BioClean®

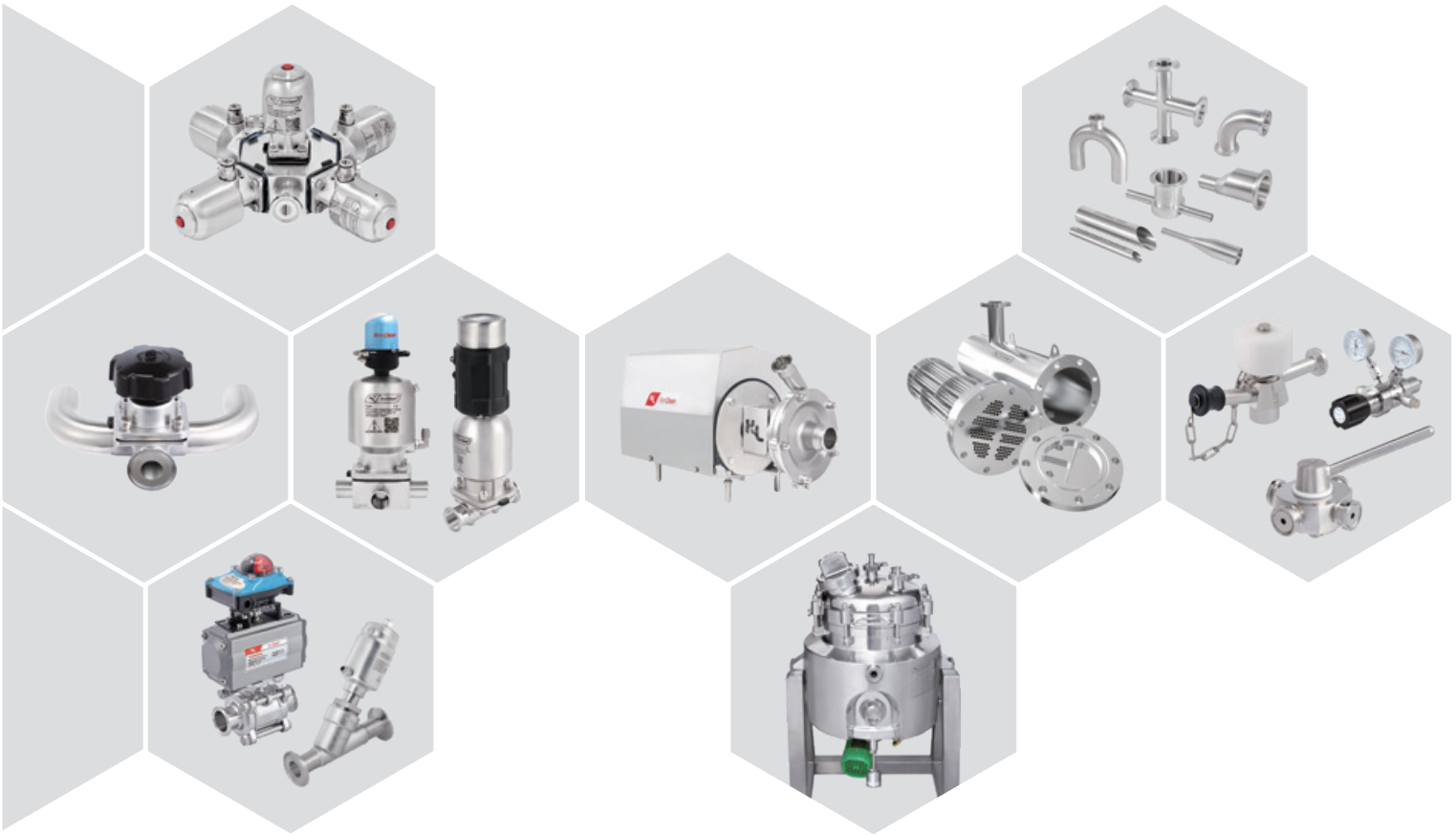

3A

TUBES & FITTINGS
VALVES & PUMPS
TANKS

























新莱集团
KINGLAI GROUP

索 引

关于新莱

P2 公司概况
P4 新莱成长历程
P6 应用领域
P7 营销网络
P8 自动焊工艺介绍
P10 抛光工艺介绍

3A 标准

卫生级管道管件

P14 管道管件概述
P20 管道
P21 弯头
P32 三通
P47 四通
P52 大小头
P59 由任组合
P60 接头
P63 盲板
P64 密封圈
P65 卡箍
P69 管夹
P70 法兰
P71 视镜

过滤器

P74 滤网过滤器
P80 磁性过滤器

卫生级阀门

P85 球阀
P106 蝶阀
P119 座阀
P146 防混阀
P154 角座阀
P161 弧形阀
P165 灌注阀
P166 四通阀
P167 取样阀
P172 恒压阀
P174 止回阀
P178 智能头
P179 隔膜阀

卫生级泵

P182 产品一览与产品特点
P186 R 系列卫生级转子泵
P192 C 系列卫生级离心泵
P202 S 系列卫生级高效离心泵
P216 SH 系列卫生级高压离心泵
P222 J 系列卫生级剪切均质泵
P228 L 系列卫生级自吸泵
P234 LP 系列带诱导轮自吸泵
P238 DS 系列旋转正排量双螺杆泵
P240 HL 系列混料系统

换热器

P247 应用领域
P248 工作原理
P249 设计特点
P250 技术参数
P251 规格参数

粉箱

P253 粉箱

发酵罐

P256 新莱发酵罐
P258 专业能力
P259 专业认证
P260 产品概述
P261 行业应用
P262 配套组件

泵车

P272 泵车



卫生流体设备专业制造商

作为全球知名的卫生级不锈钢材料和设备制造企业，我们密切关注客户需求，注重科技与人才的投入，以雄厚的技术实力保证产品的开发与应用，不断完善产品系列。从管道管件到泵阀，从换热器到生物反应器，均通过国内外权威机构的体系和产品认证，包括但不限于 3A, ISO, EHEDG 及生物制药 ASME BPE 等国际标准认证。

BPE-104 BPE-188



昆山新莱洁净应用材料股份有限公司是于 2000 年在江苏省昆山市成立的中外合资企业，已于 2011 年在深圳证券交易所创业板成功上市（股票代码：300260）。经过二十几年的发展已成为多家公司组成的集团化公司，注册资本 5000 万美元，全球员工近 2000 人。

新莱集团主要从事高纯不锈钢为母材的高洁净应用材料研发与专业制造。主要产品包括管道、管件、泵、阀、过滤器、换热器、生物反应器、真空腔体等高洁净设备，同时研发制造超纯气体（UHP）管路系统、超高真空（UHV）系统的关键组件。 产品主要应用在生物医药、食品饮料、半导体等需要严格控制污染的专业领域。

新莱集团产品通过多项国际认证，为客户提供更好的技术支持和解决方案，新莱在 2013 年获得美国 ASME BPE 管道 / 管件双认证，亚洲首家。公司包括无菌隔膜阀、卫生级泵等 8 大类产品通过美国 3A 认证，发酵罐等 8 大类产品通过欧盟 CE 认证，新莱产品通过认证还包括：EHEDG、ASME、TS(GB)、涉水许可证等。产品符合 GB、ASME BPE、DIN、3A、ISO、JIS、BS 、SEMI 等一系列国际标准。

新莱集团根据产品的应用领域进行品牌管理，集团母品牌 KL，食品、医药领域 BioClean、卡套接头 KingLock、真空领域 Advantorr、半导体领域 NanoPure 等。

新莱，洁净材料领导者

新莱集团多年以充分满足客户需求为己任，树立了良好的品牌形象。卓越的管理团队与良好的成长空间，成为国际级高洁净应用材料供应商，在全球食品行业、生物制药、医药行业以及电子洁净领域拥有稳定的高端客户，成就了新莱集团的持续高速增长态势。

1991
中国台湾公司成立

1992
食品系列产品获得美国 3A 认证

1997
中国台湾新莱获得 ISO 9001-2000 认证及 BIS：FM52537

1998
中国台湾新莱量产真空级产品

2000
扩大生产规模，成立昆山公司。

2004
新莱获 ISO 9001-2000 品质认证

2006
扩大规模，江苏昆山新莱厂扩建二期厂房。

2008
新莱获压力管道认证，宝莱获 ISO 认证和 BIS 认证。

2009
ISO14001-2004 认证

2011
深圳交易所上市 (SZSE:300260)；
发酵罐、压力管道获 GB、ASME 认证；
隔膜阀、过滤器、换向阀、管道获 3A 认证；
扩建设第三期厂房 — 昆山合丰工厂。

2012
新莱集团多元化发展

成立昆山公司生产生物反应罐及各种发酵罐；

投资光学镀膜生产设备。

2015

管道获得 EHEDG 认证

2016

管道管件、隔膜阀、球阀、蝶阀、止回阀、泵、发酵罐获得欧洲 CE 认证；

收购美国大型真空闸阀公司 GNB。

2017

成立莱恒洁净应用材料有限公司

通过 ASME BPE 换证审核

2018

收购山东碧海包装材料有限公司

2019

成为美商应材合格供应商；

成功发行可转债募集资金 2.8 亿元，用于建设“应用于半导体行业的超高洁净管阀件生产线技改项目”。

2020

入围苏州市集成电路企业 20 强

参与“新冠疫苗项目”

2021

上海实验室装备协会团体标准起草单位

2022

成立淮安工厂

2023

国家级 5G 工厂；

荣获“鹿城慈善奖”最具爱心捐赠企业荣誉称号；

江苏省省级质量信用 AA 级企业；

成为中国第一套供气系统标准参编单位。

2024

扩建厂房，建立智能仓储

产品应用领域

新莱集团作为目前国内同行业中少数拥有完整技术体系的厂商之一，拥有开发设计、精密机械加工、表面处理、精密焊接、洁净室清洗与包装等一系列核心技术，在国内同行业中处于先进水平。公司产品的加工精度、表面粗糙度、极限真空度等技术指标均达国内外先进水平，成为公司融入国际市场的核心竞争力。

制药 & 个人护理

生物发酵 *Bio-Fermentation*
制药 *Pharmaceutical*
精细化工 *Chemical*
个人护理 *Personal Care*
生命科学 *Life Science*



食品 & 饮料

流体食品 *Fluid Food*
食品添加剂 *Food Additives*
饮料 *Drinks*
乳制品 *Dairy*
酒 *Wines*
水 *Water*



先进电子装备 & 真空应用

半导体及平板显示设备 (*SEMI&FPD*)
太阳能电池 (*Solar*)
通用照明 (*LED*)
工业镀膜 (*Coating*)
超高真空科学仪器 (*UHV R&D Equip*)

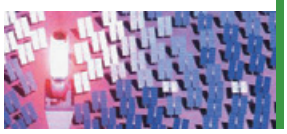

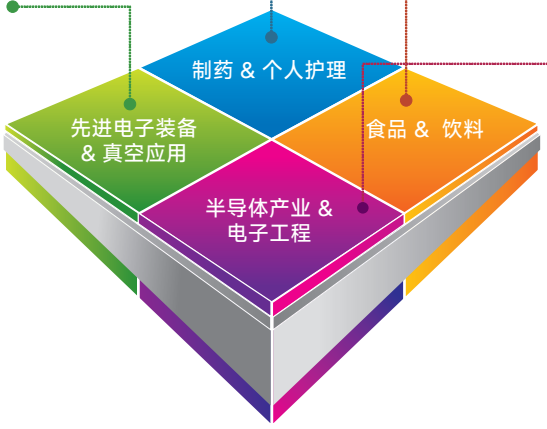

半导体产业 & 电子工程

超纯气体管路系统
UHP Piping system
厂务工程
SP1\SP2(Hook-Up)

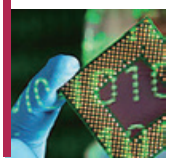

全球营销网络

目前，公司在全球食品行业、医药行业以及电子洁净领域拥有稳定的高端客户。卓越的管理团队与良好的成长空间，成就了新莱应材的持续高速增长态势。国外分公司及代理商从事信赖全球业务的销售与区域经营，主要为各类低功率气动控制阀、流体设备、真空电子洁净设备相关产品营销全球。“有客户的成就，才有新莱的成就”，新莱应材多年以充分满足客户需求为己任，树立了良好的品牌形象。

中国营销总部设于江苏昆山，便于统筹快速交单及信息服务。随着分公司与各省级经销商的陆续设立，实时经营与回馈客户需求，把新莱产品及服务有效的推广到所有需要的地方。





自动焊接工艺

新莱集团产品材质采用标准奥氏体不锈钢 ASTM304/304L 和 316L，抗腐蚀能力更强，且焊接效果好。采用国际先进水平的自动焊接技术，采用轨道自动焊接，既可以提高焊接效率，降低劳动强度，改善劳动环境，又可降低生产成本，保证焊接品质，有效避免焊缝周围出现的局部腐蚀现象。在人们越来越重视食品安全的今天，轨道自动焊接将成为一种趋势。新莱具有多种焊接技术，如 Orbital、TIG、MIG 等卓越的工艺使产品之间达到完美的接合。

真圆度对焊把焊接的影响：

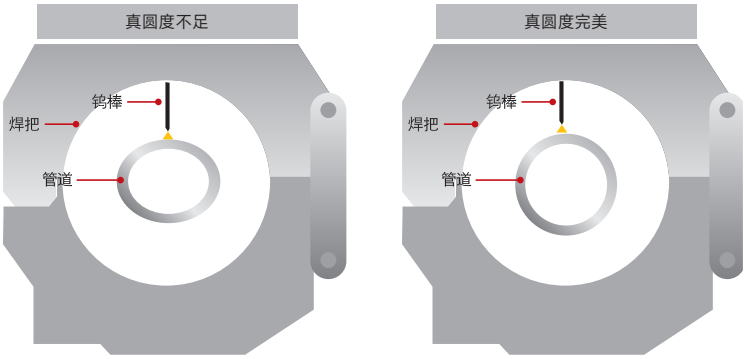

新莱管道轨道自动焊接的作业标准
1. 需使用带直部管件，以利焊把夹具
2. 管件真圆度（ASME BPE 2012 DT-3-1）
3. 管件壁厚精准（ASME BPE 2012 DT-3-1）

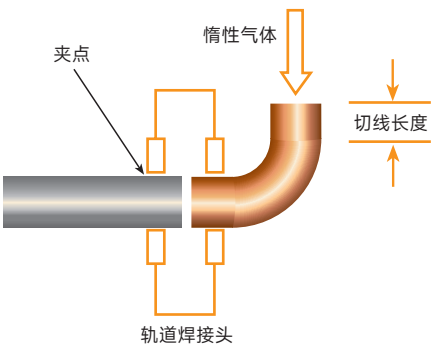

壁厚均匀度对焊把焊接的影响：

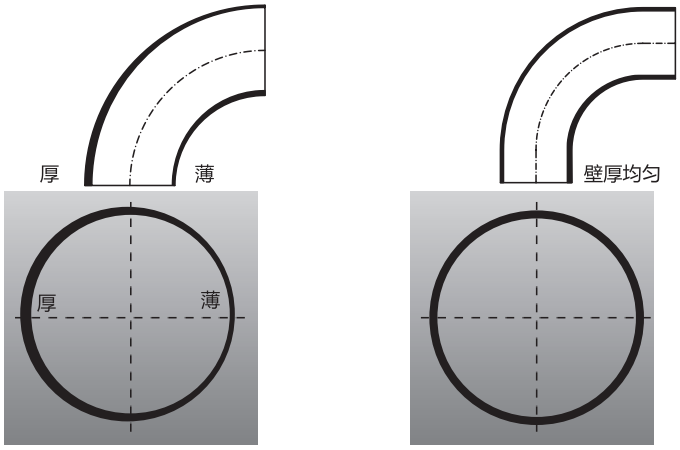

非熔化极（钨极）惰性气体保护焊（TIG 焊）- 轨道自动焊（Otbital）卓越性：

1、脉冲式加热，高温停留时间短、金属冷凝快，易于焊接热敏感材料；
2、热输入小、电弧能量集中、热影响区小，利于薄板焊接；
3、可精确控制热输入及熔池尺寸，适于单面焊双面成形和全位置焊；
4、高频电弧震荡利于细化晶粒、消除气孔，提高接头性能；
5、适合高速焊、提高生产率。

手工焊接缺陷：

1. 裂纹　2. 未融合　3. 未焊透　4. 气孔　5. 咬边　6. 弧坑　7. 夹渣　8. 烧穿
9. 焊瘤、飞溅　10. 成形不均匀　11. 焊缝返修

焊接不良现象	造成的原因	改善措施
焊接未渗透 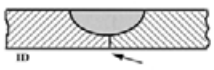	1、电流偏小 2、乌极氧化过度 3、硫含量偏低 4、管壁过厚 5、电源波动	1、适当加大电流或遵循 WPS 2、更换乌极 3、确认管子的硫含量 4、确认管子的壁厚 5、确认电源为稳压状态
焊道表面凹陷 	1、电流过大 2、硫含量过低 3、管壁过薄 4、背吹气压力过小	1、适当减小电流或遵循 WPS 2、确认管子的硫含量 3、确认管子的壁厚 4、适当加大背吹压力
内焊道凹陷 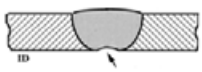	背吹气压力过大	适当减小背吹压力
内焊道氧化 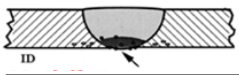	1、保护气中的水氧含量过高 2、管壁上有油污、化学物等脏污 3、背吹气保护不足	1、确认保护气体的纯度 2、清洁管内、外壁 3、加大背吹气流量
错焊接错位 	1、管子的真圆度超差 2、对接管的壁厚不统一 3、点焊时错位	1、确认管口的真圆度 2、确认管子对接处的壁厚差异 3、确认点焊时其去接处是否有落差
焊道气孔 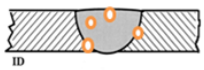	1、产品在焊接前清洁不彻底 2、焊接电流过大，转速过快	1、确认管子焊接的清洁度 2、适当降低转速，减小电流
外焊道氧化过度 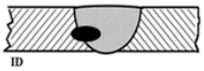	1、焊接环境不清洁 2、外吹气保护不足	1、改善焊接环境 2、确认外吹气保护状况



抛光工艺

新莱集团的洁净级卫生管道选用 2B 的冷轧钢材卷为原材，先进的焊接工艺使焊道完全熔接渗透，杜绝沙眼与杂质，且经过焊道压研，达到内焊道表面无凹陷或突出，完全符合卫生级要求。

机械研磨 (MP)

使用金属抛光轮以精密研磨方式去除表面金属杂质形一个绸缎般光滑的视觉表面。

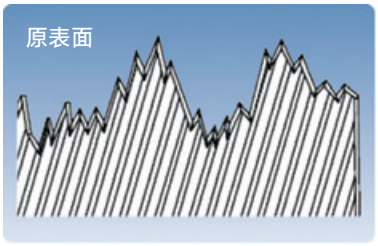

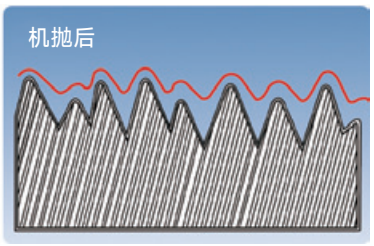

电解抛光 (EP)

通过电抛，去除金属表面的尖刺与平滑凹处，可以改善表面形态及结构，形成一层封闭的氧化铬膜，提高管道的抗腐蚀性。新莱集团产品在做电抛前都先做机械抛光（机械抛光必需是研磨抛光），这样才能使产品表面更光滑，杜绝死角。

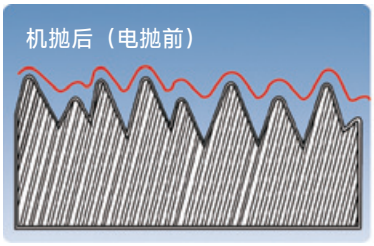

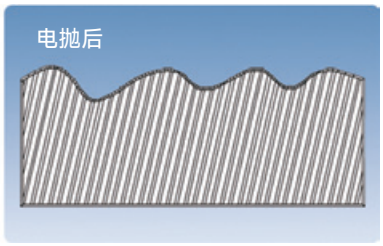

它是装饰不锈钢业常用的用来提高表面光亮度的方式，尽管 Ra 值可能很好，但在电子显微镜下可观察到许多裂缝死角，表面夹杂许多杂质以及研磨颗粒。



光亮退火 (BA)

不锈钢管在线加热至 1050℃后置于氢气保护下快速冷却至 100℃ 以下。一方面消除内部应力，另一方面在管道表面形成一层钝化膜，以提高管道的抗腐蚀能力。

酸洗或钝化 (AP)

管道经过酸洗或钝化，可去除表面残存的颗粒。在产品表面生成一种非常薄的、致密的、覆盖性能良好的、能牢固地附在金属表面上的钝化膜，提高抗腐蚀性。


TOUCH

3A 管道管件

索 引



P14 管道管件概述
P20 管道
P21 弯头
P32 三通
P47 四通
P52 大小头
P59 由任组合
P60 接头
P63 盲板
P65 密封圈
P66 卡箍
P70 管夹、法兰
P71 视镜

BioClean® 超卫生级管件管道

新莱集团提供食品、奶制品、饮料、个人护理、生物技术和制药加工应用领域所需的专业配件和管件。

产品完全符合卫生标准，卫生型管件和配件内表面光洁度介于 Ra<0.375μm 至 Ra<0.8μm 之间。



品质认证

EHEDG 已授权对符合 EHEDG 卫生设计标准的新莱管道使用 EHEDG 认证标志。认证包括根据 EHEDG 准则中所述的方法对设备的清洁度进行测试。

BPE-104 BPE-188



ASME BPE 标准管件和接头均根据特别严格的质量流程生产。由于使用预制件级管道，所有冷成型管道产品的壁厚保持一致。在冷成型结束后，我们会调整管道产品的尺寸，确保其椭圆度在规定的公差范围内（ASME BPE Table DT-3-1）。

所有产品外观都通过目视检查，真圆度和壁厚公差则通过检测工具来检查。所有的表面处理都通过经校准的表面粗糙度仪来检测平均粗糙度 (Ra)。



产品可追溯性

除了使用来自优质工厂的原料，我们还采用了严格的流程和检查以保证产品制造的一致性和可追溯性。产品标有新莱商标、原材料、炉号、表面粗糙度、口径标准，阀门标有压力等级，证明它已通过完整的质量保障程序。管件包装上标有一个条形码和生产日期，从而保证了高效的物流操作和可追溯性。所有产品装在带有新莱品牌标志的坚固包装内发货，可确保能够完好无损地到达目的地。

卫生级管道尺寸对照表

ISO			3A			DIN(DIN11850)			DIN			ASME BPE			BS			GB		
NOM. Size	OD	T	NOM. Size	OD	T	NOM. Size	OD	T	NOM. Size	OD	T	NOM. Size	OD	T	NOM. Size	OD	T	NOM. Size	OD	T
												1/4"	6.35	0.89						
						DN10	13	1.5	DN10	12	1.5	3/8"	9.53	0.89						
			1/2"	12.7	1.65	DN15	19	1.5	DN15	18	1.5	1/2"	12.7	1.65	1/2"	12.7	1.6	1/2"	12.7	1.5
			3/4"	19.05	1.65	DN20	23	1.5	DN20	22	1.5	3/4"	19.1	1.65	3/4"		1.6	3/4"	19.05	1.5
25	25.0	1.2	1.0"	25.4	1.65	DN25	29	1.5	DN25	28	1.5	1.0"	25.4	1.65	1.0"	25.4	1.6	1.0"	25.4	1.5
32	31.8	1.2				DN32	35	1.5	DN32	34	1.5				1.25"	31.8	1.6	1.25"	31.8	1.5
38	38.0	1.2	1.5"	38.1	1.65							1.5"	38.1	1.65	1.5"	38.1	1.6	1.5"	38.1	1.5
						DN40	41	1.5	DN40	40	1.5									
51	51.0	1.2	2.0"	50.8	1.65	DN50	53	1.5	DN50	52	1.5	2.0"	50.8	1.65	2.0"	50.8	1.6	2.0"	50.8	1.5
63	63.5	1.6	2.5"	63.5	1.65							2.5"	63.5	1.65	2.5"	63.5	1.6	2.5"	63.5	1.5
						DN65	70	2										2.5"	63.5	2
76	76.1	1.6	3.0"	76.2	1.65							3.0"	76.2	1.65	3.0"	76.2	1.6	3.0"	76.2	1.5
						DN80	85	2										3.0"	76.2	2
																		3.5"	88.9	2
101	101.6	2	4.0"	101.6	2.11	DN100	104	2				4.0"	101.6	2.11	4.0"	101.6	2	4.0"	101.6	2
104	104.0	2																4.5"	114.3	2
						DN125	129	2							5.0"	129	2			
129	129.0	2	6.0"	152.4	2.77	DN150	154	2				6.0"	152.4	2.77	6.0"	154	2			
204	204.0	2	8.0"	203.2	2.77	DN200	204	2							8.0"	204	2			
															10.0"	254	2			

高纯度原材料

产品材质采用 316/316L 高纯度不锈钢，符合 BS EN ISO9001:2000。

化学成份（%）

材质	C	Si	Mn	P	S	Cr	Ni	Mo	N
316/316L	≤ 0.035	≤ 1.00	≤ 2.00	≤ 0.045	0.005~0.017%	16.0-18.0	10.0-14.0	2.0-3.0	≤ 0.10

新莱洁净管道管件表面处理与规格表

抛光等级	表面洁净 (Raμm)		表面处理				
	外表面	内表面	酸洗	外表面	内表面		钝化
				机械抛光	机械抛光	电解抛光	
QQ	<1.6	<0.8	✓				
QG	<0.8	<0.8		✓			✓
GG	<0.8	<0.8		✓	✓		✓
HG	<0.8	<0.5		✓	✓		✓
4G	<0.8	<0.375		✓	✓	✓	✓

μ-in=μmx40

卫生级不锈钢卡箍额定工作压力





Nominal Size	13MHH 重型卡箍				13MHP 高压卡箍				13MHH3 三片式卡箍			
	70°F/21°C		250°F/121°C		70°F/21°C		250°F/121°C		70°F/21°C		250°F/121°C	
	PSI	bar	PSI	bar	PSI	bar	PSI	bar	PSI	bar	PSI	bar
1/2" & 3/4"	1500	103	1200	83	1500	103	1200	83				
1.0" & 11/2"	500	34	250	17	1500	103	1200	83	600	41	300	21
2.0"	450	31	250	17	1000	69	800	55	550	38	275	19
21/2"	400	28	200	14	1000	69	800	55	450	31	225	16
3.0"	350	24	150	10	1000	69	800	55	350	24	160	11
4.0"	200	14	125	9	1000	69	800	55	250	17	150	10
5.0"	175	12	100	7								
6.0"	150	10	75	5								
8.0"	100	7	50	3								
10.0"	40	3	30	2								

密封圈材质特征

FEATURE	EPDM	NBR	Viton	Silicone	TEFLON
温度范围	-48~135°C -55~275°F	-40~120°C -40~248°F	-29~204°C -20~400°F	-62~232°C -80~450°F	-40~232°C -40~450°F
耐酸性	极好	好	好	好	极好
耐碱性	极好	好	较好	差	极好
耐汽油度	差	极好	极好	好	极好
耐柴油度	好	好	极好	好	极好
耐磨力	极好	好	好	极好	极好
承受力	一般	好	极好	极好	一般

管道接头组合



管道卡箍组合



DIN 由任组合 1212002

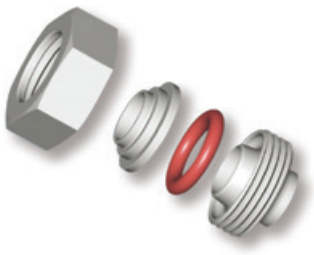

RJT 由任组合 1412001

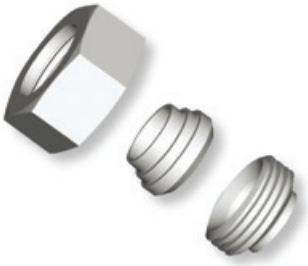

3A 由任组合



ISO 由任组合

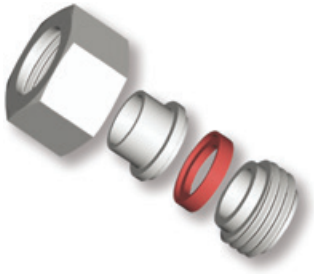

IDF 由任组合

锅炉热交换器、 冷凝器用不锈钢管

应用：加热器、 锅炉、 热交换器、 冷凝器

标准：美标 ASTMA249、 ASTMA249、 国标 GB/T 24593、日标 JIS G3463

外径 O.D / 壁厚 T(mm)		0.8	1	1.2	1.24	1.5	1.65	2	2.11	2.5	3	3.5
inch	mm				18GA		16GA		14GA		12GA	11GA
	9.5	◎	◎	◎	◎	◎	◎					
1/2	12.7	◎	◎	◎	◎	◎	◎					
6/8	15.9	◎	◎	◎	◎	◎	◎	◎	◎	◎		
	16	◎	◎	◎	◎	◎	◎	◎	◎	◎		
	18	●	●	●	●	●	●	●	●	◎		
3/4	19.1	●	●	●	●	●	●	●	●	◎		
	22	●	●	●	●	●	●	●	●	◎		
7/8	22.2	●	●	●	●	●	●	●	●	◎		
	25	●	●	●	●	●	●	●	●	◎		
1	25.4	●	●	●	●	●	●	●	●	◎		
1 1/8	28.58	●	●	●	●	●	●	●	●	◎		
1 1/4	31.8	●	●	●	●	●	●	●	●	◎		
	32	●	●	●	●	●	●	●	●	◎		
	34	●	●	●	●	●	●	●	●	◎		
	35	●	●	●	●	●	●	●	●	◎		
1 1/2	38.1	●	●	●	●	●	●	●	●	◎	◎	
	40	●	●	●	●	●	●	●	●	◎	◎	
	41.3	●	●	●	●	●	●	●	●	◎	◎	
	42.7	●	●	●	●	●	●	●	●	◎	◎	
1 3/4	44.5	●	●	●	●	●	●	●	●	◎	◎	
	48.6	●	●	●	●	●	●	●	●	◎	◎	
2	50.8	●	●	●	●	●	●	●	●	◎	◎	
	52	●	●	●	●	●	●	●	●	◎	◎	
	57	●	●	●	●	●	●	●	●	◎	◎	
2 1/2	63	●	●	●	●	●	●	●	●	◎	◎	
	70	●	●	●	●	●	●	●	●	◎	◎	
3	76.2	●	●	●	●	●	●	●	●	◎	◎	
	85	●	●	●	●	●	●	●	●	◎	◎	
3 1/2	89.1	●	●	●	●	●	●	●	●	◎	◎	
4	101.6	●	●	●	●	●	●	●	●	◎	◎	
	104					◎	◎	◎	◎			
4 1/2	114					◎	◎	◎	◎			

◎ 代表 A269 工艺　● 代表 A249/A269 工艺　◎ 仅内焊道整平工艺

压花形式和长度可定制。

公差

项目 / 标准	外径公差 (mm)		厚度公差 (mm)	长度 (mm)
ASTM A269	>38.1	±0.13	OD<12.7±15.0% OD≥12.7±10.0%	OD<38.1 +3.2 -0.0 OD≥38.1 +4.0 -0.0
	≥38.1 ~ <88.9	±0.25		
	≥88.9 ~ <139.7	±0.38		
	≥139.7 ~ <203.2	±0.76		
	≥203.2 ~ <304.8	±1.01		
	≥304.8 ~ <355.6	±1.26		
ASTM A249	<25.0	±0.10-0.10	±10.0%	OD<50.8 +3.0 -0.0 OD≥50.8 +5.0 -0.0
	≥25.0 ~ ≤40.0	±0.15		
	>40.0 ~ <50.0	±0.20		
	≥50.0 ~ <65.0	±0.25		
	≥65.0 ~ <75.0	±0.30		
	≥75.0 ~ <100	±0.38		
	>100.0 ~ ≤200.0	±038-0.64		
	>200.0 ~ ≤225.0	±0.38-1.14		
GB/T 24593	≤25.0	±0.10	±10.0%	+5.0 -0.0
	>25.0 ~ 40.0	±0.15		
	>40.0 ~ 50.0	±0.20		
	>50.0 ~ 65.0	±0.25		
	>65.0 ~ 75.0	±0.30		
	>75.0 ~ 100	±0.38		
	>100.0 ~ 200.0	±038-0.64		
	>200.0 ~ 225.0	±0.38-1.14		
	>225.0 ~ 305.0	±0.75%D		
JIS G3463	<60.0	±0.25	OD<40.0 T<2mm+0.4-0.0 T≥2mm+20%-0.0 OD>40.0 +22%-0.0	OD≤50.0 +7.0 -0.0 OD>50.0 +10.0 -0.0
	≥60.0 ~ <80.0	±0.30		
	≥80.0 ~ <100.0	±0.40		
	≥100.0 ~ <120.0	±0.40-0.60		
	≥100.0 ~ <120.0	±0.40-0.80		
	≥120.0 ~ <160.0	±0.40-1.20		
	≥160.0 ~ <200.0	±0.40-1.60		

管 道

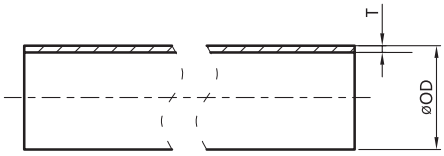



卫生级不锈钢管道

NO.	Size	OD×T
158000-000025	1/4"	6.35x0.89
158000-000038	3/8"	9.53x0.89
158000-000050	1/2"	12.7 x 1.65
158000-000075	3/4"	19.05x1.65
158000-000100	1"	25.4x1.65
158000-000150	1.5"	38.1x1.65
158000-000200	2"	50.8x1.65
158000-000250	2.5"	63.5x1.65
158000-000300	3"	76.2x1.65
158000-000400	4"	101.6x2.11
158000-000600	6"	152.4x2.77
158000-000800	8"	203.2x2.77

弯 头

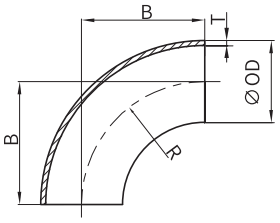



焊式 90 度短弯头　1506000-00000

NO.	Size	OD×T	B	R
1506000-000050	1/2"	12.7x1.65	19.1	19.1
1506000-000075	3/4"	19.05x1.65	28.6	28.6
1506000-000100	1"	25.4x1.65	38.1	38.1
1506000-000150	1.5"	38.1x1.65	57.2	57.2
1506000-000200	2"	50.8x1.65	76.2	76.2
1506000-000250	2.5"	63.5x1.65	95.25	95.25
1506000-000300	3"	76.2x1.65	114.3	114.3
1506000-000400	4"	101.6x2.11	152.4	152.4
1506000-000600	6"	152.4x2.77	228.6	228.6
1506000-000800	8"	203.2x2.77	305	305

弯 头

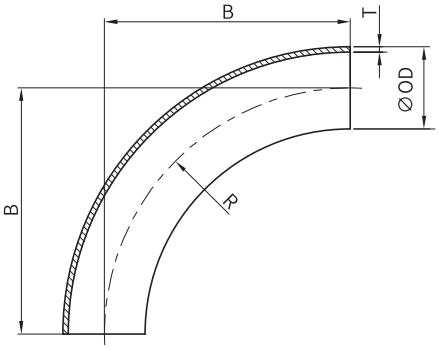



焊式 3D 短弯头　1506003-000000

NO.	Size	OD×T	B	R
1506003-000075	3/4"	19.05x1.65	57.2	57.2
1506003-000100	1"	25.4x1.65	76.2	76.2
1506003-000150	1.5"	38.1x1.65	114.3	114.3
1506003-000200	2"	50.8x1.65	152.4	152.4
1506003-000250	2.5"	63.5x1.65	190.5	190.5
1506003-000300	3"	76.2x1.65	228.6	228.6
1506003-000400	4"	101.6x2.11	304.8	304.8

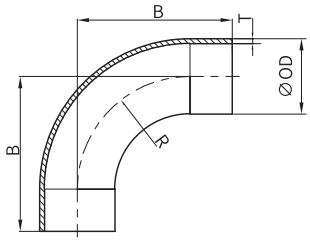



焊式 90 度长弯头　1506100-00000

NO.	Size	OD×T	B	R
1506100-000100	1"	25.4x1.65	52.4	38.1
1506100-000150	1.5"	38.1x1.65	74.6	57.2
1506100-000200	2"	50.8x1.65	103.2	76.2
1506100-000250	2.5"	63.5x1.65	131.8	95.25
1506100-000300	3"	76.2x1.65	160.3	114.3
1506100-000400	4"	101.6x2.11	211.1	152.4

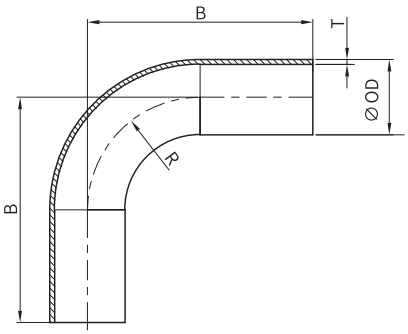



焊式 90 度长弯头　1506102-00000

NO.	Size	OD×T	B	R
1506102-000038	3/8"	9.53x0.89	66.7	28.6
1506102-000050	1/2"	12.7x1.65	76.2	19.1
1506102-000075	3/4"	19.05x1.65	76.2	28.6
1506102-000100	1"	25.4x1.65	76.2	38.1
1506102-000150	1.5"	38.1x1.65	95.25	57.2
1506102-000200	2"	50.8x1.65	120.65	76.2
1506102-000250	2.5"	63.5x1.65	139.7	95.25
1506102-000300	3"	76.2x1.65	158.75	114.3
1506102-000400	4"	101.6x2.11	203.2	152.4
1506102-000600	6"	152.4x2.77	292.1	228.6

弯 头

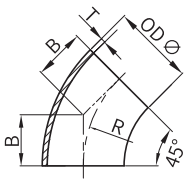



焊式 45 度短弯头　1506001-00000

NO.	Size	OD×T	B	R
1506001-000050	1/2"	12.7x1.65	7.95	19.1
1506001-000075	3/4"	19.05x1.65	11.91	28.6
1506001-000100	1"	25.4x1.65	15.77	38.1
1506001-000150	1.5"	38.1x1.65	23.67	57.2
1506001-000200	2"	50.8x1.65	31.57	76.2
1506001-000250	2.5"	63.5x1.65	39.7	95.25
1506001-000300	3"	76.2x1.65	47.35	114.3
1506001-000400	4"	101.6x2.11	63.12	152.4
1506001-000600	6"	152.4x2.77	94.69	228.6
1506001-000800	8"	203.2x2.77	126.34	305

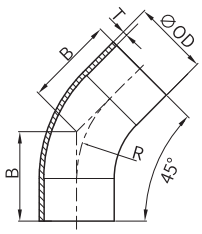



焊式 45 度长弯头　1506101-00000

NO.	Size	OD×T	B	R
1506101-000075	3/4"	19.05x1.65	19.4	28.6
1506101-000100	1"	25.4x1.65	30.18	38.1
1506101-000150	1.5"	38.1x1.65	41.28	57.2
1506101-000200	2"	50.8x1.65	58.72	76.2
1506101-000250	2.5"	63.5x1.65	76.2	95.25
1506101-000300	3"	76.2x1.65	93.7	114.3
1506101-000400	4"	101.6x2.11	122.2	152.4
1506101-000600	6"	152.4x2.77	158.8	228.6

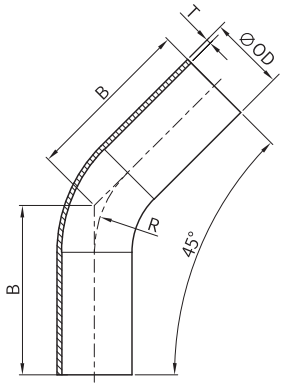



焊式 45 度长弯头　1506103-00000

NO.	Size	OD×T	B	R
1506103-000050	1/2"	12.7x1.65	57.2	28.6
1506103-000075	3/4"	19.05x1.65	57.2	28.6
1506103-000100	1"	25.4x1.65	57.2	38.1
1506103-000150	1.5"	38.1x1.65	63.5	57.2
1506103-000200	2"	50.8x1.65	76.2	76.2
1506103-000250	2.5"	63.5x1.65	85.7	95.25
1506103-000300	3"	76.2x1.65	92.1	114.3
1506103-000400	4"	101.6x2.11	114.3	152.4
1506103-000600	6"	152.4x2.77	158.8	228.6

弯 头

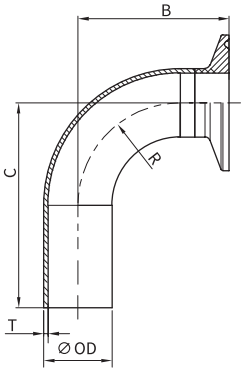



单夹式 90 度长弯头 1506302-00000

NO.	Size	OD×T	B	C	R
1506302-000038	3/8"	9.53x0.89	41.3	66.7	28.6
1506302-000050	1/2"	12.7x1.65	41.3	76.2	19.1
1506302-000075	3/4"	19.05x1.65	41.3	76.2	28.6
1506302-000100	1"	25.4x1.65	50.8	76.2	38.1
1506302-000150	1.5"	38.1x1.65	69.9	95.25	57.2
1506302-000200	2"	50.8x1.65	88.9	120.65	76.2
1506302-000250	2.5"	63.5x1.65	108	139.7	95.25
1506302-000300	3"	76.2x1.65	127	158.75	114.3
1506302-000400	4"	101.6x2.11	168.2	203.2	152.4

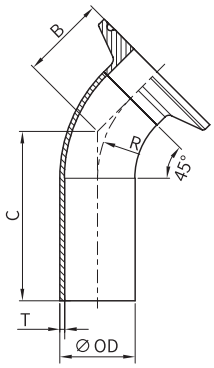



单夹式 45 度长弯头 1506303-00000

NO.	Size	OD×T	B	C	R
1506303-000050	1/2"	12.7x1.65	25.4	57.2	28.6
1506303-000075	3/4"	19.05x1.65	25.4	57.2	28.6
1506303-000100	1"	25.4x1.65	28.58	57.2	38.1
1506303-000150	1.5"	38.1x1.65	36.58	63.5	57.2
1506303-000200	2"	50.8x1.65	44.45	76.2	76.2
1506303-000250	2.5"	63.5x1.65	52.32	85.7	95.25
1506303-000300	3"	76.2x1.65	60.45	92.1	114.3
1506303-000400	4"	101.6x2.11	79.25	114.3	152.4

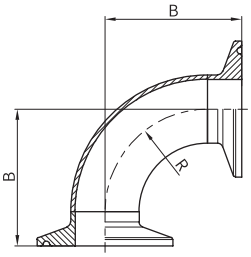



夹式 90 度短弯头　1506200-00000

NO.	Size	OD×T	B	R
1506200-000050	1/2"	12.7x1.65	41.3	19.1
1506200-000075	3/4"	19.05x1.65	41.3	28.6
1506200-000100	1"	25.4x1.65	50.8	38.1
1506200-000150	1.5"	38.1x1.65	69.9	57.2
1506200-000200	2"	50.8x1.65	88.9	76.2
1506200-000250	2.5"	63.5x1.65	108	95.25
1506200-000300	3"	76.2x1.65	127	114.3
1506200-000400	4"	101.6x2.11	168.3	152.4
1506200-000600	6"	152.4x2.77	247.65	228.6

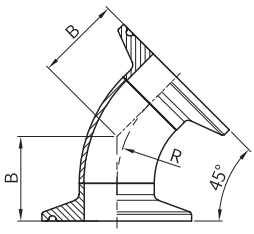



夹式 45 度短弯头　1506201-00000

NO.	Size	OD×T	B	R
1506201-000050	1/2"	12.7x1.65	25.4	28.6
1506201-000075	3/4"	19.05x1.65	25.4	28.6
1506201-000100	1"	25.4x1.65	28.6	38.1
1506201-000150	1.5"	38.1x1.65	36.5	57.2
1506201-000200	2"	50.8x1.65	44.5	76.2
1506201-000250	2.5"	63.5x1.65	52.4	95.25
1506201-000300	3"	76.2x1.65	60.3	114.3
1506201-000400	4"	101.6x2.11	79.4	152.4
1506201-000600	6"	152.4x2.77	132.79	228.6

弯 头

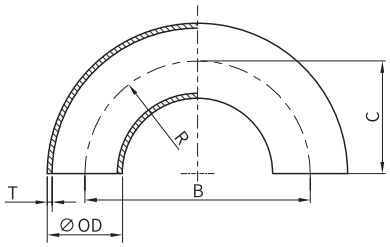



焊式 180 度短弯头　1506002-00000

NO.	Size	OD×T	B	R
1506002-000050	1/2"	12.7x1.65	38.2	19.1
1506002-000075	3/4"	19.05x1.65	57.2	28.6
1506002-000100	1"	25.4x1.65	76.2	38.1
1506002-000150	1.5"	38.1x1.65	114.3	57.15
1506002-000200	2"	50.8x1.65	152.4	76.2
1506002-000250	2.5"	63.5x1.65	190.5	95.25
1506002-000300	3"	76.2x1.65	228.6	114.3
1506002-000400	4"	101.6x2.11	304.8	152.4

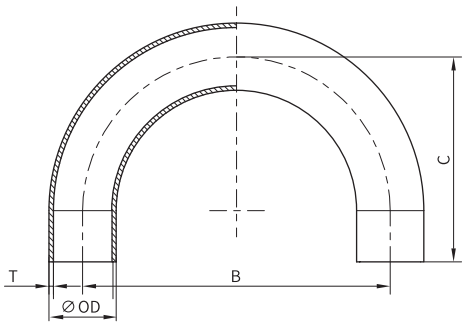



焊式 180 度 U 型长弯头　1506107-00000

NO.	Size	OD×T	B	C	R
1506107-000050	1/2"	12.7x1.65	114.3	76.2	57.15
1506107-000075	3/4"	19.05x1.65	114.3	76.2	57.15
1506107-000100	1"	25.4x1.65	114.3	76.2	57.15
1506107-000150	1.5"	38.1x1.65	152.4	114.3	76.2
1506107-000200	2"	50.8x1.65	152.4	127	76.2
1506107-000250	2.5"	63.5x1.65	190.5	146.1	95.25
1506107-000300	3"	76.2x1.65	228.6	165.1	114.3
1506107-000400	4"	101.6x2.11	304.8	215.9	152.4

弯 头

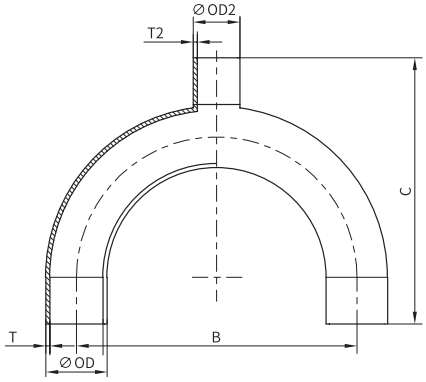



焊式 180 度 U 型长三通　1506109-00000

NO.	Size	OD×T	OD2×T2	B	C	R
1506109-075050	3/4"X1/2"	19.05x1.65	12.7x1.65	114.3	105.25	57.15
1506109-075075	3/4"X3/4"	19.05x1.65	19.05x1.65	114.3	105.25	57.15
1506109-100050	1"X1/2"	25.4x1.65	12.7x1.65	114.3	108.45	57.15
1506109-100075	1"X3/4"	25.4x1.65	19.05x1.65	114.3	108.45	57.15
1506109-100100	1"X1"	25.4x1.65	25.4x1.65	114.3	108.45	57.15
1506109-150050	1.5"X1/2"	38.1x1.65	12.7x1.65	152.4	173.7	76.2
1506109-150075	1.5"X3/4"	38.1x1.65	19.05x1.65	152.4	173.7	76.2
1506109-150100	1.5"X1"	38.1x1.65	25.4x1.65	152.4	174.1	76.2
1506109-150150	1.5"X1.5"	38.1x1.65	38.1x1.65	152.4	174.1	76.2
1506109-200050	2"X1/2"	50.8x1.65	12.7x1.65	152.4	206.2	76.2
1506109-200075	2"X3/4"	50.8x1.65	19.05x1.65	152.4	206.2	76.2
1506109-200100	2"X1"	50.8x1.65	25.4x1.65	152.4	206.2	76.2
1506109-200150	2"X1.5"	50.8x1.65	38.1x1.65	152.4	206.5	76.2
1506109-200200	2"X2"	50.8x1.65	50.8x1.65	152.4	206.5	76.2
1506109-250050	2.5"X1/2"	63.5x1.65	12.7x1.65	190.5	232.2	95.25
1506109-250075	2.5"X3/4"	63.5x1.65	19.05x1.65	190.5	232.2	95.25
1506109-250100	2.5"X1"	63.5x1.65	25.4x1.65	190.5	232.2	95.25
1506109-250150	2.5"X1.5"	63.5x1.65	38.1x1.65	190.5	232.2	95.25
1506109-250200	2.5"X2"	63.5x1.65	50.8x1.65	190.5	232.2	95.25
1506109-250250	2.5"X2.5"	63.5x1.65	63.5x1.65	190.5	232.2	95.25
1506109-300050	3"X1/2"	76.2x1.65	12.7x1.65	228.6	255.5	114.3
1506109-300075	3"X3/4"	76.2x1.65	19.05x1.65	228.6	255.5	114.3
1506109-300100	3"X1"	76.2x1.65	25.4x1.65	228.6	257.4	114.3
1506109-300150	3"X1.5"	76.2x1.65	38.1x1.65	228.6	257.4	114.3
1506109-300200	3"X2"	76.2x1.65	50.8x1.65	228.6	257.4	114.3
1506109-300250	3"X2.5"	76.2x1.65	63.5x1.65	228.6	257.4	114.3
1506109-300300	3"X3"	76.2x1.65	76.2x1.65	228.6	257.4	114.3
1506109-400050	4"X1/2"	101.6x2.11	12.7x1.65	304.8	331.7	152.4
1506109-400075	4"X3/4"	101.6x2.11	19.05x1.65	304.8	331.7	152.4
1506109-400100	4"X1"	101.6x2.11	25.4x1.65	304.8	333.6	152.4
1506109-400150	4"X1.5"	101.6x2.11	38.1x1.65	304.8	333.6	152.4
1506109-400200	4"X2"	101.6x2.11	50.8x1.65	304.8	333.6	152.4
1506109-400250	4"X2.5"	101.6x2.11	63.5x1.65	304.8	333.6	152.4
1506109-400300	4"X3"	101.6x2.11	76.2x1.65	304.8	333.6	152.4
1506109-400400	4"X4"	101.6x2.11	101.6x2.11	304.8	333.6	152.4

弯 头

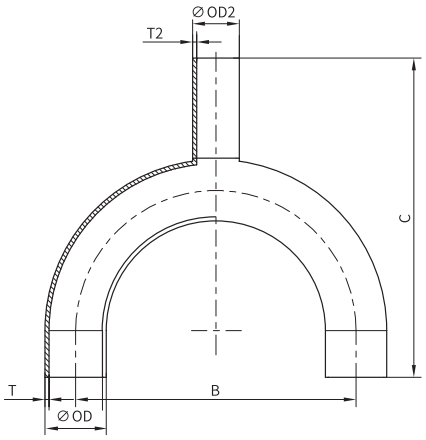



焊式 180 度 U 型长三通　1506113-00000

NO.	Size	OD×T	OD2×T2	B	C	R
1506113-075050	3/4"X1/2"	19.05x1.65	12.7x1.65	114.3	126.78	57.15
1506113-100050	1"X1/2"	25.4x1.65	12.7x1.65	114.3	130.18	57.15
1506113-100075	1"X3/4"	25.4x1.65	19.05x1.65	114.3	130.18	57.15
1506113-150050	1.5"X1/2"	38.1x1.65	12.7x1.65	152.4	174.63	76.2
1506113-150075	1.5"X3/4"	38.1x1.65	19.05x1.65	152.4	174.63	76.2
1506113-150100	1.5"X1"	38.1x1.65	25.4x1.65	152.4	174.63	76.2
1506113-200050	2"X1/2"	50.8x1.65	12.7x1.65	152.4	193.55	76.2
1506113-200075	2"X3/4"	50.8x1.65	19.05x1.65	152.4	193.55	76.2
1506113-200100	2"X1"	50.8x1.65	25.4x1.65	152.4	193.55	76.2
1506113-200150	2"X1.5"	50.8x1.65	38.1x1.65	152.4	193.55	76.2
1506113-250050	2.5"X1/2"	63.5x1.65	12.7x1.65	190.5	219.8	95.25
1506113-250075	2.5"X3/4"	63.5x1.65	19.05x1.65	190.5	219.8	95.25
1506113-250100	2.5"X1"	63.5x1.65	25.4x1.65	190.5	219.8	95.25
1506113-250150	2.5"X1.5"	63.5x1.65	38.1x1.65	190.5	219.8	95.25
1506113-250200	2.5"X2"	63.5x1.65	50.8x1.65	190.5	219.8	95.25
1506113-300050	3"X1/2"	76.2x1.65	12.7x1.65	228.6	244.48	114.3
1506113-300075	3"X3/4"	76.2x1.65	19.05x1.65	228.6	244.48	114.3
1506113-300100	3"X1"	76.2x1.65	25.4x1.65	228.6	244.48	114.3
1506113-300150	3"X1.5"	76.2x1.65	38.1x1.65	228.6	244.48	114.3
1506113-300200	3"X2"	76.2x1.65	50.8x1.65	228.6	244.48	114.3
1506113-300250	3"X2.5"	76.2x1.65	63.5x1.65	228.6	244.48	114.3
1506113-400050	4"X1/2"	101.6x2.11	12.7x1.65	304.8	307.98	152.4
1506113-400075	4"X3/4"	101.6x2.11	19.05x1.65	304.8	307.98	152.4
1506113-400100	4"X1"	101.6x2.11	25.4x1.65	304.8	307.98	152.4
1506113-400150	4"X1.5"	101.6x2.11	38.1x1.65	304.8	307.98	152.4
1506113-400200	4"X2"	101.6x2.11	50.8x1.65	304.8	314.45	152.4
1506113-400250	4"X2.5"	101.6x2.11	63.5x1.65	304.8	314.45	152.4
1506113-400300	4"X3"	101.6x2.11	76.2x1.65	304.8	314.45	152.4

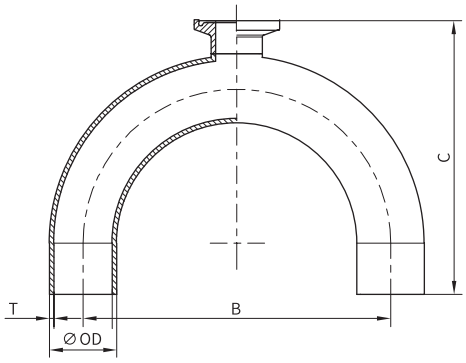



单夹式 180 度 U 型三通　1506309-00000

NO.	Size	OD×T	OD2×T2	B	C	R
1506309-075075	3/4"X3/4"	19.05x1.65	19.05x1.65	114.3	98.9	57.15
1506309-100050	1"X1/2"	25.4x1.65	12.7x1.65	114.3	102.1	57.15
1506309-100075	1"X3/4"	25.4x1.65	19.05x1.65	114.3	102.1	57.15
1506309-100100	1"X1"	25.4x1.65	25.4x1.65	114.3	102.1	57.15
1506309-150050	1.5"X1/2"	38.1x1.65	12.7x1.65	152.4	148.3	76.2
1506309-150075	1.5"X3/4"	38.1x1.65	19.05x1.65	152.4	148.3	76.2
1506309-150100	1.5"X1"	38.1x1.65	25.4x1.65	152.4	148.5	76.2
1506309-150150	1.5"X1.5"	38.1x1.65	38.1x1.65	152.4	148.5	76.2
1506309-200050	2"X1/2"	50.8x1.65	12.7x1.65	152.4	168.1	76.2
1506309-200075	2"X3/4"	50.8x1.65	19.05x1.65	152.4	168.1	76.2
1506309-200100	2"X1"	50.8x1.65	25.4x1.65	152.4	168.1	76.2
1506309-200150	2"X1.5"	50.8x1.65	38.1x1.65	152.4	168.4	76.2
1506309-200200	2"X2"	50.8x1.65	50.8x1.65	152.4	168.4	76.2
1506309-250050	2.5"X1/2"	63.5x1.65	12.7x1.65	190.5	194	95.25
1506309-250075	2.5"X3/4"	63.5x1.65	19.05x1.65	190.5	194	95.25
1506309-250100	2.5"X1"	63.5x1.65	25.4x1.65	190.5	194	95.25
1506309-250150	2.5"X1.5"	63.5x1.65	38.1x1.65	190.5	194	95.25
1506309-250200	2.5"X2"	63.5x1.65	50.8x1.65	190.5	194	95.25
1506309-250250	2.5"X2.5"	63.5x1.65	63.5x1.65	190.5	194	95.25
1506309-300050	3"X1/2"	76.2x1.65	12.7x1.65	228.6	219.3	114.3
1506309-300075	3"X3/4"	76.2x1.65	19.05x1.65	228.6	219.4	114.3
1506309-300100	3"X1"	76.2x1.65	25.4x1.65	228.6	219.5	114.3
1506309-300150	3"X1.5"	76.2x1.65	38.1x1.65	228.6	219.6	114.3
1506309-300200	3"X2"	76.2x1.65	50.8x1.65	228.6	219.7	114.3
1506309-300250	3"X2.5"	76.2x1.65	63.5x1.65	228.6	219.8	114.3
1506309-300300	3"X3"	76.2x1.65	76.2x1.65	228.6	219.9	114.3
1506309-400050	4"X1/2"	101.6x2.11	12.7x1.65	304.8	280.9	152.4
1506309-400075	4"X3/4"	101.6x2.11	19.055x1.65	304.8	280.9	152.4
1506309-400100	4"X1"	101.6x2.11	25.4x1.65	304.8	282.8	152.4
1506309-400150	4"X1.5"	101.6x2.11	38.1x1.65	304.8	282.8	152.4
1506309-400200	4"X2"	101.6x2.11	50.8x1.65	304.8	282.8	152.4
1506309-400250	4"X2.5"	101.6x2.11	63.5x1.65	304.8	282.8	152.4
1506309-400300	4"X3"	101.6x2.11	76.2x1.65	304.8	282.8	152.4
1506309-400400	4"X4"	101.6x2.11	101.6x2.11	304.8	285.9	152.4

三 通

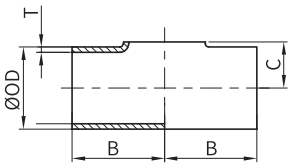



焊式同径短切三通 1503000-00000

NO.	Size	OD×T	B	C
1503000-000075	3/4"	19.05x1.65	25.4	10.3
1503000-000100	1"	25.4x1.65	28.6	14.3
1503000-000150	1.5"	38.1x1.65	42.05	21.45
1503000-000200	2"	50.8x1.65	52.35	28.6
1503000-000250	2.5"	63.5x1.65	59.55	35.25
1503000-000300	3"	76.2x1.65	65.9	41.4
1503000-000400	4"	101.6x2.11	87.35	54.2

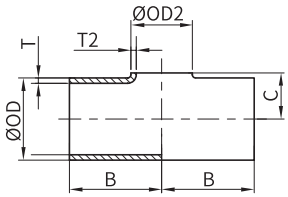



焊式异径短切三通 1503000-00001

NO.	Size	OD×T	OD2×T2	B	C
1503000-100050	1"X1/2"	25.4x1.65	12.7x1.65	28.6	14.3
1503000-100075	1"X3/4"	25.4x1.65	19.05x1.65	28.6	14.3
1503000-150050	1.5"X1/2"	38.1x1.65	12.7x1.65	42.05	21.55
1503000-150075	1.5"X3/4"	38.1x1.65	19.05x1.65	42.05	20.55
1503000-150100	1.5"X1"	38.1x1.65	25.4x1.65	42.05	21.95
1503000-200050	2"X1/2"	50.8x1.65	12.7x1.65	52.35	27.8
1503000-200075	2"X3/4"	50.8x1.65	19.05x1.65	52.35	28.1
1503000-200100	2"X1"	50.8x1.65	25.4x1.65	52.35	29.6
1503000-200150	2"X1.5"	50.8x1.65	38.1x1.65	52.35	28.8
1503000-250050	2.5"X1/2"	63.5x1.65	12.7x1.65	59.55	34.25
1503000-250075	2.5"X3/4"	63.5x1.65	19.05x1.65	59.55	34.25
1503000-250100	2.5"X1"	63.5x1.65	25.4x1.65	59.55	36.25
1503000-250150	2.5"X1.5"	63.5x1.65	38.1x1.65	59.55	36.65
1503000-250200	2.5"X2"	63.5x1.65	50.8x1.65	59.55	36.25

三 通

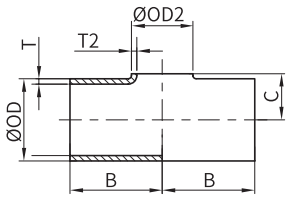



焊式异径短切三通　1503000-00001

NO.	Size	OD×T	OD2×T2	B	C
1503000-300050	3"X1/2"	76.2x1.65	12.7x1.65	65.9	39.4
1503000-300075	3"X3/4"	76.2x1.65	19.05x1.65	65.9	40.4
1503000-300100	3"X1"	76.2x1.65	25.4x1.65	65.9	41.9
1503000-300150	3"X1.5"	76.2x1.65	38.1x1.65	65.9	42.5
1503000-300200	3"X2"	76.2x1.65	50.8x1.65	65.9	41.9
1503000-300250	3"X2.5"	76.2x1.65	63.5x1.65	65.9	42.4
1503000-400050	4"X1/2"	101.6x2.11	12.7x1.65	87.35	52.2
1503000-400075	4"X3/4"	101.6x2.11	19.05x1.65	87.35	52.2
1503000-400100	4"X1"	101.6x2.11	25.4x1.65	87.35	54.2
1503000-400150	4"X1.5"	101.6x2.11	38.1x1.65	87.35	54.2
1503000-400200	4"X2"	101.6x2.11	50.8x1.65	87.35	54.2
1503000-400250	4"X2.5"	101.6x2.11	63.5x1.65	87.35	54.2
1503000-400300	4"X3"	101.6x2.11	76.2x1.65	87.35	54.2
1503000-600050	6"X1/2"	152.4x2.77	12.7x1.65	127	79.3
1503000-600075	6"X3/4"	152.4x2.77	19.05x1.65	127	79.3
1503000-600100	6"X1"	152.4x2.77	25.4x1.65	127	79.3
1503000-600150	6"X1.5"	152.4x2.77	38.1x1.65	127	79.3
1503000-600200	6"X2"	152.4x2.77	50.8x1.65	127	79.3
1503000-600250	6"X2.5"	152.4x2.77	63.5x1.65	127	79.3
1503000-600300	6"X3"	152.4x2.77	76.2x1.65	127	79.3
1503000-600400	6"X4"	152.4x2.77	101.6x2.11	127	79.3
1503000-800050	8"X1/2"	203.2x2.77	12.7x1.65	150	105.4
1503000-800075	8"X3/4"	203.2x2.77	19.05x1.65	150	105.4
1503000-800100	8"X1"	203.2x2.77	25.4x1.65	150	105.4
1503000-800150	8"X1.5"	203.2x2.77	38.1x1.65	150	105.4
1503000-800200	8"X2"	203.2x2.77	50.8x1.65	150	105.4
1503000-800250	8"X2.5"	203.2x2.77	63.5x1.65	150	105.4
1503000-800300	8"X3"	203.2x2.77	76.2x1.65	150	105.4
1503000-800400	8"X4"	203.2x2.77	101.6x2.11	150	105.4
1503000-800600	8"X6"	203.2x2.77	152.4x2.77	150	105.4

三 通

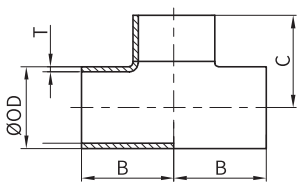



焊式同径三通 1503100-00000

NO.	Size	OD×T	B	C
1503100-000075	3/4"	19.05x1.65	25.4	25.4
1503100-000100	1"	25.4x1.65	28.6	28.6
1503100-000150	1.5"	38.1X1.65	42.05	42.05
1503100-000200	2"	50.8x1.65	52.35	52.35
1503100-000250	2.5"	63.5x1.65	59.55	59.55
1503100-000300	3"	76.2x1.65	65.9	65.9
1503100-000400	4"	101.6x2.11	87.35	87.35

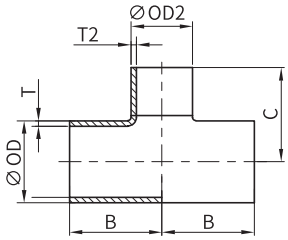



焊式异径三通　1503100-00001

NO.	Size	OD×T	OD2×T2	B	C
1503100-100050	1"X1/2"	25.4x1.65	12.7x1.65	28.6	29.2
1503100-100075	1"X3/4"	25.4x1.65	19.05x1.65	28.6	29.2
1503100-150050	1.5"X1/2"	38.1x1.65	12.7x1.65	42.05	36.55
1503100-150075	1.5"X3/4"	38.1x1.65	19.05x1.65	42.05	36.55
1503100-150100	1.5"X1"	38.1x1.65	25.4x1.65	42.05	34.9
1503100-200050	2"X1/2"	50.8x1.65	12.7x1.65	52.4	38.1
1503100-200075	2"X3/4"	50.8x1.65	19.05x1.65	52.4	44.1
1503100-200100	2"X1"	50.8x1.65	25.4x1.65	52.4	41.3
1503100-200150	2"X1.5"	50.8x1.65	38.1x1.65	52.4	48.4
1503100-250100	2.5"X1"	63.5x1.65	25.4x1.65	59.55	47.6
1503100-250150	2.5"X1.5"	63.5x1.65	38.1x1.65	59.55	54.8
1503100-250200	2.5"X2"	63.5x1.65	50.8x1.65	59.55	58.7
1503100-300025	3"X1/4"	76.2x1.65	6.35x0.89	65.9	61.1
1503100-300050	3"X1/2"	76.2x1.65	12.7x1.65	65.9	61.1
1503100-300075	3"X3/4"	76.2x1.65	19.05x1.65	65.9	61.1
1503100-300100	3"X1"	76.2x1.65	25.4x1.65	65.9	61.1
1503100-300150	3"X1.5"	76.2X1.65	38.1x1.65	65.9	61.1
1503100-300200	3"X2"	76.2X1.65	50.8x1.65	65.9	65.1
1503100-300250	3"X2.5"	76.2X1.65	63.5x1.65	65.9	65.9
1503100-400100	4"X1"	101.6x2.11	25.4x1.65	87.3	66.7
1503100-400150	4"X1.5"	101.6x2.11	38.1x1.65	87.3	73.8
1503100-400200	4"X2"	101.6x2.11	50.8x1.65	87.3	77.8
1503100-400250	4"X2.5"	101.6x2.11	63.5x1.65	87.3	78.6
1503100-400300	4"X3"	101.6x2.11	76.2x1.65	87.3	78.6

三 通

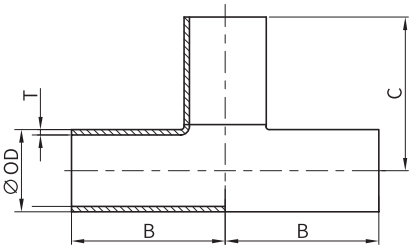



焊式同径三通 1503101-00000

NO.	Size	OD×T	B	C
1503101-000050	1/2"	12.7x1.65	19.05	19.05
1503101-000075	3/4"	19.05x1.65	47.6	47.6
1503101-000100	1"	25.4x1.65	47.6	47.6
1503101-000150	1.5"	38.1X1.65	57.2	57.2
1503101-000200	2"	50.8x1.65	76.2	76.2
1503101-000250	2.5"	63.5x1.65	76.2	76.2
1503101-000300	3"	76.2x1.65	82.6	82.6
1503101-000400	4"	101.6x2.11	98.4	98.4
1503101-000600	6"	152.4x2.77	127	127
1503101-000601	6"-1	152.4x2.11	127	127
1503101-000800	8"	203.2x2.77	150	150

三 通

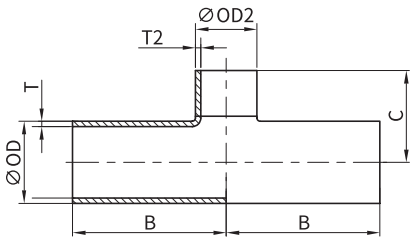



焊式异径三通　1503101-00001

NO.	Size	OD×T	OD2×T2	B	C
1503101-100050	1"X1/2"	25.4x1.65	12.7x1.65	47.75	25.4
1503101-100075	1"X3/4"	25.4x1.65	19.05x1.65	47.75	28.45
1503101-150050	1.5"X1/2"	38.1x1.65	12.7x1.65	57.15	31.75
1503101-150075	1.5"X3/4"	38.1x1.65	19.05x1.65	57.15	35.05
1503101-150100	1.5"X1"	38.1x1.65	25.4x1.65	57.15	54.1
1503101-200050	2"X1/2"	50.8x1.65	12.7x1.65	76.2	38.1
1503101-200075	2"X3/4"	50.8x1.65	19.05x1.65	76.2	41.4
1503101-200100	2"X1"	50.8x1.65	25.4x1.65	76.2	60.3
1503101-200150	2"X1.5"	50.8x1.65	38.1x1.65	76.2	63.5
1503101-250100	2.5"X1"	63.5x1.65	25.4x1.65	76.2	66.65
1503101-250150	2.5"X1.5"	63.5x1.65	38.1x1.65	76.2	69.85
1503101-250200	2.5"X2"	63.5x1.65	50.8x1.65	76.2	82.55
1503101-300150	3"X1.5"	76.2X1.65	38.1x1.65	82.55	76.2
1503101-300200	3"X2"	76.2X1.65	50.8x1.65	82.55	88.9
1503101-300250	3"X2.5"	76.2X1.65	63.5x1.65	82.55	82.55
1503101-400150	4"X1.5"	101.6x2.11	38.1x1.65	98.55	88.9
1503101-400200	4"X2"	101.6x2.11	50.8x1.65	98.55	101.6
1503101-400250	4"X2.5"	101.6x2.11	63.5x1.65	98.55	95.25
1503101-400300	4"X3"	101.6x2.11	76.2x1.65	98.55	95.25
1503101-500400	5"X4"	127x2.11	101.6X2.11	107.95	111.25
1503101-600150	6"X1.5"	152.4x2.77	38.1X1.65	127	114.3
1503101-600200	6"X2"	152.4x2.77	50.8X1.65	127	127
1503101-600250	6"X2.5"	152.4x2.77	63.5X1.65	127	120.65
1503101-600300	6"X3"	152.4x2.77	76.2X1.65	127	120.65
1503101-600400	6"X4"	152.4x2.77	101.6X2.11	127	123.95
1503101-600500	6"X5"	152.4x2.77	127x2.11	127	120.65
1503101-800200	8"X2"	203.2x2.77	50.8X1.65	150	152.4

三 通

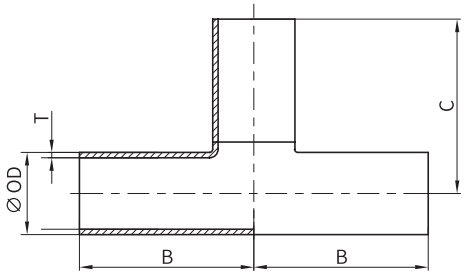



焊式同径三通 1503102-00000

NO.	Size	OD×T	B	C
1503102-000025	1/4"	6.35x0.89	44.5	44.5
1503102-000038	3/8"	9.53x0.89	44.5	44.5
1503102-000050	1/2"	12.7x1.65	47.6	47.6
1503102-000075	3/4"	19.05x1.65	50.8	50.8
1503102-000100	1"	25.4x1.65	54	54
1503102-000150	1.5"	38.1X1.65	60.3	60.3
1503102-000200	2"	50.8x1.65	73	73
1503102-000250	2.5"	63.5x1.65	79.4	79.4
1503102-000300	3"	76.2x1.65	85.7	85.7
1503102-000400	4"	101.6x2.11	104.8	104.8
1503102-000600	6"	152.4x2.77	142.9	142.9

三 通

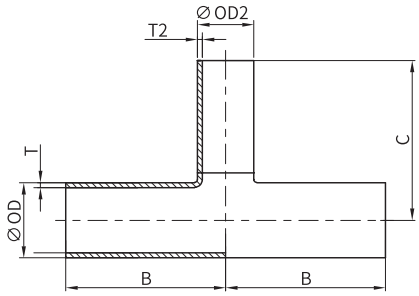



焊式异径三通　1503102-00001

NO.	Size	OD×T	OD2×T2	B	C
1503102-050038	1/2"X3/8"	12.7x1.65	9.53x0.89	47.6	47.6
1503102-075025	3/4"X1/4"	19.05x1.65	6.35x0.89	50.8	50.8
1503102-075038	3/4"X3/8"	19.05x1.65	9.53x0.89	50.8	50.8
1503102-075050	3/4"X1/2"	19.05x1.65	12.7x1.65	50.8	50.8
1503102-100025	1"X1/4"	25.4x1.65	6.35x0.89	54	54
1503102-100038	1"X3/8"	25.4x1.65	9.53x0.89	54	54
1503102-100050	1"X1/2"	25.4x1.65	12.7x1.65	54	54
1503102-100075	1"X3/4"	25.4x1.65	19.05x1.65	54	54
1503102-150025	1.5"X1/4"	38.1x1.65	6.35x0.89	60.3	60.3
1503102-150038	1.5"X3/8"	38.1x1.65	9.53x0.89	60.3	60.3
1503102-150050	1.5"X1/2"	38.1x1.65	12.7x1.65	60.3	60.3
1503102-150075	1.5"X3/4"	38.1x1.65	19.05x1.65	60.3	60.3
1503102-150100	1.5"X1"	38.1x1.65	25.4x1.65	60.3	60.3
1503102-200025	2"X1/4"	50.8x1.65	6.35x0.89	73	66.7
1503102-200038	2"X3/8"	50.8x1.65	9.53x0.89	73	66.7
1503102-200050	2"X1/2"	50.8x1.65	12.7x1.65	73	66.7
1503102-200075	2"X3/4"	50.8x1.65	19.05x1.65	73	66.7
1503102-200100	2"X1"	50.8x1.65	25.4x1.65	73	66.7
1503102-200150	2"X1.5"	50.8x1.65	38.1x1.65	73	66.7
1503102-250025	2.5"X1/4"	63.5x1.65	6.35x0.89	79.4	73
1503102-250038	2.5"X3/8"	63.5x1.65	9.53x0.89	79.4	73
1503102-250050	2.5"X1/2"	63.5x1.65	12.7x1.65	79.4	73
1503102-250075	2.5"X3/4"	63.5x1.65	19.05x1.65	79.4	73
1503102-250100	2.5"X1"	63.5x1.65	25.4x1.65	79.4	73
1503102-250150	2.5"X1.5"	63.5x1.65	38.1x1.65	79.4	73
1503102-250200	2.5"X2"	63.5x1.65	50.8x1.65	79.4	73
1503102-300050	3"X1/2"	76.2X1.65	12.7x1.65	85.7	79.4

三 通

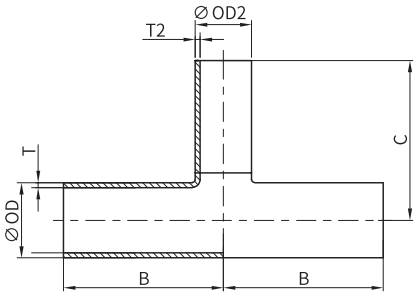



焊式异径三通 1503102-00001

NO.	Size	OD×T	OD2×T2	B	C
1503102-300075	3"X3/4"	76.2X1.65	19.05x1.65	85.7	79.4
1503102-300100	3"X1"	76.2X1.65	25.4x1.65	85.7	79.4
1503102-300150	3"X1.5"	76.2X1.65	38.1x1.65	85.7	79.4
1503102-300200	3"X2"	76.2X1.65	50.8x1.65	85.7	79.4
1503102-300250	3"X2.5"	76.2X1.65	63.5x1.65	85.7	79.4
1503102-400050	4"X1/2"	101.6x2.11	12.7x1.65	104.8	92.1
1503102-400075	4"X3/4"	101.6x2.11	19.05x1.65	104.8	92.1
1503102-400100	4"X1"	101.6x2.11	25.4/1.65	104.8	92.1
1503102-400150	4"X1.5"	101.6x2.11	38.1x1.65	104.8	92.1
1503102-400200	4"X2"	101.6x2.11	50.8x1.65	104.8	98.4
1503102-400250	4"X2.5"	101.6x2.11	63.5x1.65	104.8	98.4
1503102-400300	4"X3"	101.6x2.11	76.2x1.65	104.8	98.4
1503102-600050	6"X1/2"	152.4x2.77	12.7x1.65	142.9	123.8
1503102-600075	6"X3/4"	152.4x2.77	19.05x1.65	142.9	123.8
1503102-600100	6"X1"	152.4x2.77	25.4x1.65	142.9	123.8
1503102-600150	6"X1.5"	152.4x2.77	38.1/1.65	142.9	123.8
1503102-601150	6"X1.5"	152.4x2	38.1X1.65	142.9	129.4
1503102-600200	6"X2"	152.4x2.77	50.8X1.65	142.9	123.8
1503102-601200	6"-1X2"	152.4x2	50.8X1.65	142.9	129.4
1503102-600250	6"X2.5"	152.4x2.77	63.5X1.65	142.9	123.8
1503102-601250	6"-1X2.5"	152.4x2	63.5X1.65	142.9	129.4
1503102-600300	6"X3"	152.4x2.77	76.2X1.65	142.9	123.8
1503102-600400	6"X4"	152.4x2.77	101.6X2.11	142.9	130.2
1503102-601400	6"-1X4"	152.4x2	101.6X2.11	142.9	129.4

三 通

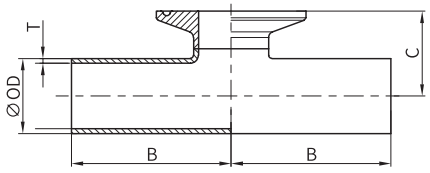



单夹式同径短切三通　1503201-000000

NO.	Size	OD×T	B	C
1503201-000050	1/2"	12.7x1.65	47.7	25.4
1503201-000075	3/4"	19.05x1.65	50.8	27.95
1503201-000100	1"	25.4x1.65	54	27.8
1503201-000150	1.5"	38.1x1.65	60.3	34.95
1503201-000200	2"	50.8x1.65	73	41.3
1503201-000250	2.5"	63.5x1.65	79.4	47.95
1503201-000300	3"	76.2x1.65	85.7	54.1
1503201-000400	4"	101.6x2.11	104.8	70
1503201-000600	6"	152.4x2.77	142.9	117.5

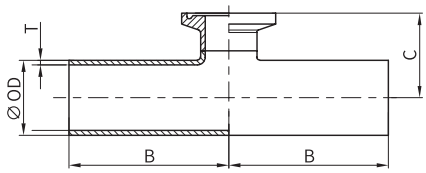



单夹式异径短切三通　1503201-000001

NO.	Size	OD×T	OD2×T2	B	C
1503201-075050	3/4"X1/2"	19.05x1.65	12.7x1.65	50.8	25.4
1503201-100050	1"X1/2"	25.4x1.65	12.7x1.65	54	28.6
1503201-100075	1"X3/4"	25.4x1.65	19.05x1.65	54	28.6
1503201-150050	1.5"X1/2"	38.1X1.65	12.7x1.65	60.3	34.9
1503201-150075	1.5"X3/4"	38.1X1.65	19.05x1.65	60.3	34.9
1503201-150100	1.5"X1"	38.1X1.65	25.4x1.65	60.3	34.9
1503201-200050	2"X1/2"	50.8X1.65	12.7x1.65	73	41.3
1503201-200075	2"X3/4"	50.8X1.65	19.05x1.65	73	41.3
1503201-200100	2"X1"	50.8X1.65	25.4x1.65	73	41.3
1503201-200150	2"X1.5"	50.8X1.65	38.1X1.65	73	41.3
1503201-250050	2.5"X1/2"	63.5X1.65	12.7x1.65	79.4	47.6
1503201-250075	2.5"X3/4"	63.5X1.65	19.05x1.65	79.4	47.6

三 通

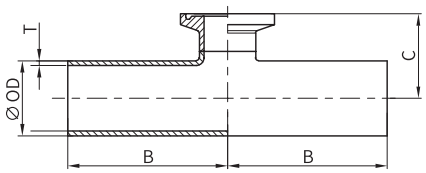



单夹式异径短切三通 1503201-000001

NO.	Size	OD×T	OD2×T2	B	C
1503201-250100	2.5"X1"	63.5X1.65	25.4x1.65	79.4	47.6
1503201-250150	2.5"X1.5"	63.5X1.65	38.1X1.65	79.4	47.6
1503201-250200	2.5"X2"	63.5X1.65	50.8X1.65	79.4	47.6
1503201-300050	3"X1/2"	76.2X1.65	12.7x1.65	85.7	54
1503201-300075	3"X3/4"	76.2X1.65	19.05x1.65	85.7	54
1503201-300100	3"X1"	76.2X1.65	25.4x1.65	85.7	54
1503201-300150	3"X1.5"	76.2X1.65	38.1X1.65	85.7	54
1503201-300200	3"X2"	76.2X1.65	50.8X1.65	85.7	54
1503201-300250	3"X2.5"	76.2X1.65	63.5X1.65	85.7	54
1503201-400050	4"X1/2"	101.6x2.11	12.7x1.65	104.8	66.7
1503201-400075	4"X3/4"	101.6x2.11	19.05x1.65	104.8	66.7
1503201-400100	4"X1"	101.6x2.11	25.4x1.65	104.8	66.7
1503201-400150	4"X1.5"	101.6x2.11	38.1X1.65	104.8	66.7
1503201-400200	4"X2"	101.6x2.11	50.8X1.65	104.8	66.7
1503201-400250	4"X2.5"	101.6x2.11	63.5X1.65	104.8	66.7
1503201-400300	4"X3"	101.6x2.11	76.2X1.65	104.8	66.7
1503201-600050	6"X1/2"	152.4x2.77	12.7x1.65	142.9	92.1
1503201-600075	6"X3/4"	152.4x2.77	19.05x1.65	142.9	92.1
1503201-600100	6"X1"	152.4x2.77	25.4x1.65	142.9	92.1
1503201-600150	6"X1.5"	152.4x2.77	38.1X1.65	142.9	92.1
1503201-600200	6"X2"	152.4x2.77	50.8X1.65	142.9	92.1
1503201-600250	6"X2.5"	152.4x2.77	63.5X1.65	142.9	92.1
1503201-600300	6"X3"	152.4x2.77	76.2X1.65	142.9	92.1
1503201-600400	6"X4"	152.4x2.77	101.6X2.11	142.9	95.3
1503201-800100	8"X1"	203.2x2.77	25.4x1.65	150	118.1
1503201-800150	8"X1.5"	203.2x2.77	38.1X1.65	150	118.1
1503201-800200	8"X2"	203.2x2.77	50.8X1.65	150	118.1
1503201-800250	8"X2.5"	203.2x2.77	63.5X1.65	150	118.1
1503201-800300	8"X3"	203.2x2.77	76.2X1.65	150	118.1
1503201-800400	8"X4"	203.2x2.77	101.6X2.11	150	121.2

三 通

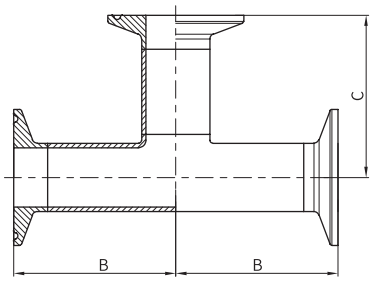



夹式同径三通　1503301-000000

NO.	Size	OD×T	B	C
1503301-000050	1/2"	12.7x1.65	31.6	31.6
1503301-000075	3/4"	19.05x1.65	60.3	60.3
1503301-000100	1"	25.4x1.65	60.3	60.3
1503301-000150	1.5"	38.1X1.65	69.9	69.9
1503301-000200	2"	50.8X1.65	88.9	88.9
1503301-000250	2.5"	63.5X1.65	88.9	88.9
1503301-000300	3"	76.2X1.65	95.3	95.3
1503301-000400	4"	101.6X2.11	114.3	114.3

三 通

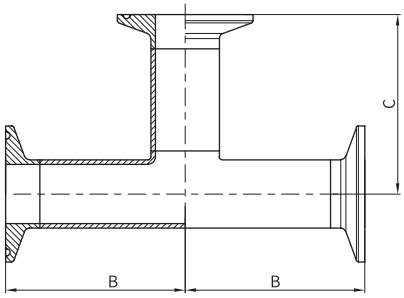



夹式同径三通 1503302-000000

NO.	Size	OD×T	B	C
1503302-000050	1/2"	12.7x1.65	60.3	60.3
1503302-000075	3/4"	19.05x1.65	63.5	63.5
1503302-000100	1"	25.4x1.65	66.7	66.7
1503302-000150	1.5"	38.1X1.65	73	73
1503302-000200	2"	50.8X1.65	85.7	85.7
1503302-000250	2.5"	63.5X1.65	92.1	92.1
1503302-000300	3"	76.2X1.65	98.4	98.4
1503302-000400	4"	101.6X2.11	120.7	120.7

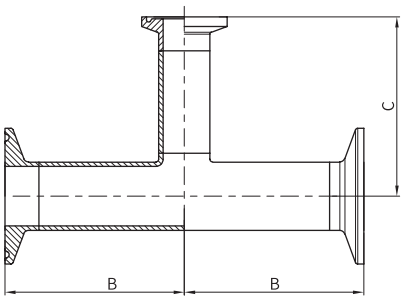



夹式异径三通 1503302-000001

NO.	Size	OD×T	OD2×T2	B	C
1503302-050038	1/2"X3/8"	12.7x1.65	9.53x0.89	60.3	60.3
1503302-075050	3/4"X1/2"	19.05x1.65	12.7x1.65	63.5	63.5
1503302-100025	1"X1/4"	25.4x1.65	6.35x0.89	66.7	66.7
1503302-100038	1"X3/8"	25.4x1.65	9.53x0.89	66.7	66.7
1503302-100050	1"X1/2"	25.4x1.65	12.7x1.65	66.7	66.7
1503302-100075	1"X3/4"	25.4x1.65	19.05x1.65	66.7	66.7
1503302-150050	1.5"X1/2"	38.1X1.65	12.7x1.65	73	73
1503302-150075	1.5"X3/4"	38.1X1.65	19.05x1.65	73	73
1503302-150100	1.5"X1"	38.1X1.65	25.4x1.65	73	73
1503302-200050	2"X1/2"	50.8X1.65	12.7x1.65	85.7	79.4
1503302-200075	2"X3/4"	50.8X1.65	19.05x1.65	85.7	79.4

三 通

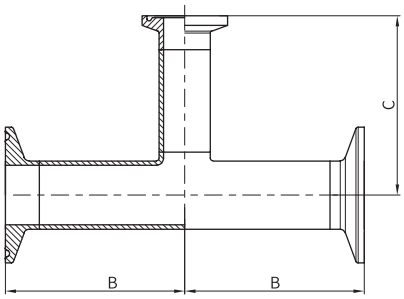



夹式异径三通　1503302-000001

NO.	Size	OD×T	OD2×T2	B	C
1503302-200100	2"X1"	50.8X1.65	25.4x1.65	85.7	79.4
1503302-200150	2"X1.5"	50.8X1.65	38.1X1.65	85.7	79.4
1503302-250050	2.5"X1/2"	63.5X1.65	12.7x1.65	92.1	85.7
1503302-250075	2.5"X3/4"	63.5X1.65	19.05x1.65	92.1	85.7
1503302-250100	2.5"X1"	63.5X1.65	25.4x1.65	92.1	85.7
1503302-250150	2.5"X1.5"	63.5X1.65	38.1X1.65	92.1	85.7
1503302-250200	2.5"X2"	63.5X1.65	50.8X1.65	92.1	85.7
1503302-300050	3"X1/2"	76.2X1.65	12.7x1.65	98.4	92.1
1503302-300075	3"X3/4"	76.2X1.65	19.05x1.65	98.4	92.1
1503302-300100	3"X1"	76.2X1.65	25.4x1.65	98.4	92.1
1503302-300150	3"X1.5"	76.2X1.65	38.1X1.65	98.4	92.1
1503302-300200	3"X2"	76.2X1.65	50.8X1.65	98.4	92.1
1503302-300250	3"X2.5"	76.2X1.65	63.5X1.65	98.4	92.1
1503302-400050	4"X1/2"	101.6x2.11	12.7x1.65	120.7	104.8
1503302-400100	4"X1"	101.6x2.11	19.05x1.65	120.7	104.8
1503302-400150	4"X1.5"	101.6x2.11	25.4x1.65	120.7	104.8
1503302-400200	4"X2"	101.6x2.11	38.1X1.65	120.7	111.1
1503302-400250	4"X2.5"	101.6x2.11	50.8X1.65	120.7	111.1
1503302-400300	4"X3"	101.6x2.11	63.5X1.65	120.7	111.1
1503302-600050	6"X1/2"	152.4x2.77	12.7x1.65	181	136.5
1503302-600075	6"X3/4"	152.4x2.77	19.05x1.65	181	136.5
1503302-600100	6"X1"	152.4x2.77	25.4x1.65	181	136.5
1503302-600150	6"X1.5"	152.4x2.77	38.1X1.65	181	136.5
1503302-600200	6"X2"	152.4x2.77	50.8X1.65	181	136.5
1503302-600250	6"X2.5"	152.4x2.77	63.5X1.65	181	136.5
1503302-600300	6"X3"	152.4x2.77	76.2X1.65	181	136.5
1503302-600400	6"X4"	152.4x2.77	101.6X2.11	181	146.1

三 通

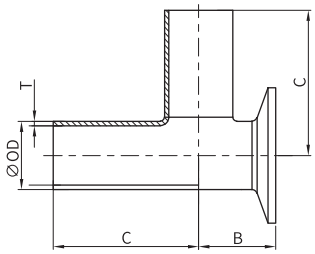



单夹 L 型三通　1503202-000000

NO.	Size	OD×T	B	C
1503202-000025	1/4"	6.35x0.89	22.2	44.5
1503202-000038	3/8"	9.53x0.89	22.2	44.5
1503202-000050	1/2"	12.7x1.65	22.2	47.6
1503202-000075	3/4"	19.05x1.65	25.4	50.8
1503202-000100	1"	25.4x1.65	28.6	54
1503202-000150	1.5"	38.1x1.65	34.9	60.3
1503202-000200	2"	50.8x1.65	41.3	73
1503202-000250	2.5"	63.5x1.65	47.6	79.4
1503202-000300	3"	76.2x1.65	54	85.7
1503202-000400	4"	101.6x2.11	69.9	104.8
1503202-000600	6"	152.4x2.77	117.5	142.9

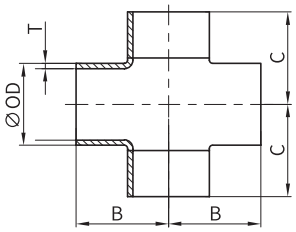



焊式同径四通　1504100-00000

NO.	Size	OD×T	B	C
1504100-000100	1"	25.4x1.65	28.6	28.6
1504100-000150	1.5"	38.1x1.65	42.05	42.05
1504100-000200	2"	50.8x1.65	52.35	52.35
1504100-000250	2.5"	63.5x1.65	59.55	59.55
1504100-000300	3"	76.2x1.65	65.9	65.9
1504100-000400	4"	101.6x2.11	87.35	87.35

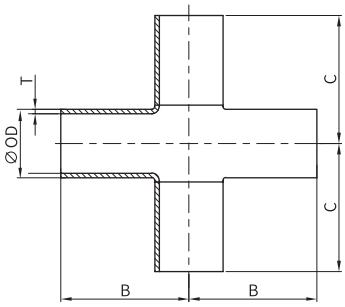



焊式同径四通　1504101-00000

NO.	Size	OD×T	B	C
1504101-000050	1/2"	12.7x1.65	19.05	19.05
1504101-000075	3/4"	19.1x1.65	47.6	47.6
1504101-000100	1"	25.4x1.65	47.6	47.6
1504101-000150	1.5"	38.1x1.65	57.2	57.2
1504101-000200	2"	50.8x1.65	76.2	76.2
1504101-000250	2.5"	63.5x1.65	76.2	76.2
1504101-000300	3"	76.2x1.65	82.6	82.6
1504101-000400	4"	101.6x2.11	98.4	98.4
1504101-000600	6"	152.4x2.77	127.0	127.0

四 通

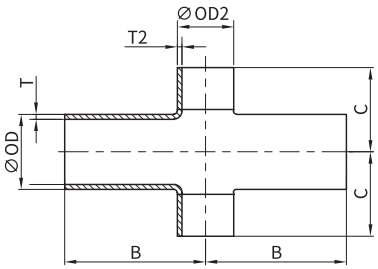



焊式异径四通　1504101-000001

NO.	Size	OD×T	OD2×T2	B	C
1504101-050038	1/2"X3/8"	12.7x1.65	9.53x0.89	47.75	25.4
1504101-075050	3/4"X1/2"	19.1x1.65	12.7x1.65	47.75	25.4
1504101-100050	1"X1/2"	25.4x1.65	12.7x1.65	47.75	25.4
1504101-100075	1"X3/4"	25.4x1.65	19.1x1.65	47.75	28.45
1504101-150050	1.5"X1/2"	38.1x1.65	12.7x1.65	57.15	31.75
1504101-150075	1.5"X3/4"	38.1x1.65	19.1x1.65	57.15	35.05
1504101-150100	1.5"X1"	38.1x1.65	25.4x1.65	57.15	54.1
1504101-200050	2"X1/2"	50.8x1.65	12.7x1.65	76.2	38.1
1504101-200075	2"X3/4"	50.8x1.65	19.1x1.65	76.2	41.4
1504101-200150	2"X1.5"	50.8x1.65	38.1x1.65	76.2	63.5
1504101-250150	2.5"X1.5"	63.5x1.65	38.1x1.65	76.2	69.85
1504101-250200	2.5"X2"	63.5x1.65	50.8x1.65	76.2	82.55
1504101-300150	3"X1.5"	76.2x1.65	38.1x1.65	82.55	76.2
1504101-300200	3"X2"	76.2x1.65	50.8x1.65	82.55	88.9
1504101-300250	3"X2.5"	76.2x1.65	63.5x1.65	82.55	82.55
1504101-400150	4"X1.5"	101.6x2.11	38.1x1.65	98.55	88.9
1504101-400200	4"X2"	101.6x2.11	50.8x1.65	98.55	101.6
1504101-400250	4"X2.5"	101.6x2.11	63.5x1.65	98.55	95.25
1504101-400300	4"X3"	101.6x2.11	76.2x1.65	98.55	95.25
1504101-500400	5"X4"	127/123x2	101.6x2.11	107.95	111.25
1504101-600150	6"X1.5"	152.4x2.77	38.1x1.65	127	114.3
1504101-600200	6"X2"	152.4x2.77	50.8x1.65	127	127
1504101-600250	6"X2.5"	152.4x2.77	63.5x1.65	127	120.65
1504101-600300	6"X3"	152.4x2.77	76.2x1.65	127	120.65
1504101-600400	6"X4"	152.4x2.77	101.6x2.11	127	123.95
1504101-600500	6"X5"	152.4x2.77	127x2.0	127	125.65
1504101-800600	8"X6"	203.2x2.77	152.4x2.77	177.8	152.4

四 通

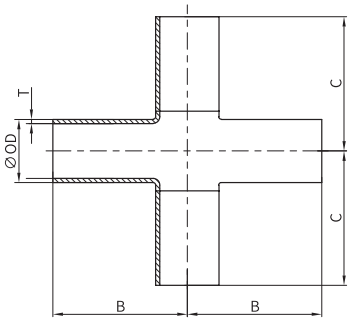



焊式同径四通　1504102-00000

NO.	Size	OD×T	B	C
1504102-000050	1/2"	12.7x1.65	47.6	47.6
1504102-000075	3/4"	19.1x1.65	50.8	50.8
1504102-000100	1"	25.4x1.65	54.0	54.0
1504102-000150	1.5"	38.1x1.65	60.3	60.3
1504102-000200	2"	50.8x1.65	73.0	73.0
1504102-000250	2.5"	63.5x1.65	79.4	79.4
1504102-000300	3"	76.2x1.65	85.7	85.7
1504102-000400	4"	101.6x2.11	104.8	104.8

四 通

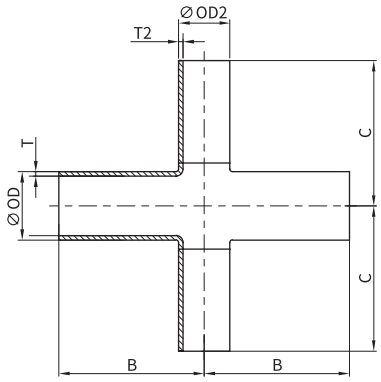



焊式异径四通　1504102-000001

NO.	Size	OD×T	OD2×T2	B	C
1504102-075050	3/4"X1/2"	19.1x1.65	12.7x1.65	50.8	50.8
1504102-100050	1"X1/2"	25.4x1.65	12.7x1.65	54.0	54.0
1504102-100075	1"X3/4"	25.4x1.65	19.1x1.65	54.0	54.0
1504102-150050	1.5"X1/2"	38.1x1.65	12.7x1.65	60.3	60.3
1504102-150075	1.5"X3/4"	38.1x1.65	19.1x1.65	60.3	60.3
1504102-150100	1.5"X1"	38.1x1.65	25.4x1.65	60.3	60.3
1504102-200050	2"X1/2"	50.8x1.65	12.7x1.65	73.0	66.7
1504102-200075	2"X3/4"	50.8x1.65	19.1x1.65	73.0	66.7
1504102-200100	2"X1"	50.8x1.65	25.4x1.65	73.0	66.7
1504102-200150	2"X1.5"	50.8x1.65	38.1x1.65	73.0	66.7
1504102-250050	2.5"X1/2"	63.5x1.65	12.7x1.65	79.4	73.0
1504102-250100	2.5"X1"	63.5x1.65	25.4x1.65	79.4	73.0
1504102-250150	2.5"X1.5"	63.5x1.65	38.1x1.65	79.4	73.0
1504102-250200	2.5"X2"	63.5x1.65	50.8x1.65	79.4	73.0
1504102-300050	3"X1/2"	76.2x1.65	12.7x1.65	85.7	79.4
1504102-300075	3"X3/4"	76.2x1.65	19.1x1.65	85.7	79.4
1504102-300100	3"X1"	76.2x1.65	25.4x1.65	85.7	79.4
1504102-300150	3"X1.5"	76.2x1.65	38.1x1.65	85.7	79.4
1504102-300200	3"X2"	76.2x1.65	50.8x1.65	85.7	79.4
1504102-300250	3"X2.5"	76.2x1.65	63.5x1.65	85.7	79.4
1504102-400050	4"X1/2"	101.6x2.11	12.7x1.65	104.8	92.1
1504102-400075	4"X3/4"	101.6x2.11	19.1x1.65	104.8	92.1
1504102-400100	4"X1"	101.6x2.11	25.4x1.65	104.8	92.1
1504102-400150	4"X1.5"	101.6x2.11	38.1x1.65	104.8	92.1
1504102-400200	4"X2"	101.6x2.11	50.8x1.65	104.8	98.4
1504102-400250	4"X2.5"	101.6x2.11	63.5x1.65	104.8	98.4
1504102-400300	4"X3"	101.6x2.11	76.2x1.65	104.8	98.4
1504102-600300	6"X3"	152.4x2.77	76.2x1.65	142.9	130.2
1504102-600400	6"X4"	152.4x2.77	101.6x2.11	142.9	130.2

四 通

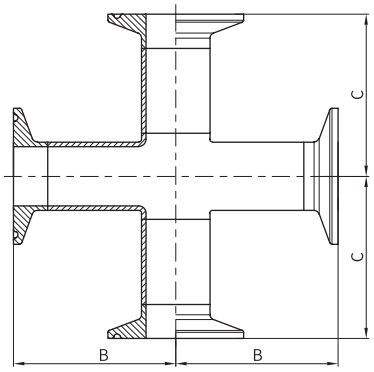



夹式同径四通 1504301-00000

NO.	Size	OD×T	B	C
1504301-000050	1/2"	12.7x1.65	31.75	31.75
1504301-000075	3/4"	19.1x1.65	60.3	60.3
1504301-000100	1"	25.4x1.65	60.3	60.3
1504301-000150	1.5"	38.1x1.65	69.9	69.9
1504301-000200	2"	50.8x1.65	88.9	88.9
1504301-000250	2.5"	63.5x1.65	88.9	88.9
1504301-000300	3"	76.2x1.65	95.3	95.3
1504301-000400	4"	101.6x2.11	114.2	114.2

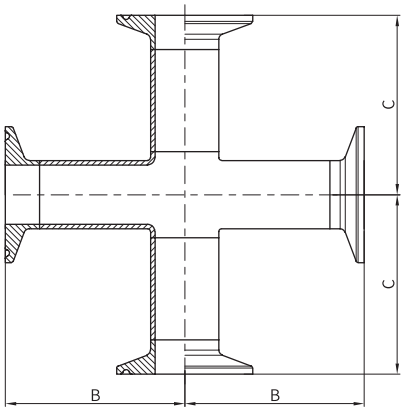



夹式同径四通 1504302-00000

NO.	Size	OD×T	B	C
1504302-000050	1/2"	12.7x1.65	60.3	60.3
1504302-000075	3/4"	19.1x1.65	63.5	63.5
1504302-000100	1"	25.4x1.65	66.7	66.7
1504302-000150	1.5"	38.1x1.65	73.0	73.0
1504302-000200	2"	50.8x1.65	85.7	85.7
1504302-000250	2.5"	63.5x1.65	92.1	92.1
1504302-000300	3"	76.2x1.65	98.4	98.4
1504302-000400	4"	101.6x2.11	120.6	120.6

大小头

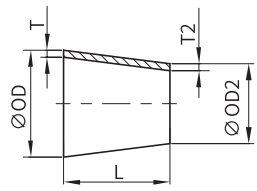



焊式同心大小头　1505000-000000

NO.	Size	OD×T	OD2×T2	L
1505000-050025	1/2"X1/4"	12.7x1.65	6.35x0.89	25.4
1505000-050038	1/2"X3/8"	12.7x1.65	9.53x0.89	25.4
1505000-075037	3/4"X3/8"	19.05x1.65	9.53x0.89	25.4
1505000-075050	3/4"X1/2"	19.05x1.65	12.7x1.65	25.4
1505000-100037	1"X3/8"	25.4x1.65	9.53x0.89	38.1
1505000-100050	1"X1/2"	25.4x1.65	12.7x1.65	38.1
1505000-100075	1"X3/4"	25.4x1.65	19.05x1.65	25.4
1505000-150037	1.5"X3/8"	38.1x1.65	9.53x0.89	76.2
1505000-150050	1.5"X1/2"	38.1x1.65	12.7x1.65	63.5
1505000-150075	1.5"X3/4"	38.1x1.65	19.05x1.65	50.8
1505000-150100	1.5"X1"	38.1x1.65	25.4x1.65	50.8
1505000-200050	2"X1/2"	50.8x1.65	12.7x1.65	114.3
1505000-200075	2"X3/4"	50.8x1.65	19.05x1.65	101.6
1505000-200100	2"X1"	50.8x1.65	25.4x1.65	101.6
1505000-200150	2"X1.5"	50.8x1.65	38.1x1.65	50.8
1505000-250075	2.5"X3/4"	63.5x1.65	19.05x1.65	152.4
1505000-250100	2.5"X1"	63.5x1.65	25.4x1.65	152.4
1505000-250150	2.5"X1.5"	63.5x1.65	38.1x1.65	101.6
1505000-250200	2.5"X2"	63.5x1.65	50.8x1.65	50.8
1505000-300050	3"X1/2"	76.2x1.65	12.7x1.65	215.9
1505000-300075	3"X3/4"	76.2x1.65	19.05x1.65	203.2
1505000-300100	3"X1"	76.2x1.65	25.4x1.65	203.2
1505000-300150	3"X1.5"	76.2x1.65	38.1x1.65	152.4
1505000-300200	3"X2"	76.2x1.65	50.8x1.65	101.6
1505000-300250	3"X2.5"	76.2x1.65	63.5x1.65	50.8
1505000-400050	4"X1/2"	101.6x2.11	12.7x1.65	317.5
1505000-400075	4"X3/4"	101.6x2.11	19.05x1.65	304.8
1505000-400100	4"X1"	101.6x2.11	25.4x1.65	304.8
1505000-400150	4"X1.5"	101.6x2.11	38.1x1.65	254
1505000-400200	4"X2"	101.6x2.11	50.8x1.65	203.2
1505000-400250	4"X2.5"	101.6x2.11	63.5x1.65	152.4
1505000-400300	4"X3"	101.6x2.11	76.2x1.65	101.6

大小头

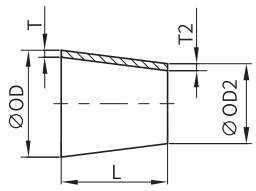



焊式同心大小头　1505000-000000

NO.	Size	OD×T	OD2×T2	L
1505000-500400	5"X4"	127/123x2	101.6x2.11	70
1505000-600100	6"X1"	152.4x2.77	25.4x1.65	273
1505000-600150	6"X1.5"	152.4x2.77	38.1x1.65	246
1505000-600200	6"X2"	152.4x2.77	50.8x1.65	220
1505000-600250	6"X2.5"	152.4x2.77	63.5x1.65	192.5
1505000-600300	6"X3"	152.4x2.77	76.2x1.65	139.7
1505000-600400	6"X4"	152.4x2.77	101.6x2.11	139.7
1505000-A00400	10"X4"	254x2.8	101.6x2.11	178

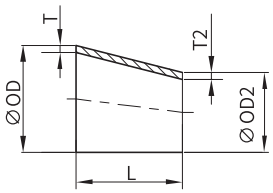



焊式偏心大小头　1505100-000000

NO.	Size	OD×T	OD2×T2	L
1505100-050037	1/2"X3/8"	12.7x1.65	9.53x0.89	25.4
1505100-075050	3/4"X1/2"	19.05x1.65	12.7x1.65	25.4
1505100-100037	1"X3/8"	25.4x1.65	9.53x0.89	38.1
1505100-100050	1"X1/2"	25.4x1.65	12.7x1.65	38.1
1505100-100075	1"X3/4"	25.4x1.65	19.05x1.65	25.4
1505100-150050	1.5"X1/2"	38.1x1.65	12.7x1.65	63.5
1505100-150075	1.5"X3/4"	38.1x1.65	19.05x1.65	50.8
1505100-150100	1.5"X1"	38.1x1.65	25.4x1.65	50.8
1505100-200050	2"X1/2"	50.8x1.65	12.7x1.65	114.3
1505100-200075	2"X3/4"	50.8x1.65	19.05x1.65	101.6
1505100-200100	2"X1"	50.8x1.65	25.4x1.65	101.6
1505100-200150	2"X1.5"	50.8x1.65	38.1x1.65	50.8
1505100-250050	2.5"X1/2"	63.5x1.65	12.7x1.65	165.1
1505100-250075	2.5"X3/4"	63.5x1.65	19.05x1.65	152.4
1505100-250100	2.5"X1"	63.5x1.65	25.4x1.65	152.4
1505100-250150	2.5"X1.5"	63.5x1.65	38.1x1.65	101.6

大小头

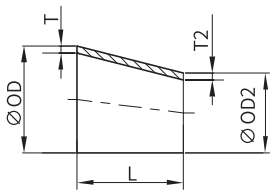



焊式偏心大小头　1505100-000000

NO.	Size	OD×T	OD2×T2	L
1505100-250200	2.5"X2"	63.5x1.65	50.8x1.65	50.8
1505100-300050	3"X1/2"	76.2x1.65	12.7x1.65	215.9
1505100-300075	3"X3/4"	76.2x1.65	19.05x1.65	203.2
1505100-300100	3"X1"	76.2x1.65	25.4x1.65	203.2
1505100-300150	3"X1.5"	76.2x1.65	38.1x1.65	152.4
1505100-300200	3"X2"	76.2x1.65	50.8x1.65	101.6
1505100-300250	3"X2.5"	76.2x1.65	63.5x1.65	50.8
1505100-400050	4"X1/2"	101.6x2.11	12.7x1.65	317.5
1505100-400075	4"X3/4"	101.6x2.11	19.05x1.65	304.8
1505100-400100	4"X1"	101.6x2.11	25.4x1.65	304.8
1505100-400150	4"X1.5"	101.6x2.11	38.1x1.65	254
1505100-400200	4"X2"	101.6x2.11	50.8x1.65	203.2
1505100-400250	4"X2.5"	101.6x2.11	63.5x1.65	152.4
1505100-400300	4"X3"	101.6x2.11	76.2x1.65	101.6
1505100-600200	6"X2"	152.4x2.77	50.8x1.65	152
1505100-600300	6"X3"	152.4x2.77	76.2x1.65	139.7
1505100-600400	6"X4"	152.4x2.77	101.6x2.11	139.7
1505100-800600	8"X6"	203.2x2.77	152.4x2.77	152

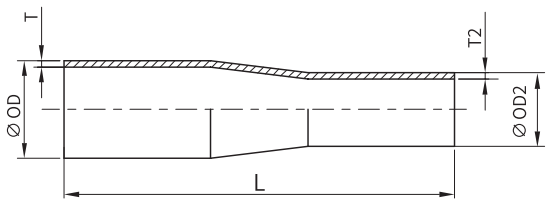



焊式同心大小头　1505004-000000

NO.	Size	OD×T	OD2×T2	L
1505004-050025	1/2"X1/4"	12.7x1.65	6.35x0.89	101.6
1505004-050038	1/2"X3/8"	12.7x1.65	9.53x0.89	101.6
1505004-075038	3/4"X3/8"	19.05x1.65	9.53x0.89	101.6
1505004-075050	3/4"X1/2"	19.05x1.65	12.7x1.65	101.6
1505004-100025	1"X1/4"	25.4x1.65	6.35x0.89	114.3
1505004-100038	1"X3/8"	25.4x1.65	9.53x0.89	114.3

大小头

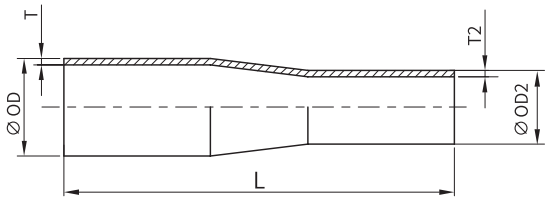



焊式同心大小头　1505004-000000

NO.	Size	OD×T	OD2×T2	L
1505004-100050	1"X1/2"	25.4x1.65	12.7x1.65	114.3
1505004-100075	1"X3/4"	25.4x1.65	19.05x1.65	101.6
1505004-150038	1.5"X3/8"	38.1x1.65	9.53x0.89	152.4
1505004-150050	1.5"X1/2"	38.1x1.65	12.7x1.65	139.7
1505004-150075	1.5"X3/4"	38.1x1.65	19.05x1.65	127
1505004-150100	1.5"X1"	38.1x1.65	25.4x1.65	127
1505004-200050	2"X1/2"	50.8x1.65	12.7x1.65	196.9
1505004-200075	2"X3/4"	50.8x1.65	19.05x1.65	184.2
1505004-200100	2"X1"	50.8x1.65	25.4x1.65	184.2
1505004-200150	2"X1.5"	50.8x1.65	38.1x1.65	133.4
1505004-250050	2.5"X1/2"	63.5x1.65	12.7x1.65	247.7
1505004-250075	2.5"X3/4"	63.5x1.65	19.05x1.65	235
1505004-250100	2.5"X1"	63.5x1.65	25.4x1.65	235
1505004-250150	2.5"X1.5"	63.5x1.65	38.1x1.65	184.2
1505004-250200	2.5"X2"	63.5x1.65	50.8x1.65	139.7
1505004-300050	3"X1/2"	76.2x1.65	12.7x1.65	298.5
1505004-300075	3"X3/4"	76.2x1.65	19.05x1.65	285.8
1505004-300100	3"X1"	76.2x1.65	25.4x1.65	285.8
1505004-300150	3"X1.5"	76.2x1.65	38.1x1.65	235
1505004-300200	3"X2"	76.2x1.65	50.8x1.65	190.5
1505004-300250	3"X2.5"	76.2x1.65	63.5x1.65	139.7
1505004-400050	4"X1/2"	101.6x2.11	12.7x1.65	406.4
1505004-400075	4"X3/4"	101.6x2.11	19.05x1.65	393.7
1505004-400100	4"X1"	101.6x2.11	25.4x1.65	393.7
1505004-400150	4"X1.5"	101.6x2.11	38.1x1.65	342.9
1505004-400200	4"X2"	101.6x2.11	50.8x1.65	298.5
1505004-400250	4"X2.5"	101.6x2.11	63.5x1.65	247.7
1505004-400300	4"X3"	101.6x2.11	76.2x1.65	196.9
1505004-600200	6"X2"	152.4x2.77	50.8x1.65	457.2
1505004-600250	6"X2.5"	152.4x2.77	63.5x1.65	406.4
1505004-600300	6"X3"	152.4x2.77	76.2x1.65	254
1505004-600400	6"X4"	152.4x2.77	101.6x2.11	254

大小头

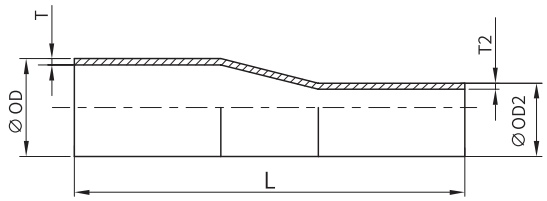



焊式偏心大小头　1505104-000000

NO.	Size	OD×T	OD2×T2	L
1505104-050038	1/2"X3/8"	12.7x1.65	9.53x0.89	101.6
1505104-075050	3/4"X1/2"	19.05x1.65	12.7x1.65	101.6
1505104-100050	1"X1/2"	25.4x1.65	12.7x1.65	114.3
1505104-100075	1"X3/4"	25.4x1.65	19.05x1.65	101.6
1505104-150050	1.5"X1/2"	38.1x1.65	12.7x1.65	139.7
1505104-150075	1.5"X3/4"	38.1x1.65	19.05x1.65	127
1505104-150100	1.5"X1"	38.1x1.65	25.4x1.65	127
1505104-200050	2"X1/2"	50.8x1.65	12.7x1.65	196.9
1505104-200075	2"X3/4"	50.8x1.65	19.05x1.65	184.2
1505104-200100	2"X1"	50.8x1.65	25.4x1.65	184.2
1505104-200150	2"X1.5"	50.8x1.65	38.1x1.65	133.4
1505104-250050	2.5"X1/2"	63.5x1.65	12.7x1.65	247.7
1505104-250075	2.5"X3/4"	63.5x1.65	19.05x1.65	235
1505104-250100	2.5"X1"	63.5x1.65	25.4x1.65	235
1505104-250150	2.5"X1.5"	63.5x1.65	38.1x1.65	184.2
1505104-250200	2.5"X2"	63.5x1.65	50.8x1.65	139.7
1505104-300050	3"X1/2"	76.2x1.65	12.7x1.65	298.5
1505104-300075	3"X3/4"	76.2x1.65	19.05x1.65	285.8
1505104-300100	3"X1"	76.2x1.65	25.4x1.65	285.8
1505104-300150	3"X1.5"	76.2x1.65	38.1x1.65	235
1505104-300200	3"X2"	76.2x1.65	50.8x1.65	190.5
1505104-300250	3"X2.5"	76.2x1.65	63.5x1.65	139.7
1505104-400050	4"X1/2"	101.6x2.11	12.7x1.65	406.4
1505104-400075	4"X3/4"	101.6x2.11	19.05x1.65	393.7
1505104-400100	4"X1"	101.6x2.11	25.4x1.65	393.7
1505104-400150	4"X1.5"	101.6x2.11	38.1x1.65	342.9
1505104-400200	4"X2"	101.6x2.11	50.8x1.65	298.5
1505104-400250	4"X2.5"	101.6x2.11	63.5x1.65	247.7
1505104-400300	4"X3"	101.6x2.11	76.2x1.65	196.9
1505104-600300	6"X3"	152.4x2.77	76.2x1.65	247.7
1505104-600400	6"X4"	152.4x2.77	101.6x2.11	254

大小头

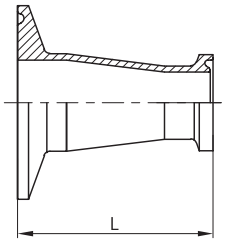



夹式同心大小头　1505200-000000

NO.	Size	OD×T	OD2×T2	L
1505200-050025	1/2"X1/4"	12.7x1.65	6.35x0.89	50.8
1505200-050037	1/2"X3/8"	12.7x1.65	9.53x0.89	50.8
1505200-075050	3/4"X1/2"	19.05x1.65	12.7x1.65	50.8
1505200-100050	1"X1/2"	25.4x1.65	12.7x1.65	63.5
1505200-100075	1"X3/4"	25.4x1.65	19.05x1.65	50.8
1505200-150050	1.5"X1/2"	38.1x1.65	12.7x1.65	88.9
1505200-150075	1.5"X3/4"	38.1x1.65	19.05x1.65	76.2
1505200-150100	1.5"X1"	38.1x1.65	25.4x1.65	76.2
1505200-200050	2"X1/2"	50.8x1.65	12.7x1.65	139.7
1505200-200075	2"X3/4"	50.8x1.65	19.05x1.65	127
1505200-200100	2"X1"	50.8x1.65	25.4x1.65	127
1505200-200150	2"X1.5"	50.8x1.65	38.1x1.65	76.2
1505200-250050	2.5"X1/2"	63.5x1.65	12.7x1.65	190.5
1505200-250075	2.5"X3/4"	63.5x1.65	19.05x1.65	177.8
1505200-250100	2.5"X1"	63.5x1.65	25.4x1.65	177.8
1505200-250150	2.5"X1.5"	63.5x1.65	38.1x1.65	127
1505200-250200	2.5"X2"	63.5x1.65	50.8x1.65	76.2
1505200-300050	3"X1/2"	76.2x1.65	12.7x1.65	241.3
1505200-300075	3"X3/4"	76.2x1.65	19.05x1.65	228.6
1505200-300100	3"X1"	76.2x1.65	25.4x1.65	228.6
1505200-300150	3"X1.5"	76.2x1.65	38.1x1.65	177.8
1505200-300200	3"X2"	76.2x1.65	50.8x1.65	127
1505200-300250	3"X2.5"	76.2x1.65	63.5x1.65	76.2
1505200-400050	4"X1/2"	101.6x2.11	12.7x1.65	346.1
1505200-400075	4"X3/4"	101.6x2.11	19.05x1.65	333.4
1505200-400100	4"X1"	101.6x2.11	25.4x1.65	333.4
1505200-400150	4"X1.5"	101.6x2.11	38.1x1.65	282.6
1505200-400200	4"X2"	101.6x2.11	50.8x1.65	231.8
1505200-400250	4"X2.5"	101.6x2.11	63.5x1.65	181
1505200-400300	4"X3"	101.6x2.11	76.2x1.65	130.2
1505200-600250	6"X2.5"	152.4x2.77	63.5x1.65	243.3
1505200-600300	6"X3"	152.4x2.77	76.2x1.65	190.5
1505200-600400	6"X4"	152.4x2.77	101.6x2.11	193.7
1505200-800400	8"X4"	203.2x2.77	101.6x2.11	184

大小头

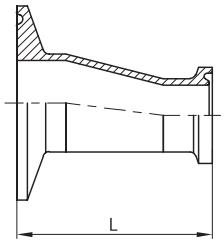



夹式偏心大小头　1505300-000000

NO.	Size	OD×T	OD2×T2	L
1505300-075050	3/4"X1/2"	19.05x1.65	12.7x1.65	50.8
1505300-100050	1"X1/2"	25.4x1.65	12.7x1.65	63.5
1505300-100075	1"X3/4"	25.4x1.65	19.05x1.65	50.8
1505300-150050	1.5"X1/2"	38.1x1.65	12.7x1.65	88.9
1505300-150075	1.5"X3/4"	38.1x1.65	19.05x1.65	76.2
1505300-150100	1.5"X1"	38.1x1.65	25.4x1.65	76.2
1505300-200050	2"X1/2"	50.8x1.65	12.7x1.65	139.7
1505300-200075	2"X3/4"	50.8x1.65	19.05x1.65	127
1505300-200100	2"X1"	50.8x1.65	25.4x1.65	127
1505300-200150	2"X1.5"	50.8x1.65	38.1x1.65	76.2
1505300-250050	2.5"X1/2"	63.5x1.65	12.7x1.65	190.5
1505300-250075	2.5"X3/4"	63.5x1.65	19.05x1.65	177.8
1505300-250100	2.5"X1"	63.5x1.65	25.4x1.65	177.8
1505300-250150	2.5"X1.5"	63.5x1.65	38.1x1.65	127
1505300-250200	2.5"X2"	63.5x1.65	50.8x1.65	76.2
1505300-300075	3"X3/4"	76.2x1.65	19.05x1.65	228.6
1505300-300100	3"X1"	76.2x1.65	25.4x1.65	228.6
1505300-300150	3"X1.5"	76.2x1.65	38.1x1.65	177.8
1505300-300200	3"X2"	76.2x1.65	50.8x1.65	127
1505300-300250	3"X2.5"	76.2x1.65	63.5x1.65	76.2
1505300-400100	4"X1"	101.6x2.11	25.4x1.65	333.4
1505300-400150	4"X1.5"	101.6x2.11	38.1x1.65	282.6
1505300-400200	4"X2"	101.6x2.11	50.8x1.65	231.8
1505300-400250	4"X2.5"	101.6x2.11	63.5x1.65	181
1505300-400300	4"X3"	101.6x2.11	76.2x1.65	130.2
1505300-600300	6"X3"	152.4x2.77	76.2x1.65	190.5
1505300-600400	6"X4"	152.4x2.77	101.6x2.11	193.7

由任组合

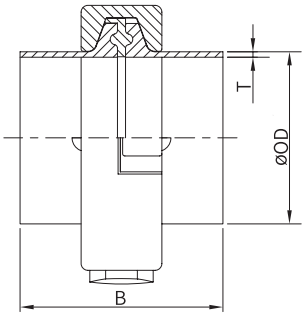



短接头活接组　1512001-000000

NO.	Size	OD×T	B
1512001-000050	1/2"	12.7x1.65	27.4
1512001-000075	3/4"	19.05x1.65	27.4
1512001-000100	1"	25.4x1.65	27.5
1512001-000150	1.5"	38.1x1.65	27.5
1512001-000200	2"	50.8x1.65	27.5
1512001-000250	2.5"	63.5x1.65	27.5
1512001-000300	3"	76.2x1.65	27.5
1512001-000400	4"	101.6x2.1	32.7

接 头

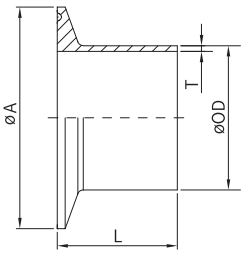



卡式长接头 1514001-0000

NO.	Size	OD×T	A	L
1514001-000025	1/4"	6.35x0.89	25	12.7
1514001-000038	3/8"	9.53x0.89	25	12.7
1514001-000050	1/2"	12.7x1.65	25	12.7
1514001-100050	1/2"-1	12.7x1.65	50.4	12.7
1514001-000075	3/4"	19.05x1.65	25	12.7
1514001-100075	3/4"-1	19.05x1.65	50.4	12.7
1514001-000100	1"	25.4x1.65	50.4	12.7
1514001-000150	1.5"	38.1x1.65	50.4	12.7
1514001-000200	2"	50.8x1.65	63.9	12.7
1514001-000250	2.5"	63.5x1.65	77.5	12.7
1514001-000300	3"	76.2x1.65	90.9	12.7
1514001-000400	4"	101.6x2.11	118.9	15.9
1514001-000600	6"	152.4x2.77	166.9	19.05
1514001-000800	8"	203.2x2.77	217.67	22.2
1514001-001000	10"	254x3.4	268.47	22.2
1514001-001200	12"	304.8x3.4	319.28	25.4

接 头

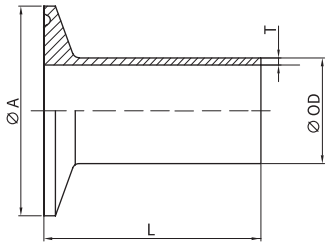



卡式长接头　1514003-0000

NO.	Size	OD×T	A	L
1514003-000025	1/4"	6.35x0.89	25	28.6
1514003-000038	3/8"	9.53x0.89	25	28.6
1514003-000050	1/2"	12.7x1.65	25	28.6
1514003-100050	1/2"-1	12.7x1.65	50.4	28.6
1514003-000075	3/4"	19.05x1.65	25	28.6
1514003-100075	3/4"-1	19.05x1.65	50.4	28.6
1514003-000100	1"	25.4x1.65	50.4	28.6
1514003-000150	1.5"	38.1x1.65	50.4	28.6
1514003-000200	2"	50.8x1.65	63.9	28.6
1514003-000250	2.5"	63.5x1.65	77.5	28.6
1514003-000300	3"	76.2x1.65	90.9	28.6
1514003-000400	4"	101.6x2.11	118.9	28.6
1514003-000600	6"	152.4x2.77	166.9	38.1
1514003-000800	8"	203.2x2.77	217.67	38.1
1514003-001000	10"	254x3.4	268.47	38.1
1514003-001200	12"	304.8x3.4	319.28	38.1

接 头

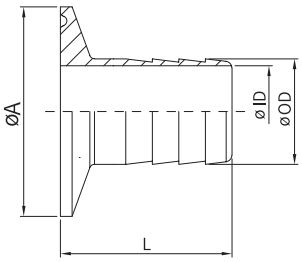



卡式胶管接头 1514044-0000

NO.	Size	OD/ID	A	L
1514044-050012	1/2"X1/8"	4.78/1.6	25	38.1
1514044-050025	1/2"X1/4"	7.92/4.75	25	38.1
1514044-050038	1/2"X3/8"	10.3/6.35	25	38.1
1514044-000050	1/2"	12.7/9.3	25	42.9
1514044-000075	3/4"	19.05/15.75	25	42.9
1514044-000100	1"	25.4/20.6	50.4	42.9
1514044-000150	1.5"	38.1/33.3	50.4	42.9
1514044-000200	2"	50.8/46	63.9	58.7
1514044-000250	2.5"	63.5/58.7	77.5	59.5
1514044-000300	3"	76.2/72	90.9	78.6
1514044-000400	4"	101.6/97.4	118.9	86.5

盲 板

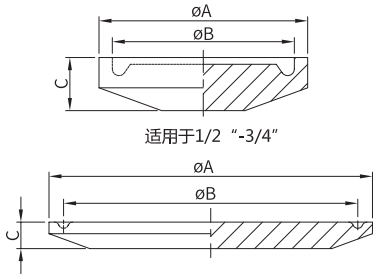



卡箍闷板 1516001-0000

NO.	Size	A	B	C
1516001-000020	DN10-DN20	34	27.5	6.35
1516001-000075	1/2"-3/4"	25	21.8	4.75
1516001-000150	1"-1.5"	50.4	43.6	6.4
1516001-000200	2"	63.9	56.3	6.4
1516001-000250	2.5“	77.4	70.6	6.4
1516001-000300	3"	90.9	83.3	6.4
1516001-000350	3.5"	105.9	93.9	6.4
1516001-000400	4"	118.9	110.3	8
1516001-000450	4.5"	130	122	7.9
1516001-000500	5"	155	146	8
1516001-000600	6"	166.9	156.87	11.1
1516001-000601	6"-1	183	174	14
1516001-000800	8"	217.7	207.2	12.7
1516001-000801	8"-1	233.5	225	14
1516001-001000	10"	168.47	257.96	12.7

盲 板

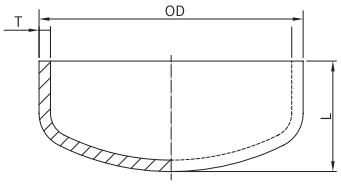



端盖 1516004-0000

NO.	Size	OD	ID	T	L
1516004-000050	1/2"	12.7	9.4	1.65	6.35
1516004-000075	3/4"	19.1	15.8	1.65	7.93
1516004-000100	1"	25.4	22.1	1.65	19.1
1516004-000150	1.5"	38.1	34.8	1.65	14.3
1516004-000200	2"	50.8	47.5	1.65	19.1
1516004-000250	2.5"	63.5	60.2	1.65	25.4
1516004-000300	3"	76.2	72.9	1.65	31.8
1516004-000400	4"	101.6	97.38	2.11	31.8
1516004-000600	6"	152.4	146.86	2.77	57.2

密封圈

适用于 1/2"-3/4"

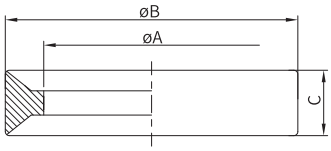

适用于 1"-10"

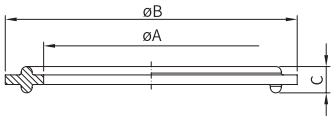



密封圈 1515001-0000

NO.	Size	A	B	C
1515001-000025	1/4"	4.6	21.7	4.5
1515001-000038	3/8"	7.9	21.7	4.5
1515001-000050	0.5"	9.6	21.7	4.5
1515001-000075	0.75"	16	21.7	4.5
1515001-000100	1"	22.4	50.5	5.5
1515001-000150	1.5"	35	50.5	5.5
1515001-000200	2"	47.8	64	5.5
1515001-000250	2.5"	60.5	77.5	5.5
1515001-000300	3"	73.1	91	5.5
1515001-000400	4"	97.8	119	5.5
1515001-000600	6"	147.2	166.9	5.2
1515001-000800	8"	200	217.67	5.2
1515001-001000	10"	247.5	268.47	4.6
1515001-001200	12"	298	319.28	5.5

卡 箍

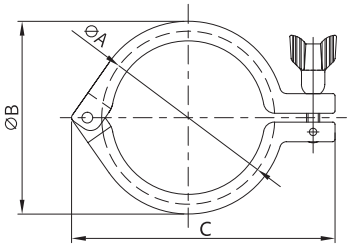



重型卡箍 1513001-0000

NO.	Size	A	B	C
1513001-000025	1/2"	28.6	33	54
1513001-000025	3/4"	28.6	33	54
1513001-000034	DN10	38	45	70
1513001-000034	DN15	38	45	70
1513001-000034	DN20	38	45	70
1513001-000051	1"(DN25)	53.9	62	86.3
1513001-000051	1.5"(DN40)	53.9	62	86.3
1513001-000064	2"(DN50)	67.4	76	105.3
1513001-000078	2.5"	80.9	88.1	115.4
1513001-000091	3"(DN65)	94.4	101.92	131
1513001-000106	3.5"(DN80)	110	117	139
1513001-000119	4"(DN100)	122.4	130.4	162.9
1513001-000130	4.5"	135	145	175.2
1513001-000155	5"(DN125)	158.8	168.8	212.5
1513001-000167	6"	170.4	186	241
1513001-000183	DN150	186.8	196.8	246.7
1513001-000218	8"	221.2	232.5	283.1
1513001-000233	DN200	237.5	248.5	300.6
1513001-000268	10"	272	284.8	340.4
1513001-000323	12"	323	336	381

卡 箍

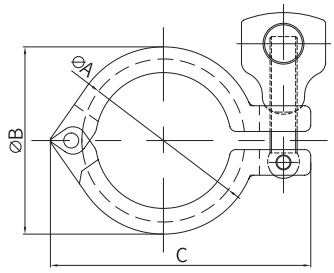



重型卡箍 1513016-0000

NO.	Size	A	B	C
1513016-000025	1/2"	28.6	33	54
1513016-000025	3/4"	28.6	33	54
1513016-000034	DN10	38	45	70
1513016-000034	DN15	38	45	70
1513016-000034	DN20	38	45	70
1513016-000051	1"(DN25)	53.9	62	86.3
1513016-000051	1.5"(DN40)	53.9	62	86.3
1513016-000064	2"(DN50)	67.4	76	105.3
1513016-000078	2.5"	80.9	88.1	115.4
1513016-000091	3"(DN65)	94.4	101.92	131
1513016-000106	3.5"(DN80)	110	117	139
1513016-000119	4"(DN100)	122.4	130.4	162.9
1513016-000130	4.5"	135	145	175.2
1513016-000155	5"(DN125)	158.8	168.8	212.5
1513016-000167	6"	170.4	186	241
1513016-000183	DN150	186.8	196.8	246.7
1513016-000218	8"	221.2	232.5	283.1
1513016-000233	DN200	237.5	248.5	300.6

卡 箍

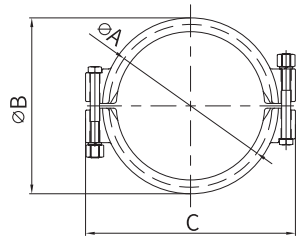



高压卡箍　1513002-0000

NO.	Size	A	B	C
1513002-000025	1/2"	29	33	47
1513002-000025	3/4"	29	33	47
1513002-000051	1"	55	65	98.5
1513002-000051	1.5"	55	65	98.5
1513002-000064	2"(DN50)	68.5	78.5	112
1513002-000078	2.5"	82	102	128
1513002-000091	3"(DN65)	95.5	105.5	139
1513002-000106	3.5"(DN80)	110	120	154
1513002-000119	4"(DN100)	123.5	133.5	168
1513002-000155	5.5"(DN125)	158.8	172.4	207.8
1513002-000167	6"	170.4	184	439
1513002-000183	DN150	186.5	202.5	241.5
1513002-000233	DN200	236	253	295

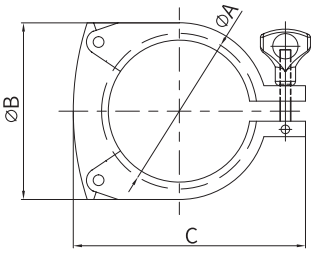



三片式卡箍　1513003-0000

NO.	Size	A	B	C
1513003-000051	1"(DN25)	53.9	70	83.8
1513003-000051	1.5"(DN40)	53.9	70	83.8
1513003-000064	2"(DN50)	67.4	82.2	96.6
1513003-000078	2.5"	80.9	93.8	112.4
1513003-000091	3"(DN65)	94.4	114	125.6
1513003-000119	4"(DN100)	122.4	140	153

卡 箍

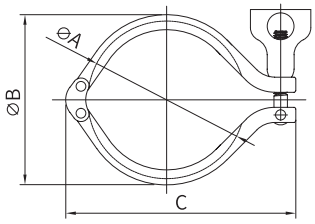



TC 卡箍　1513017-0000

NO.	Size	A	B	C
1513017-000051	1"(DN25)	53.4	62	92
1513017-000051	1.5"(DN40)	53.4	62	92
1513017-000078	2.5"	81.3	88.5	212.3
1513017-000091	3"(DN65)	94	101.5	136.3
1513017-000119	4"	122	130	166.6
1513017-000130	4.5"	133	141	176.4
1513017-000167	6"	171.2	180.3	211.1
1513017-000218	8"	222	231	264.1
1513017-000268	10"	274	283	315.3

管 夹

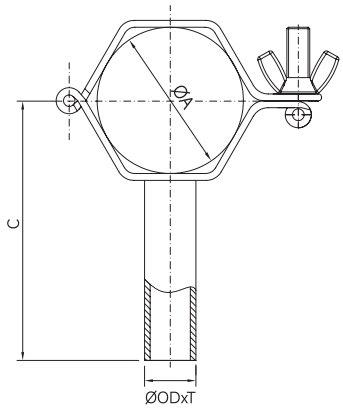

六角管夹　1024103-000000

NO.	Size	A	C	OD×T
1024103-000025	25	25	100	14x1.5
1024103-000028	28	28	100	14x1.5
1024103-000031	31	31.8	100	14x1.5
1024103-000034	34	34	100	14x1.5
1024103-000038	38	38	100	19x1.5
1024103-000040	40	40	100	19x1.5
1024103-000051	51	51	100	19x1.5
1024103-000052	52	52	100	19x1.5
1024103-000063	63	63.5	100	19x1.5
1024103-000070	70	70	100	19x1.5
1024103-000076	76	76	100	19x1.5
1024103-000085	85	85	100	19x1.5
1024103-000089	89	88.9	100	19x1.5
1024103-000101	101	101.6	100	19x1.5
1024103-000104	104	104	100	19x1.5
1024103-000129	129	129	100	19x1.5
1024103-000154	154	154	100	19x1.5
1024103-000204	204	204	151.5	19x1.5

管 夹

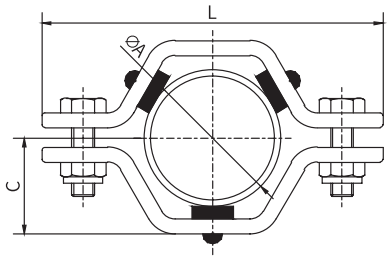



六角管夹 1524001-000000

NO.	Size	A	C	L
1524001-000050	1/2"	12.7	12	75
1524001-000075	3/4"	19.1	17	75
1524001-000100	1"	25.4	21	78.5
1524001-000150	1.5"	38.1	26.5	94
1524001-000200	2"	50.8	33.5	108
1524001-000250	2.5"	63.5	40	123
1524001-000300	3"	76.2	46	141
1524001-000400	4"	101.6	60	174
1524001-000600	6"	152.4	83.5	235

法 兰

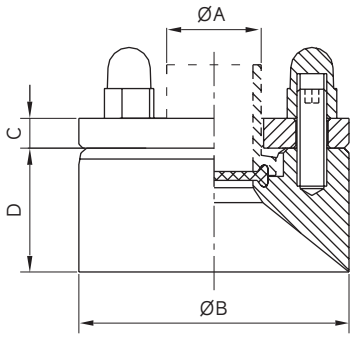



无菌法兰 5501K01-000000

NO.	A	B	C	D
5501K01-007500	3/4"	54.5	6.0	25.0
5501K01-010000	1.0"	84.5	6.0	25.0
5501K01-015000	1.5"	84.5	6.0	25.0
5501K01-020000	2.0"	99.5	6.0	25.0
5501K01-025000	2.5"	112.0	10.0	38.0
5501K01-030000	3.0"	131.0	10.0	38.0

视 镜

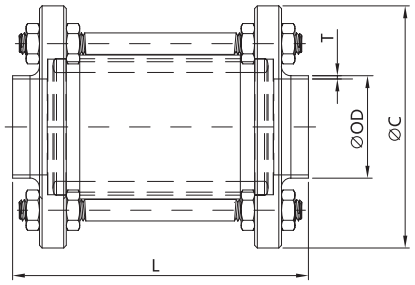



焊式直通视镜 1538000-000000

NO.	Size	OD×T	L	C
1538000-000100	1"	25.4x1.65	115	72
1538000-000150	1.5"	38.1x1.65	115	88
1538000-000200	2"	50.81.65	115	98
1538000-000250	2.5"	63.5x1.65	130	110
1538000-000300	3"	76.2x1.65	130	128

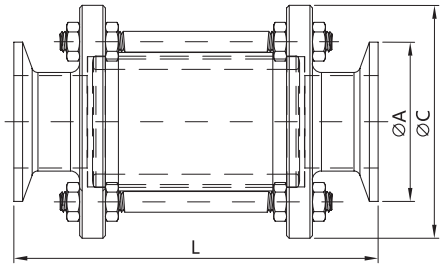



夹式直通视镜 1538100-000000

NO.	Size	L	C	A
1538100-000075	0.75"	150	80	25
1538100-000100	1"	140.4	72	50.4
1538100-000150	1.5"	140.4	88	50.4
1538100-000200	2"	140.4	98	63.9
1538100-000250	2.5"	155.4	110	77.5
1538100-000300	3"	155.4	128	90.9



过滤器

索 引



P74 滤网过滤器
概况
技术参数
P80 磁性过滤器
概况
技术参数

滤网型过滤器

应用：

新莱双联过滤器适用于过滤鲜奶、糖液、饮料、胶液、中草药液、CIP 清洗液等料液中的各类细微颗粒杂质。两只过滤器可同时或交替进行过滤，可不停机更换或过滤网，适用于长期连续生产。



选项：

1、可选择配置进出口压力表；
2、蝶阀可选用握把式，拉杆式或气动式；
3、根据进出口方向选定过滤网内衬或外衬。

双联过滤器安装使用：

安装使用时，应注意对控制箱、传感器及传动部分的保护，防止损坏。按照不锈钢自清洗过滤器本体上的箭头提示方向连接管道调试电动部分时，请注意电机的转动方向要与标示方向一致。安装时应考虑便于检修，且应安装旁通管道。安装时应尽量考虑排污口在下部，便于杂物的排放。排污管接到排污沟，排污管道不宜过长。



技术参数：

最大工作压力	10bar 145PSI
尺寸	1"~3"
密封圈 (FDA)	EPDM，FDA 177.2600，Viton
工作温度	-10°C ~120°C (EPDM) 14 °F ~248 °F +140°C（SIP, 30 分）284 °F
滤体材质	304/316L
过滤筛网	10~300 目（供选）
连接方式	焊式，卡式，由任
表面处理	内表面：电解抛光 Ra=0.4μm，外表面：抛光 Ra=0.8μm



180 度夹式过滤器　153912-000000

NO.	SIZE	A	D	L
153912X-100XXX	1"	50.4	101.6	402
153912X-150XXX	1.5"	50.4	101.6	402
153912X-200XXX	2"	63.9	101.6	402
153912X-250XXX	2.5"	77.5	114.3	402
153912X-300XXX	3"	90.9	114.3	402

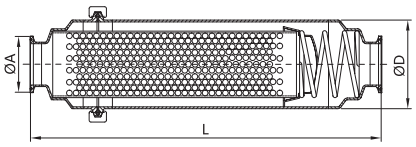

180 度夹式过滤器　153913-000000

NO.	SIZE	A	D	L
153913X-100XXX	1"	50.4	101.6	898.2
153913X-150XXX	1.5"	50.4	101.6	898.2
153913X-200XXX	2"	63.9	101.6	898.2
153913X-250XXX	2.5"	77.5	114.3	898.2
153913X-300XXX	3"	90.9	114.3	898.2

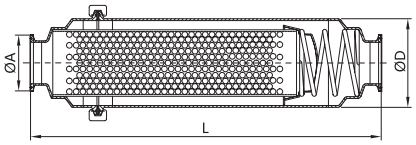

90 度焊式过滤器　153922-000000

NO.	SIZE	ODxT	D	L	L1	C
153922X-100XXX	1"	25.4x1.65	101.6	503	327.95	86.2
153922X-150XXX	1.5"	38.1x1.65	101.6	503	327.95	86.2
153922X-200XXX	2"	50.8x1.65	101.6	503	327.95	86.2
153922X-250XXX	2.5"	63.5x1.65	114.3	503	317.95	92.6
153922X-300XXX	3"	76.2x1.65	114.3	503	317.95	92.6

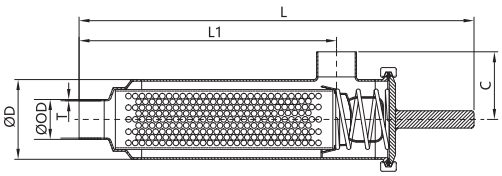

90 度夹式过滤器　153932-000000

NO.	SIZE	A	D	L	L1	C
153932X-100XXX	1"	50.4	101.6	483.75	308.65	66.9
153932X-150XXX	1.5"	50.4	101.6	483.75	308.65	66.9
153932X-200XXX	2"	63.9	101.6	483.75	308.65	66.9
153932X-250XXX	2.5"	77.5	114.3	483.75	298.65	73.3
153932X-300XXX	3"	90.9	114.3	483.75	298.65	73.3

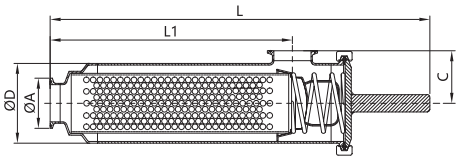

90 度夹式过滤器　153934-000000

该款过滤器需要 COP (Clean Out of Place)，清洗时需将该设备全部拆开，手工清洗之后再组装设备。因此，该款过滤器需尽可能安装在易拆卸的高度和空间。

NO.	SIZE	A	D	L	L1	C
153934X-050XXX	1/2"	25	101.6	494.25	376.12	66.5
153934X-100XXX	1"	50.4	101.6	492.47	374.34	66.5
153934X-150XXX	1.5"	50.4	101.6	492.47	374.34	66.5
153934X-200XXX	2"	63.9	101.6	492.25	363.55	66.5
153934X-250XXX	2.5"	77.5	114.3	494.25	363.55	73.85
153934X-300XXX	3"	90.9	114.3	494.25	353.55	73.85
153934X-400XXX	4"	118.9	114.3	497.35	345.65	76.95

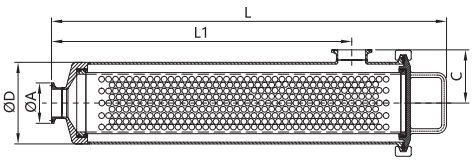

90 度焊式过滤器　153924-000000

该款过滤器需要 COP (Clean Out of Place)，清洗时需将该设备全部拆开，手工清洗之后再组装设备。因此，该款过滤器需尽可能安装在易拆卸的高度和空间。

NO.	SIZE	ODxT	D	L	L1	C
153924X-050XXX	1/2"	12.7x1.65	101.6	513.55	395.42	85.8
153924X-100XXX	1"	25.4x1.65	101.6	511.77	393.64	85.8
153924X-150XXX	1.5"	38.1x1.65	101.6	511.77	393.64	85.8
153924X-200XXX	2"	50.8x1.65	101.6	513.55	382.85	85.8
153924X-250XXX	2.5"	63.5x1.65	114.3	513.55	382.85	93.15
153924X-300XXX	3"	76.2x1.65	114.3	513.55	372.85	93.15
153924X-400XXX	4"	101.6x2.11	114.3	513.55	361.85	93.15

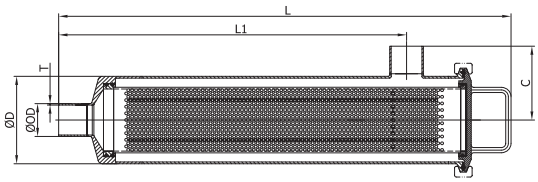

Y 型焊式过滤器　1539710-000000

NO.	SIZE	ODxT	L	C
1539710-000075	3/4"	19.05x1.65	140	85
1539710-000100	1"	25.4x1.65	120	85
1539710-000150	1.5"	38.1x1.65	150	106
1539710-000200	2"	50.8x1.65	195	145
1539710-000250	2.5"	63.5x1.65	230	170
1539710-000300	3"	76.2x1.65	280	195
1539710-000400	4"	101.6x2.1	340	258

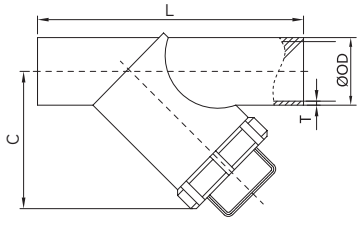

Y 型夹式过滤器　1539700-000000

NO.	SIZE	A	L	C
1539700-000075	3/4"	25	145	82
1539700-000100	1"	50.4	145	85
1539700-000150	1.5"	50.4	175	106
1539700-000200	2"	63.9	220	160
1539700-000250	2.5"	77.5	260	170
1539700-000300	3"	91	310	195
1539700-000400	4"	119	393	258

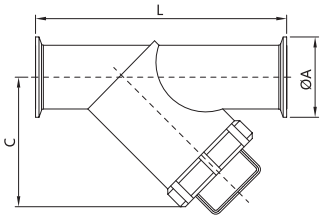

Y 型由任式过滤器　1539720-000000

NO.	SIZE	A	L	C
1539720-000100	1"	RD52X1/6	125	95
1539720-000150	1.5"	RD65X1/6	165	110
1539720-000200	2"	RD78X1/6	195	140
1539720-000250	2.5"	RD95X1/6	230	185
1539720-000300	3"	RD110X1/6	280	220
1539720-000400	4"	RD130X1/6	340	248

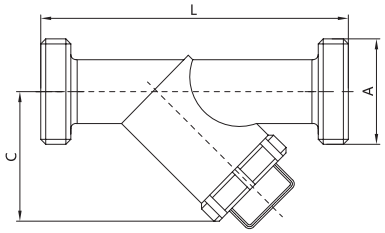

180 度焊式双联过滤器　1539A-000000

NO.	SIZE	ODxT	L	H	H1
1539AXX-100XXX	1"	25.4x1.65	486	615.6	507.6
1539AXX-150XXX	1.5"	38.1x1.65	524	672.5	545.8
1539AXX-200XXX	2"	50.8x1.65	562	729.8	583.8
1539AXX-250XXX	2.5"	63.5x1.65	620	780.8	622
1539AXX-300XXX	3"	76.2x1.65	658	831.4	660

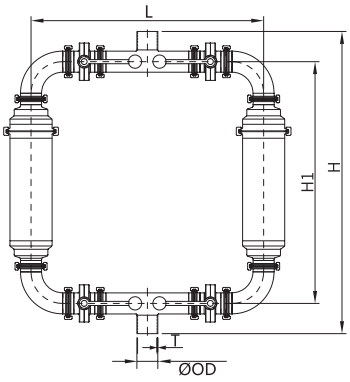

180 度夹式双联过滤器 1539B-000000

NO.	SIZE	A	L	H	H1
1539BXX-100XXX	1"(25)	50.4	486	641	507.6
1539BXX-150XXX	1.5"(38)	50.4	524	691.9	545.8
1539BXX-200XXX	2"(51)	63.9	562	755.2	583.8
1539BXX-250XXX	2.5"(63)	77.5	620	806.2	622
1539BXX-300XXX	3"(76)	90.9	658	856.8	660

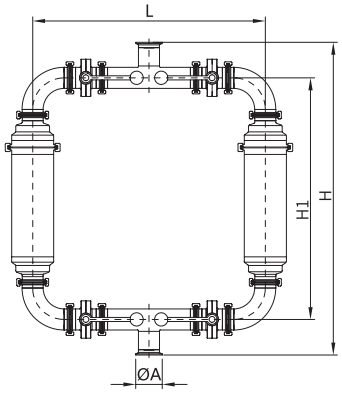

90 度焊式双联过滤器 1539C-000000

NO.	SIZE	ODxT	L	H	H1
1539CXX-100XXX	1"	25.4x1.65	486	590.55	361.45
1539CXX-150XXX	1.5"	38.1x1.65	524	616	380.55
1539CXX-200XXX	2"	50.8x1.65	562	647.65	399.55
1539CXX-250XXX	2.5"	63.5x1.65	620	672.95	408.65
1539CXX-300XXX	3"	76.2x1.65	658	698.25	427.65

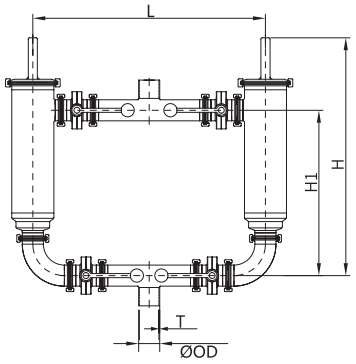

90 度夹式双联过滤器 1539D-000000

NO.	SIZE	A	L	H	H1
1539DXX-100XXX	1" (25)	50.4	486	603.25	361.45
1539DXX-150XXX	1.5" (38)	50.4	524	628.7	380.55
1539DXX-200XXX	2" (51)	63.9	562	660.35	399.55
1539DXX-250XXX	2.5" (63)	77.5	620	685.65	408.65
1539DXX-300XXX	3" (76)	90.9	658	710.95	427.65

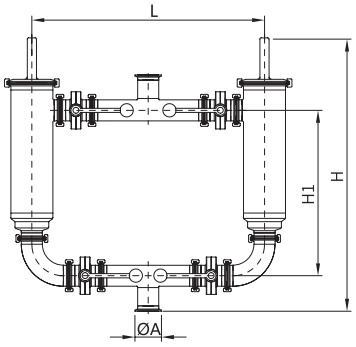

90 度由任式双联过滤器 1439J-000000

NO.	SIZE	A	L	H	H1
1539JXX-100XXX	1"	25.4	562	574.77	456.64
1539JXX-150XXX	1.5"	38.1	582	584.77	466.64
1539JXX-200XXX	2"	50.8	602	596.55	465.85
1539JXX-250XXX	2.5"	63.5	648	619.55	488.85
1539JXX-300XXX	3"	76.2	678	629.55	488.85

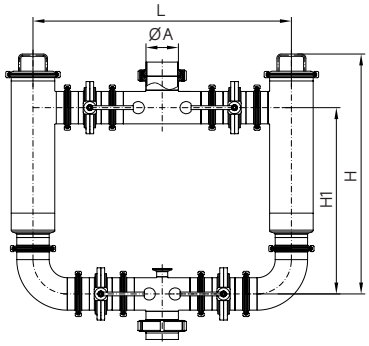

磁性过滤器

应用

磁性过滤器适用领域：筒式磁性过滤器主要适用于清除液体浆料中的磁性杂质，广泛用于化工（工业糖浆、纸浆、盐水）、制药（医药在线制造过滤）、颜料、染料、食品（糖浆、果汁、果酱、食用油）、饮料、陶瓷、等领域。本产品磁性强、去除杂质效果佳、易清理、安装方式简便灵活、拆卸简单。磁棒采用高磁性钕铁硼永磁材料制成，磁力比同类常规磁性材料（铁氧体或铝镍钴永磁材料）磁力高出 5-20 倍，可以用于除 0.5μm 的微小磁性杂质小颗粒。本公司产品可以连续使用十年以上，表面光洁度高，可以满足高洁净卫生要求。

工作原理

在液体输送的管路中安装磁性过滤器，流体介质经过磁性过滤器通过多个流量口进入过滤器中，在过滤器大管道中与磁棒持续充分的接触，受到磁棒强大磁力的磁性作用，彻底吸除了流体介质带有的磁性金属杂质。多流量口可以改变原来流体的方向，大管体能使介质与磁棒更长时间接触。这样的设计一般的过滤器在吸除杂质过程中接触的更加充分有效。

技术数据

过流部件：ALSI316L/304L
其他部件：ALSI304
表面处理：Ra ≤ 0.8μm
过流产品密封件：VITON, EPDM, TEFLON, SILICON
连接方式：卡式 , 焊式 , 法兰式 , 螺纹式（ ACME, NPT）





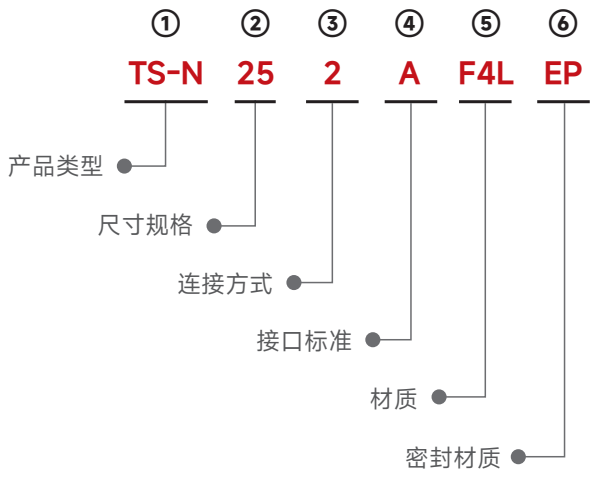

订购信息

①	产品类型	TS-N TS-A TS-L TS-B BS-C BS-E	TS-N 标准型 TS-A 角向型 TS-L 加长型 TS-B 高洁净型 BS-C 桶式 (同心) BS-E 桶式 (偏心)
②	尺寸规格	DN25-DN100	
③	连接方式	0 1 2	焊式 卡式 螺纹式
④	接口标准	I D A G	ISO (IS0 2037) DIN (DIN11850 系列 2) 3A (3A 269) GB
⑤	材质	F4L F6L	304L 316L
⑥	密封材质	EP FK SI TE	EPDM FKM SILICON TEFLON

BS-E 筒式磁性过滤器

NO.	SIZE	A (mm)	C (mm)	L (mm)	磁棒数量（根）
1549121-000100	1"	25.4	50.4	786.8	4
1549121-000150	1.5"	38.1	50.4	685.2	4
1549121-000200	2"	50.8	63.9	583.6	4
1549121-000250	2.5"	63.5	77.5	482	4
1549121-000300	3"	76.2	90.9	517	6
1549121-000400	4"	101.6	118.9	517	6

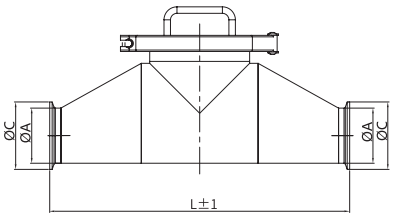

TS-N 标准型磁性过滤器

NO.	SIZE	A (mm)	D (mm)	L (mm)	L1 (mm)	工作压力（Mpa）
1549110-000100	1"	25.4	101.6	402	240	1Mpa
1549110-000150	1.5"	38.1	101.6	402	240	
1549110-000200	2"	50.8	101.6	402	240	
1549110-000250	2.5"	63.5	114.3	402	240	
1549110-000300	3"	76.2	114.3	402	240	
1549110-000400	4"	101.6	127	402	240	

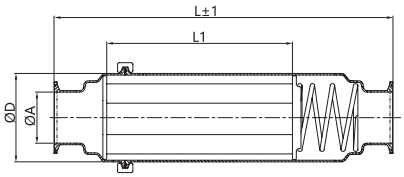

TS-L 加长型磁性过滤器

NO.	SIZE	A (mm)	D (mm)	L (mm)	L1 (mm)	工作压力（Mpa）
1549130-000100	1"	25.4	101.6	915	790	1Mpa
1549130-000150	1.5"	38.1	101.6	915	790	
1549130-000200	2"	50.8	101.6	915	790	
1549130-000250	2.5"	63.5	114.3	915	790	
1549130-000300	3"	76.2	114.3	915	790	
1549130-000400	4"	101.6	127	897	790	

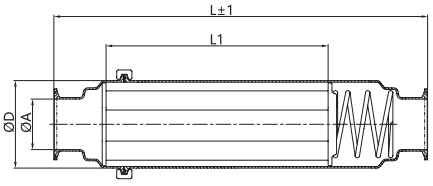

TS-A 角向型磁性过滤器

NO.	SIZE	A (mm)	D (mm)	L (mm)	L1 (mm)	工作压力 (Mpa)
1549120-000100	1"	25.4	101.6	483	240	1Mpa
1549120-000150	1.5"	38.1	101.6	483	240	
1549120-000200	2"	50.8	101.6	483	240	
1549120-000250	2.5"	63.5	114.3	483	240	
1549120-000300	3"	76.2	114.3	483	240	
1549120-000400	4"	101.6	127	483	240	

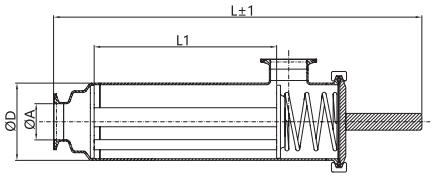

TS-B 高洁净型磁性过滤器

NO.	SIZE	A (mm)	D (mm)	L (mm)	L1 (mm)	工作压力 (Mpa)
1549140-000100	1"	25.4	101.6	575	240	1Mpa
1549140-000150	1.5"	38.1	101.6	509	240	
1549140-000200	2"	50.8	101.6	459	240	
1549140-000250	2.5"	63.5	114.3	411	240	
1549140-000300	3"	76.2	114.3	419	240	
1549140-000400	4"	101.6	127	465	240	

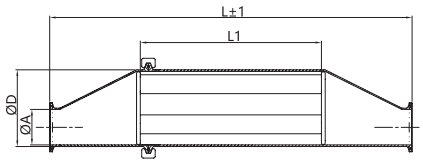

卫生级阀门

索 引



P85 球阀
P106 蝶阀
P119 座阀
P146 防混阀
P154 角座阀
P161 弧形阀
P165 灌注阀
P166 四通阀
P167 取样阀
P172 恒压阀
P174 止回阀
P178 智能头
P179 隔膜阀

球阀设计与结构

阀门由以下部分组成：

- 控制器
- 执行器
- 球体
- 球垫
- 阀体

控制器


限位反馈


防爆限位反馈


电磁阀


防爆电磁阀


机械控制


智能控制


防爆智能控制

执行器


气动


电动


握把

球体


O 型


V 型


三通 / T 型（L 型）

球垫


全包型
（适用于：A 型和 B 型）


半包型

阀体


直通式
（焊式 / 卡式 / 法兰式）


吹扫式


锻造式


三通式


罐底式

球阀选型数据

接口标准	DIN	D
	ISO	I
	3A	A
	GB	G
接口尺寸	0.5″	15
	0.75″	20
	1.0″	25
	1.5″	40
	2.0″	50
	2.5″	65
	3.0″	80
	4.0″	100
驱动形式	手动	M
	气动常开	NO
	气动常闭	NC
	双动	DA
阀体形式	两通型	Z
	T型	T

连接方式	焊式	1
	卡式	2
	焊卡式	3
阀体材质	316L	6L
	304L	4L
球垫形式	全包型	E
	半包型	S
反馈形式 (仅适用于气动)		
电磁阀	有	1
	无	0
感应器	无	N
	单感应	SI
	双感应	DI
感应器形式	感应式	I
	机器式	M

选型编码范例

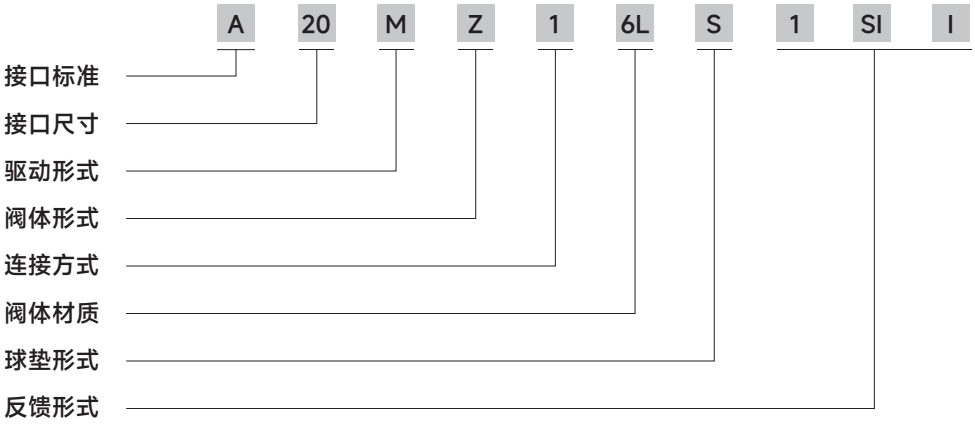

备注:

3A，尺寸0.75"，焊式手动直通球阀，316L材质，标准型，带电磁阀+感应式单感应器

注: 若带有反馈信号的阀门用于危险区域，在订购时请特别注明电子元件的防爆等级!

卫生级
高平台 A 型球阀







新莱卫生级球阀分为直通球阀和三通球阀两种结构，采用全通径设计，无任何流体阻碍，使KBV成为了粘性流体或带有固体微粒的流体的最佳选择。

工作原理

带有圆形通道的球体作启闭件，球体随阀杆转动实现启闭动作。球体随阀杆旋转 90°可达到打开或关闭阀门。适用于要求阀门具有全线性设计的情况，以便减少管道絮流和压降。对于要求尽量减少产品残存的重要加工应用，还可以选配全包型阀座。

应用

制药，食品，饮料，精细化工等行业应用

关于 KING LAI 阀门的重要信息

- ！ KING LAI 的球阀设计适用于全开、全关的工况
- ！ KING LAI 球阀不建议使用于具有高频状态的场景
- ！ 请定期维护易损件以提高阀门使用寿命并防止泄露
- ！ 阀门在一段时间没有动作后再开启可能会产生更高的初始扭矩

技术参数

工作温度 *	PTFE / TFM: -10°C ~150°C
驱动方式	手动 / 气动 / 电动
自控单元	反馈装置 定位器 圆柱型位置感应器
球垫材质	PTFE / TFM
球阀形式	全包 / 半包
阀体材质	CF8(304) / CF3M(316L)
接口形式	焊式，卡式，法兰式
接口口径	DN15~DN100
表面处理	外表面电解 内表面 Ra ≤ 0.8μm（可选电解）
规范标准	符合 ISO、DIN 标准及 3A，CE 认证

NOTE

- ！ PTFE 阀座可适用于短时的 SIP
- ！ TFM 阀座在高温情况下长期使用需要缩短维护周期以提高阀门工作的稳定性
- ！ 200°C以上请见 KING LAI H型球阀或咨询 KING LAI 官方以便获得专业解决方案

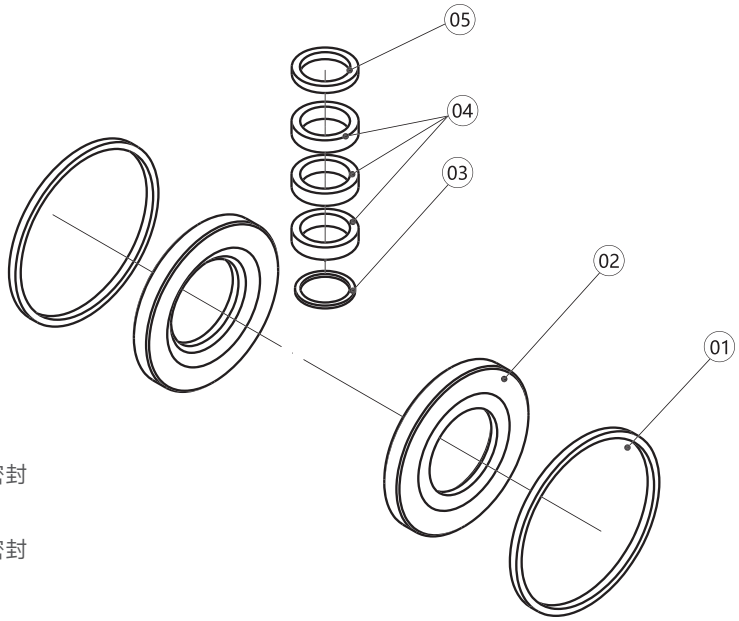

① 2 个阀体密封
② 2 个阀座
③ 1 个阀杆密封
④ 3 个填料

Valve type	01	02	03	04	05
PTFE（全包 / 半包）	PTFE	PTFE	PTFE	PTFE	石墨
TFM（半包）	PTFE	TFM	PTFE	PTFE	石墨

PTFE/TFM 材质证明：FDA 符合性声明 (CFR 21:177.2600)
或 177.1550 USP class VI 类符合性认证



半包型结构



全包型结构



调节型结构



PTFE

驱动装置最小扭矩范围

管道尺寸	扭矩 (Kgf.m)
150	0.9
20.0	1.1
25.0	1.4
38.0	2.7
51.0	3.1
63.5	5.0
76.1	7.3
101.6	10.7

手动焊式高平台球阀

KBV-MW-S：焊式手动球阀 （半包型）

NO.	SIZE	A	B	C	H	L
7021	1/2"	12.7	9.4	88.6	68.7	140.5
	3/4"	19.05	15.8	102.7	73.0	140.5
	1.0"	25.4	22.1	115.2	79.0	140.5
	1.5"	38.1	34.8	139.9	100.6	192.3
	2.0"	50.8	47.5	158.1	110.1	192.3
	2.5"	63.5	60.2	198.0	145.8	295.3
	3.0"	76.2	72.9	227.5	153.5	295.3
	4.0"	101.6	97.4	241.0	182.8	295.3

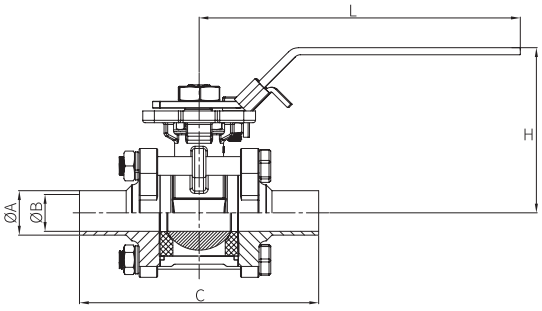

手动焊式高平台球阀

KBV-MW-E：焊式手动球阀 （全包型）

NO.	SIZE	A	B	C	H	L
7020	1/2"	12.7	9.4	88.6	68.7	140.5
	3/4"	19.05	15.8	102.7	73.0	140.5
	1.0"	25.4	22.1	115.2	79.0	140.5
	1.5"	38.1	34.8	139.9	100.6	192.3
	2.0"	50.8	47.5	158.1	110.1	192.3
	2.5"	63.5	60.2	198.0	145.8	295.3
	3.0"	76.2	72.9	227.5	153.5	295.3
	4.0"	101.6	97.4	241.0	182.8	295.3

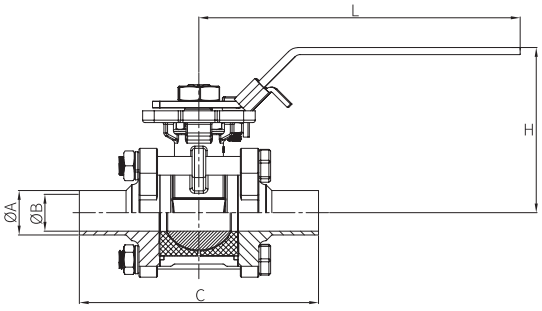

手动卡式高平台球阀

KBV-MW-S：卡式手动球阀 （半包型）

NO.	SIZE	A	B	C	H	L
7121	1/2"	25	9.4	88.6	68.7	140.5
	3/4"	25	15.8	102.7	73.0	140.5
	1.0"	50.4	22.1	115.2	79.0	140.5
	1.5"	50.4	34.8	139.9	100.6	192.3
	2.0"	63.9	47.5	158.1	110.1	192.3
	2.5"	77.5	60.2	198.0	145.8	295.3
	3.0"	90.9	72.9	227.5	153.5	295.3
	4.0"	118.9	97.4	241.0	182.8	295.3

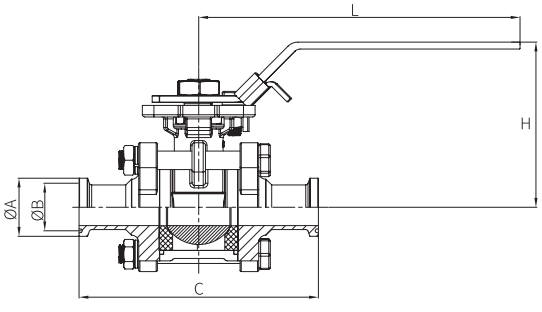

手动卡式高平台球阀

KBV-MW-E：卡式手动球阀 （全包型）

NO.	SIZE	A	B	C	H	L
7120	1/2"	25	9.4	88.6	68.7	140.5
	3/4"	25	15.8	102.7	73.0	140.5
	1.0"	50.4	22.1	115.2	79.0	140.5
	1.5"	50.4	34.8	139.9	100.6	192.3
	2.0"	63.9	47.5	158.1	110.1	192.3
	2.5"	77.5	60.2	198.0	145.8	295.3
	3.0"	90.9	72.9	227.5	153.5	295.3
	4.0"	118.9	97.4	241.0	182.8	295.3

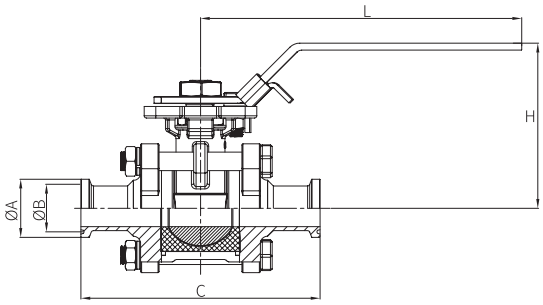

气动焊式高平台球阀

KBV-PW-S:（单动、双动可选）半包型

NO.	SIZE	A	B	C	H
7321	1/2"	12.7	9.4	88.6	126.5
	3/4"	19.1	15.8	102.7	130.8
	1.0"	25.4	22.1	115.2	139.7
	1.5"	38.1	34.8	139.9	161.6
	2.0"	50.8	47.5	158.1	190.7
	2.5"	63.5	60.3	198.0	226.5
	3.0"	76.1	72.9	227.5	234.8
	4.0"	101.6	97.4	241.0	280.4

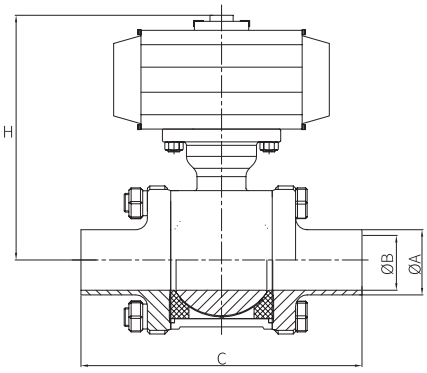

气动焊式高平台球阀

KBV-PW-E（单动、双动可选）全包型

NO.	SIZE	A	B	C	H
7320	1/2"	12.7	9.4	88.6	126.5
	3/4"	19.1	15.8	102.7	130.8
	1.0"	25.4	22.1	115.2	139.7
	1.5"	38.1	34.8	139.9	161.6
	2.0"	50.8	47.5	158.1	190.7
	2.5"	63.5	60.3	198.0	226.5
	3.0"	76.1	72.9	227.5	234.8
	4.0"	101.6	97.4	241.0	280.4

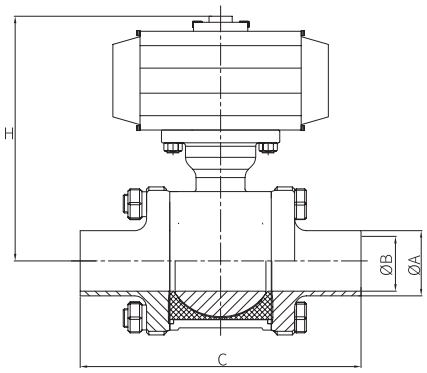

气动卡式高平台球阀

KBV-PW-S (单动、双动可选） 半包型

NO.	SIZE	A	B	C	H
7421	1/2"	25	9.4	88.6	126.5
	3/4"	25	15.8	102.7	130.8
	1.0"	50.4	22.1	115.2	139.7
	1.5"	50.4	34.8	139.9	161.6
	2.0"	63.9	47.5	158.1	190.7
	2.5"	77.5	60.2	198.0	226.5
	3.0"	90.9	72.9	227.5	234.8
	4.0"	118.9	97.4	241.0	280.4

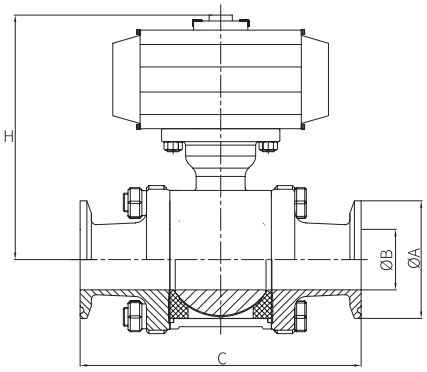

气动卡式高平台球阀

KBV-PW-E (单动、双动可选）全包型

NO.	SIZE	A	B	C	H
7420	1/2"	25	9.4	88.6	126.5
	3/4"	25	15.8	102.7	130.8
	1.0"	50.4	22.1	115.2	139.7
	1.5"	50.4	34.8	139.9	161.6
	2.0"	63.9	47.5	158.1	190.7
	2.5"	77.5	60.2	198.0	226.5
	3.0"	90.9	72.9	227.5	234.8
	4.0"	118.9	97.4	241.0	280.4

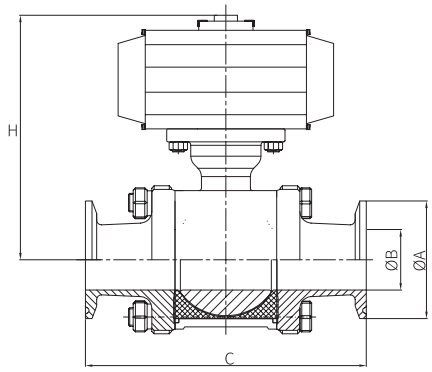

卫生级
高平台B型球阀







B 型球阀阀体采用全通径设计，无任何流体阻碍，精密真空蜡模铸造先进工艺，具有结构紧凑、重量轻、安装方便等特点。阀座采用弹性密封结构，密封可靠，启闭轻松。阀座材质符合 FDA CFR 21：177.2600 或 177.1550 USP class VI。

应用

B 型球阀适用于截断或接通管路中的介质。选用不同的材质，不同连接方式可广泛应用在水、食品、中成药提取等领域。

技术参数

工作温度 *	PTFE / TFM: -10℃ ~150℃
设计压力	PN10
驱动方式	手动 / 气动 / 电动
自控单元	反馈装置 定位器 圆柱型位置感应器
球垫材质	PTFE / TFM
球阀形式	全包 / 半包
阀体材质	CF8（304）/ CF3M（316L）
接口形式	焊式，卡式
接口口径	DN15~DN100
表面处理	外表面电解， 内表面 Ra ≤ 0.8μm（可选电解）
连接标准	DIN, ISO, 3A

NOTE

- ! PTFE 阀座可适用于短时的 SIP
- ! TFM 阀座在高温情况下长期使用需要缩短维护周期以提高阀门工作的稳定性
- ! 200℃以上请见 KING LAI H型球阀或咨询 KING LAI 官方以便获得专业解决方案

B 型球阀手动卡式

NO.	SIZE	A	B	C	H	L
B7121	1/2"	25	9.4	83	62.5	138.2
	3/4"	25	15.75	83	62.5	138.2
	1.0"	50.4	22.1	115.2	73	138.2
	1.5"	50.4	34.8	131	85.5	138.2
	2.0"	63.9	47.5	146.9	102.7	190.3
	2.5"	77.5	60.2	185	117.1	190.3
	3.0"	90.9	72.9	210	144	293.3
	4.0"	118.9	97.4	213	166	293.3

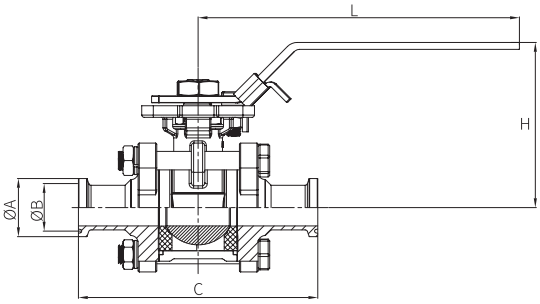

B 型球阀手动焊式

NO.	SIZE	A	B	C	H	L
B7021	1/2"	12.7	9.4	81	62.5	138.2
	3/4"	19.05	15.75	81	62.5	138.2
	1.0"	25.4	22.1	115.2	73	138.2
	1.5"	38.1	34.8	131	85.5	138.2
	2.0"	50.8	47.5	146.9	102.7	190.3
	2.5"	63.5	60.2	185	117.1	190.3
	3.0"	76.2	72.9	210	144	293.3
	4.0"	101.6	97.4	213	166	293.3

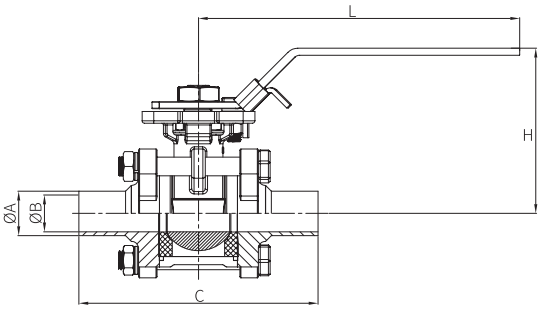

B 型球阀气动卡式

NO.	SIZE	A	B	C	H
B7421	1/2"	25	9.4	83	130.5
	3/4"	25	15.75	83	130.5
	1.0"	50.4	22.1	115.2	147
	1.5"	50.4	34.8	131	161.5
	2.0"	63.9	47.5	146.9	191.7
	2.5"	77.5	60.2	185	216.1
	3.0"	90.9	72.9	210	249.5
	4.0"	118.9	97.4	213	270.4

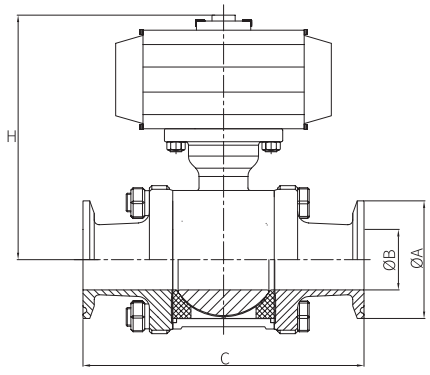

B 型球阀气动焊式

NO.	SIZE	A	B	C	H
B7321	1/2"	12.7	9.4	81	130.5
	3/4"	19.05	15.75	81	130.5
	1.0"	25.4	22.1	115.2	147
	1.5"	38.1	34.8	131	161.5
	2.0"	50.8	47.5	146.9	191.7
	2.5"	63.5	60.2	185	216.1
	3.0"	76.2	72.9	210	249.5
	4.0"	101.6	97.4	213	270.4

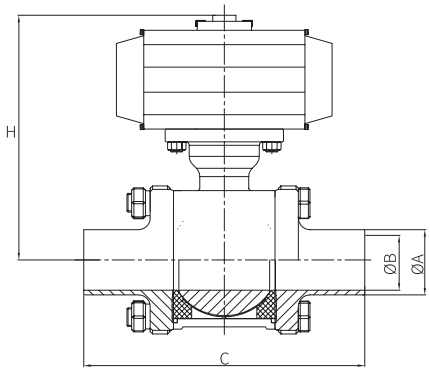

卫生级
法兰式球阀



卫生级法兰球阀是一种特殊的球阀，主要用于卫生领域的流体控制。它采用高质量的不锈钢材料和精密的设计制造工艺，确保产品具有优异的密封性和耐用性。此外，卫生级法兰球阀还具有易于清洗、易于维护等优点，因此被广泛应用于食品、制药、化工等行业。

特 点

- 优异的密封性能，能够有效防止流体泄漏。
- 采用高质量的不锈钢材料，具有良好的耐腐蚀性和耐高温性。
- 结构简单，操作方便，易于维护。
- 符合卫生标准，易于清洗，能够保证流体的卫生安全。

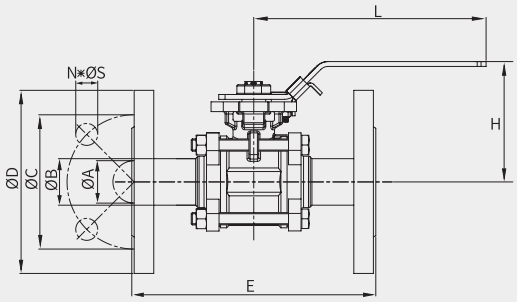

手动法兰式球阀

NO.	SIZE	A	B	C	D	E	H	N	S	L
07M	1/2"	9.4	12.7	65	95	170.6	65.5	4	14	140.5
	3/4"	15.75	19.05	75	105	170.7	69.8	4	14	140.5
	1.0"	22.1	25.4	85	115	169.2	78.7	4	14	140.5
	1.5"	34.8	38.1	110	150	197.9	96.6	4	18	192.3
	2.0"	47.5	50.8	125	165	219.1	106.7	4	18	192.3
	2.5"	60.2	63.5	145	185	259	142	8	18	295.3
	3.0"	72.9	76.2	160	200	287.5	148.5	8	18	295.3
	4.0"	97.4	101.6	180	220	305	179.4	8	18	295.3

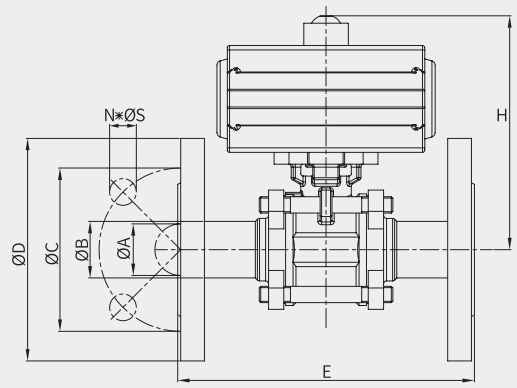

气动法兰式球阀

NO.	SIZE	A	B	C	D	E	H	N	S
07P	1/2"	9.4	12.7	65	95	170.6	131.5	4	14
	3/4"	15.75	19.05	75	105	170.7	135.8	4	14
	1.0"	22.1	25.4	85	115	169.2	144.7	4	14
	1.5"	34.8	38.1	110	150	197.9	173	4	18
	2.0"	47.5	50.8	125	165	219.1	195.2	4	18
	2.5"	60.2	63.5	145	185	259	223.7	8	18
	3.0"	72.9	76.2	160	200	287.5	238	8	18
	4.0"	97.4	101.6	180	220	305	285.4	8	18

卫生级
H 型高温球阀



HA 型



HB 型

产品优势

1. 可应对高于 150°C的蒸汽工况
2. 适应 UHT 设备自灭菌及无菌包装系统
3. 适应高温反应釜的清洁与灭菌
4. 可适应生产线急速升降温切换，提高生产效率
5. 密封材质符合 FDA CFR 21:177.2600
6. 全通径设计，无任何流体阻碍

- 束缚式密封设计，避免阀座因上下游压力波动而移动。
- 支撑可以优化高温下阀座的密封可靠性。



应用

制药、食品、饮料、精细化工领域的高饱和蒸气压的工况需求。

技术参数

工作温度 *	HA 型：TFM：-10°C ~ 200°C HB 型：PEEK：-10°C ~ 300°C
驱动方式	手动 / 气动 / 电动
自控单元	电磁阀 位置反馈 定位器
球垫材质	TFM / PEEK
阀体材质	CF3M、CF8
接口形式	焊式，卡式，法兰式
接口口径	DN20 ~ DN100
表面处理	外表面电解， 内表面 Ra ≤ 0.8μm（可选电解）
连接标准	符合 ISO、DIN 标准及 3A，CE 认证

NOTE

! 高温状态下长期保持开或者关状态需要缩短的维护周期以保证生产的可靠性

! 其他特殊场景请咨询 KING LAI 官方以便提供专业方案

H 型高温球阀结构示意图

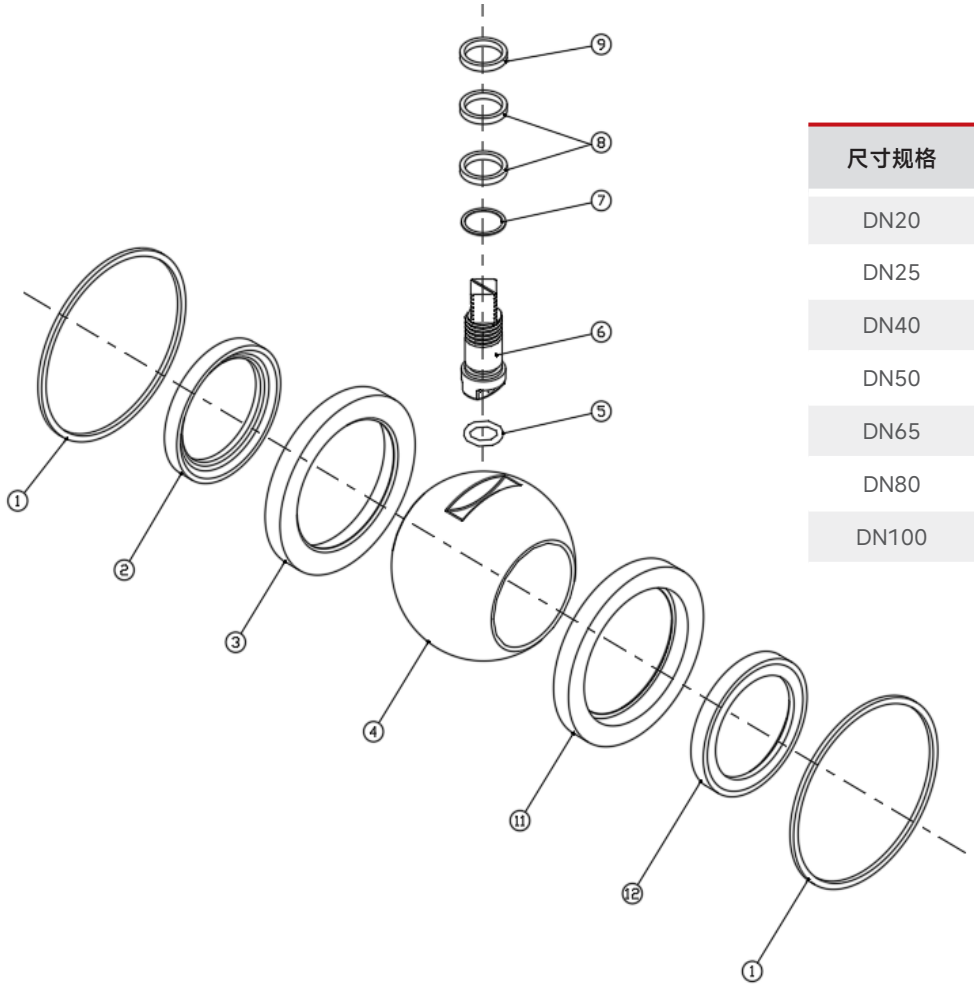

尺寸规格	扭矩 (N.m)
DN20	6
DN25	15
DN40	22
DN50	24
DN65	43
DN80	47
DN100	65

序号	名称	材质	数量
1	大薄片	PTFE	2
2	球垫	TFM / PEEK	2
3	支撑环	316L	2
4	球体	316L	1
5	O 型圈	EPDM	1
6	芯轴	316L	1
7	小薄片	PTFE	1
8	中口垫片	PTFE	2
9	石墨垫片	C	1

HABV-MW：焊式手动球阀

NO.	SIZE	A	B	C	H	L
HA7021	3/4"	19.05	15.8	102.7	73.0	140.5
	1.0"	25.4	22.1	115.2	79.0	140.5
	1.5"	38.1	34.8	139.9	100.6	192.3
	2.0"	50.8	47.5	158.1	110.1	192.3
	2.5"	63.5	60.2	198.0	145.8	295.3
	3.0"	76.2	72.9	227.5	153.5	295.3
	4.0"	101.6	97.4	241.0	182.8	295.3

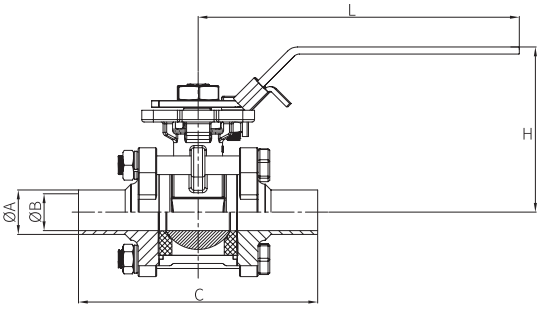

HABV-MW：卡式手动球阀

NO.	SIZE	A	B	C	H	L
HA7121	3/4"	25	15.8	102.7	73.0	140.5
	1.0"	50.4	22.1	115.2	79.0	140.5
	1.5"	50.4	34.8	139.9	100.6	192.3
	2.0"	63.9	47.5	158.1	110.1	192.3
	2.5"	77.5	60.2	198.0	145.8	295.3
	3.0"	90.9	72.9	227.5	153.5	295.3
	4.0"	118.9	97.4	241.0	182.8	295.3

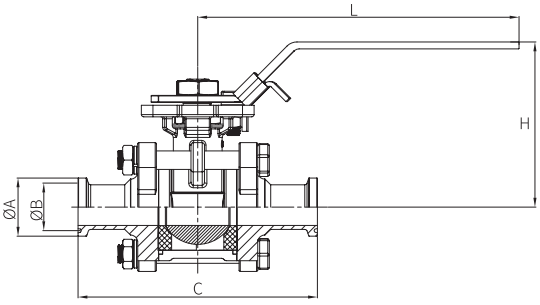

HABV-PW：焊式气动球阀 (单动、双动可选)

NO.	SIZE	A	B	C	H
HA7321	3/4"	19.1	15.8	102.7	130.8
	1.0"	25.4	22.1	115.2	139.7
	1.5"	38.1	34.8	139.9	161.6
	2.0"	50.8	47.5	158.1	190.7
	2.5"	63.5	60.3	198.0	226.5
	3.0"	76.1	72.9	227.5	234.8
	4.0"	101.6	97.4	241.0	280.4

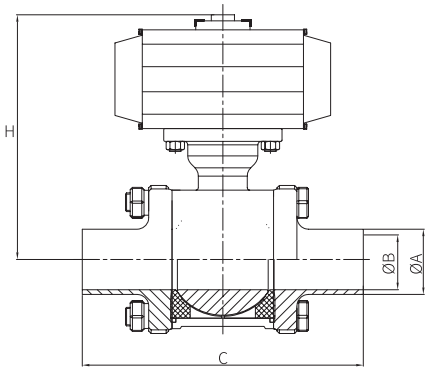

HABV-PW：卡式气动球阀 (单动、双动可选)

NO.	SIZE	A	B	C	H
HA7421	3/4"	25	15.8	102.7	130.8
	1.0"	50.4	22.1	115.2	139.7
	1.5"	50.4	34.8	139.9	161.6
	2.0"	63.9	47.5	158.1	190.7
	2.5"	77.5	60.2	198.0	226.5
	3.0"	90.9	72.9	227.5	234.8
	4.0"	118.9	97.4	241.0	280.4

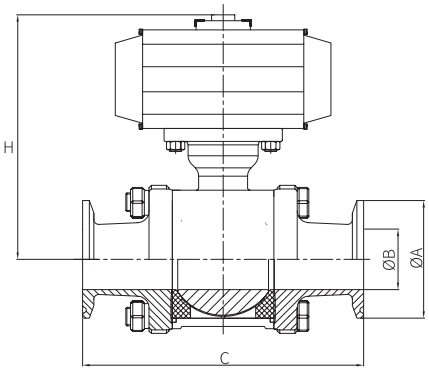

HBBV-MW：焊式手动球阀

NO.	SIZE	A	B	C	H	L
HB7021	3/4"	19.05	15.8	102.7	115.0	140.5
	1.0"	25.4	22.1	115.2	148.8	140.5
	1.5"	38.1	34.8	139.9	169.2	192.3
	2.0"	50.8	47.5	158.1	180.0	192.3
	2.5"	63.5	60.2	198.0	204.4	295.3

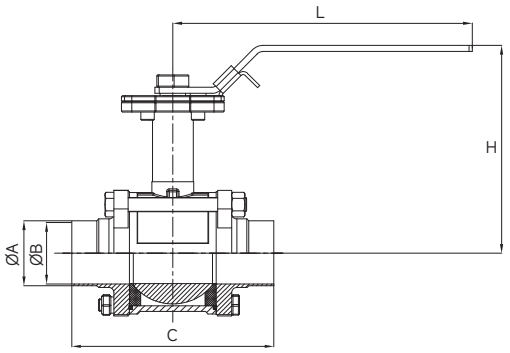

HBBV-MW：卡式手动球阀

NO.	SIZE	A	B	C	H	L
HB7121	3/4"	25	15.8	102.7	115.0	140.5
	1.0"	50.4	22.1	115.2	148.8	140.5
	1.5"	50.4	34.8	139.9	169.2	192.3
	2.0"	63.9	47.5	158.1	180.0	192.3
	2.5"	77.5	60.2	198.0	204.4	295.3

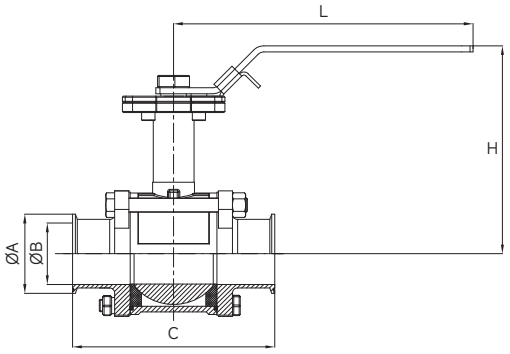

HBBV-PW：焊式气动球阀（单动、双动可选）

NO.	SIZE	A	B	C	H	L
HB7321	3/4"	19.05	15.8	102.7	183.4	147.0
	1.0"	25.4	22.1	115.2	212.2	147.0
	1.5"	38.1	34.8	139.9	251.9	184.0
	2.0"	50.8	47.5	158.1	261.9	184.0
	2.5"	63.5	60.3	198.0	290.9	262.0

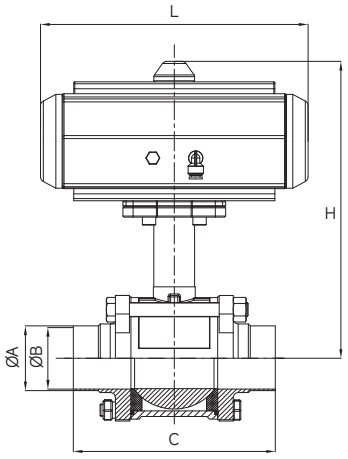

HBBV-PW：卡式气动球阀（单动、双动可选）

NO.	SIZE	A	B	C	H	L
HB7421	3/4"	25	15.8	102.7	183.4	147.0
	1.0"	50.4	22.1	115.2	212.2	147.0
	1.5"	50.4	34.8	139.9	251.9	184.0
	2.0"	63.9	47.5	158.1	261.9	184.0
	2.5"	77.5	60.2	198.0	290.9	262.0

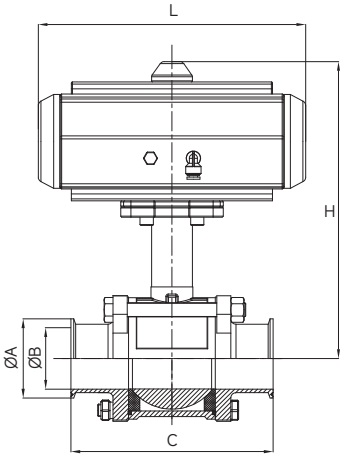

卫生级
高平台三通球阀



三通球阀在具有多流向控制功能的同时又具有开关阀的特性，能够避免增加额外的阀门，从而具备良好的经济型。

应用

- 该阀卫生设计，在食品医药等领域有着广泛的应用。
- T 型三通能使三条正交的管道相互联通和切断第三条通道，起分流、合流作用。
- 四面阀座的密封型式，受力平衡，保证通道可靠密封。



技术参数

工作温度 *	PTFE / TFM: -10°C ~150°C
控制方式	手动控制和气动控制
气动控制	单动（SA）、双动（DA）、电动
控制压力	5-7bar（NC）
自控单元	反馈装置、定位器、圆柱型位置感应器
密封材质	PTFE / TFM
阀芯形式	T 型
阀体材质	CF8(304) / CF3M(316L)
接口形式	卡式
接口口径	DN15~DN100（0.5"~ 4.0"）
表面处理	外表面电解 内表面 Ra ≤ 0.8μm（可选电解）
规范标准	符合 3A、ISO、DIN 标准

NOTE

! PTFE 阀座可适用于短时的 SIP

! TFM 阀座在高温情况下长期使用需要缩短维护周期以提高阀门工作的稳定性

! 200°C以上请见 KING LAI H型球阀或咨询 KING LAI 官方以便获得专业解决方案

流向图

右旋

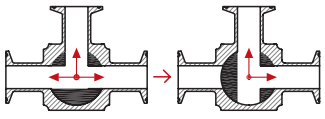

T R 型

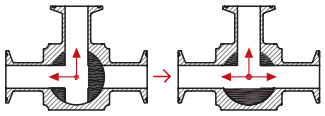

J R 型

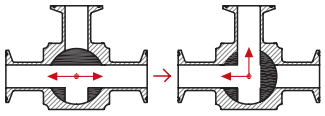

H R 型

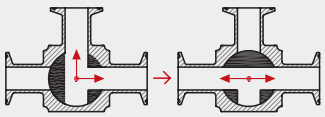

L R 型

左旋

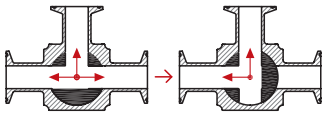

T L 型

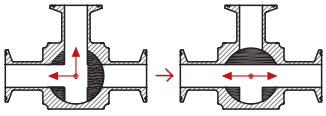

J L 型

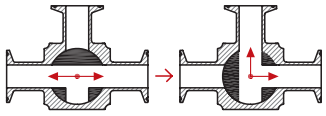

H L 型

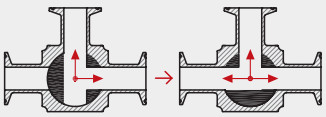

L L 型

L型球体

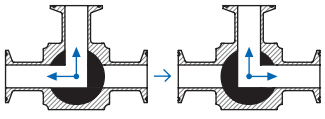

SLR 型

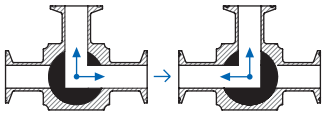

SLL 型

按客户需求选择

手动 TR 型：01	手动 JR 型：02	手动 HR 型：03	手动 LR 型：04
手动 TL 型：05	手动 JL 型：06	手动 HL 型：07	手动 LL 型：08
气动 TR 型：09	气动 JR 型：10	气动 HR 型：11	气动 LR 型：12
气动 TL 型：13	气动 JL 型：14	气动 HL 型：15	气动 LL 型：16
气动双动 TR 型：17	气动双动 JR 型：18	气动双动 HR 型：19	气动双动 LR 型：20
气动双动 TL 型：21	气动双动 JL 型：22	气动双动 HL 型：23	气动双动 LL 型：24

注：客户选气动左旋球阀时，请先和销售人员沟通。

焊式手动三通球阀（半包）

NO.	Size	A	B	C	C1	L	H
1700	0.5"	12.7	9.4	147	113.4	187	93.8
	0.75"	19.1	15.8	147	113.4	187	93.8
	1.0"	25.4	22.1	156.8	127.8	187	100.9
	1.5"	38.1	34.8	188.8	146.8	190.5	114.2
	2.0"	50.8	47.5	229	189	293.3	168

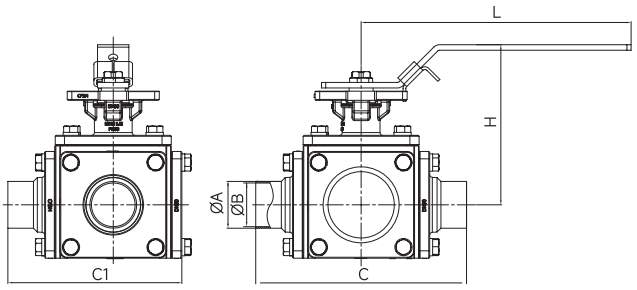

焊式气动三通球阀（半包）

NO.	Size	A	B	C	C1	L	H
1701	0.5"	12.7	9.4	147	113.4	204	194.2
	0.75"	19.1	15.8	147	113.4	204	194.2
	1.0"	25.4	22.1	156.8	127.8	262	207.5
	1.5"	38.1	34.8	188.8	146.8	262	218
	2.0"	50.8	47.5	229	189	268	276.5

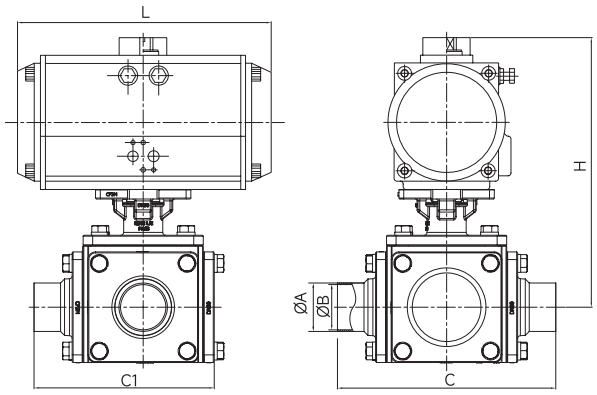

卡式手动三通球阀（半包）

NO.	Size	A	B	C	C1	L	H
1710	0.5"	25	9.4	149	114.4	187	93.8
	0.75"	25	15.8	149	114.4	187	93.8
	1.0"	50.4	22.1	156.8	127.8	187	100.9
	1.5"	50.4	34.8	188.8	146.8	190.5	114.2
	2.0"	63.9	47.5	229	189	293.3	168

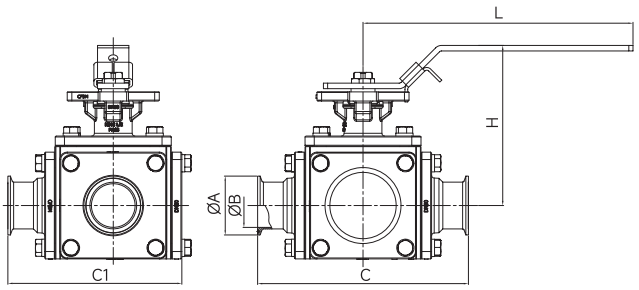

卡式气动三通球阀（半包）

NO.	Size	A	B	C	C1	L	H
1711	0.5"	25	9.4	149	114.4	204	194.2
	0.75"	25	15.8	149	114.4	204	194.2
	1.0"	50.4	22.1	156.8	127.8	262	207.5
	1.5"	50.4	34.8	188.8	146.8	262	218
	2.0"	63.9	47.5	229	189	268	276.5

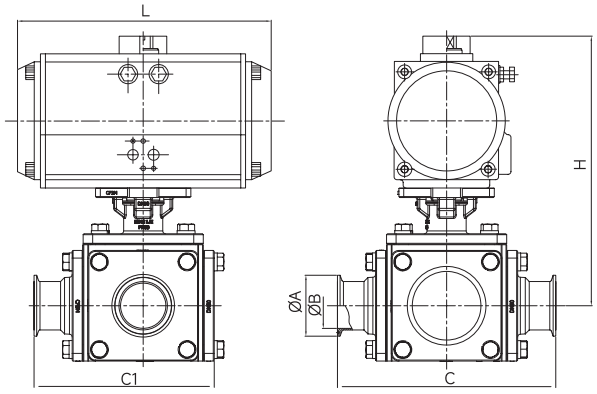

卫生级
吹扫球阀

新莱吹扫球阀使用阀体吹扫端口和球形吹扫孔将流量引导至疏水阀，同时关闭下游流量。这些阀门允许对蒸汽进行纯度采样，并安全地隔离水阀以便于维护。

应用

制药，食品，饮料，精细化工等行业应用

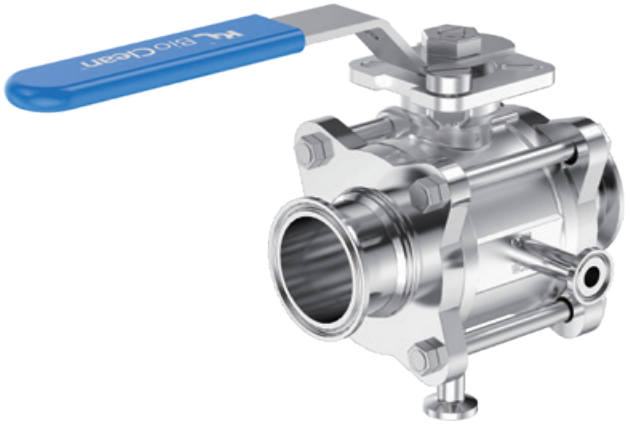

技术参数

工作温度 *	PTFE / TFM: -10℃ ~150℃
驱动方式	手动 / 气动 / 电动
自控单元	反馈装置、定位器、圆柱型位置感应器
球垫材质	PTFE / TFM
球阀形式	全包 / 半包
阀体材质	CF8（304）/ CF3M（316L）
接口形式	焊式、卡式、法兰式
接口口径	DN15~100
表面处理	外表面电解 内表面 Ra ≤ 0.8μm（可选电解）
规范标准	符合 ISO、DIN 标准及 3A、CE 认证

NOTE

- ! PTFE 阀座可适用于短时的 SIP
- ! TFM 阀座在高温情况下长期使用需要缩短维护周期以提高阀门工作的稳定性
- ! 200℃以上请见 KING LAI H型球阀或咨询 KING LAI 官方以便获得专业解决方案

手动焊式吹扫球阀

NO.	SIZE	A	B	C	H	L	C1	H1	E
7021	1/2"	12.7	9.4	88.6	68.7	140.5	61.5	62.0	25
	3/4"	19.05	15.8	102.7	73.0	140.5	61.5	66.5	25
	1.0"	25.4	22.1	115.2	79.0	140.5	68.9	69.5	25
	1.5"	38.1	34.8	139.9	100.6	192.3	81	81.0	25
	2.0"	50.8	47.5	158.1	110.1	192.3	89.2	89.8	25
	2.5"	63.5	60.2	198.0	145.8	295.3	102	101.5	25
	3.0"	76.2	72.9	227.5	153.5	295.3	115	115.0	25
	4.0"	101.6	97.4	241.0	182.8	295.3	129	128.5	25

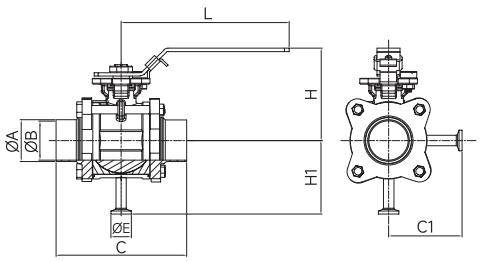

手动卡式吹扫球阀

NO.	SIZE	A	B	C	H	L	C1	H1	E
7121	1/2"	25	9.4	88.6	68.7	140.5	61.5	62.0	25
	3/4"	25	15.8	102.7	73.0	140.5	61.5	66.5	25
	1.0"	50.4	22.1	115.2	79.0	140.5	68.9	69.5	25
	1.5"	50.4	34.8	139.9	100.6	192.3	81	81.0	25
	2.0"	63.9	47.5	158.1	110.1	192.3	89.2	89.8	25
	2.5"	77.5	60.2	198.0	145.8	295.3	102	101.5	25
	3.0"	90.9	72.9	227.5	153.5	295.3	115	115.0	25
	4.0"	118.9	97.4	241.0	182.8	295.3	129	128.5	25

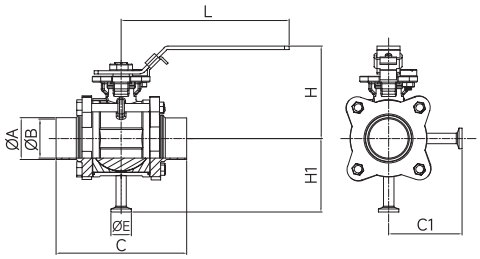

气动焊式吹扫球阀

NO.	SIZE	A	B	C	H	C1	H1	E
7321	1/2"	12.7	9.4	88.6	126.5	61.5	62.0	25
	3/4"	19.1	15.8	102.7	130.8	61.5	66.5	25
	1.0"	25.4	22.1	115.2	139.7	68.9	69.5	25
	1.5"	38.1	34.8	139.9	161.6	81	81.0	25
	2.0"	50.8	47.5	158.1	190.7	89.2	89.8	25
	2.5"	63.5	60.3	198.0	226.5	102	101.5	25
	3.0"	76.1	72.9	227.5	234.8	115	115.0	25
	4.0"	101.6	97.4	241.0	280.4	129	128.5	25

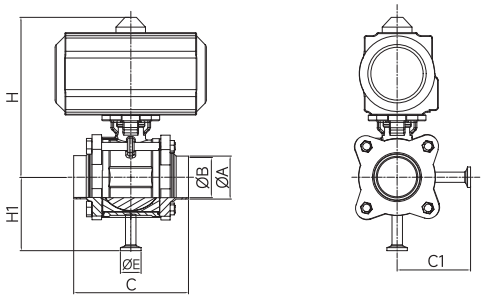

气动卡式吹扫球阀

NO.	SIZE	A	B	C	H	C1	H1	E
7421	1/2"	25	9.4	88.6	126.5	61.5	62.0	25
	3/4"	25	15.8	102.7	130.8	61.5	66.5	25
	1.0"	50.4	22.1	115.2	139.7	68.9	69.5	25
	1.5"	50.4	34.8	139.9	161.6	81	81.0	25
	2.0"	63.9	47.5	158.1	190.7	89.2	89.8	25
	2.5"	77.5	60.2	198.0	226.5	102	101.5	25
	3.0"	90.9	72.9	227.5	234.8	115	115.0	25
	4.0"	118.9	97.4	241.0	280.4	129	128.5	25

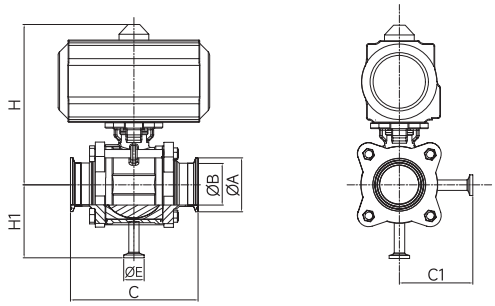

卫生级
罐底球阀



该球阀是一款设计应用于压力容器和储罐设备的排空和放料的罐底阀门，全包球座和密封自动补偿设计，因此具有压力高，耐温高，扭矩小，寿命长等特点，满足于 CIP 和 SIP 清洗和杀菌。非常适合应用于高洁净要求工艺系统中如，生物制药、食品饮料、乳制品、化工等领域。可配置各种不同执行器，如电动、气动、手动可互换。

特 点

- 流体阻力小，其阻力系数与同长度的管段相等。
- 结构简单、体积小、重量轻。
- 操作方便，开闭迅速，从全开到全关只要旋转 90°，便于远距离的控制。
- 维修方便，球阀结构简单，密封圈一般都是活动的，拆卸更换都比较方便。
- 在全开或全闭时，球体和阀座的密封面与介质隔离，介质通过时，不会引起阀门密封面的侵蚀。



技术参数

工作温度 *	PTFE / TFM: -10°C ~150°C
驱动方式	手动 / 气动 / 电动
自控单元	反馈装置 定位器 圆柱型位置感应器
球垫材质	PTFE / TFM
球阀形式	半包
阀体材质	CF8（304）/ CF3M（316L）
接口形式	焊式，卡式，法兰式
接口口径	15~100
表面处理	外表面电解，内表面 Ra ≤ 0.8μm（可选电解）
规范标准	符合 ISO、DIN 标准及 3A、CE 认证

NOTE

! PTFE 阀座可适用于短时的 SIP

! TFM 阀座在高温情况下长期使用需要缩短维护周期以提高阀门工作的稳定性

! 200°C以上请见 KING LAI H型球阀或咨询 KING LAI 官方以便获得专业解决方案

焊式半包罐底球阀

NO.	SIZE	A	H	C	D	L
7720	0.5	147	131.5	12.7	64	75.6
	1.0"	147	144.7	25.4	–	–
	1.5"	168	175.6	31.8	140	124.7
	2.0"	184	195.7	50.8	140	139.2
	2.5"	262	231.5	63.5	178	176.5
	3.0"	262	239.8	76.2	202	217.5

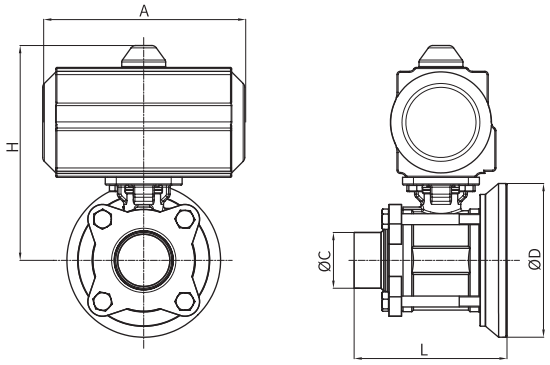

卡式半包罐底球阀

NO.	SIZE	A	H	B	C	D	L
7820	0.5	147	131.5	25	12.7	64	75.6
	1.0"	147	144.7	50.4	25.4	–	–
	1.5"	168	175.6	50.4	31.8	140	124.7
	2.0"	184	195.7	63.9	50.8	140	139.2
	2.5"	262	231.5	77.5	63.5	178	176.5
	3.0"	262	239.8	90.9	76.2	202	217.5

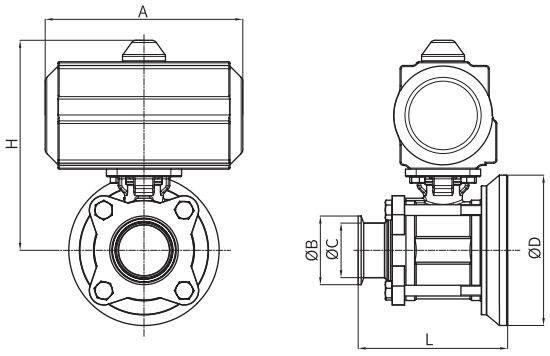

焊式半包罐底球阀

NO.	SIZE	A	H	C	D	L
7721	0.5	147	131.5	12.7	64	75.6
	1.0"	147	144.7	25.4	–	–
	1.5"	168	175.6	31.8	140	124.7
	2.0"	184	195.7	50.8	140	139.2
	2.5"	262	231.5	63.5	178	176.5
	3.0"	262	239.8	76.2	202	217.5

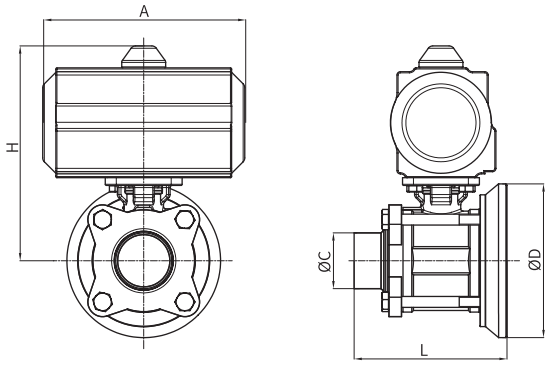

卡式半包罐底球阀

NO.	SIZE	A	H	B	C	D	L
7821	0.5	147	131.5	25	12.7	64	75.6
	1.0"	147	144.7	50.4	25.4	–	–
	1.5"	168	175.6	50.4	31.8	140	124.7
	2.0"	184	195.7	63.9	50.8	140	139.2
	2.5"	262	231.5	77.5	63.5	178	176.5
	3.0"	262	239.8	90.9	76.2	202	217.5

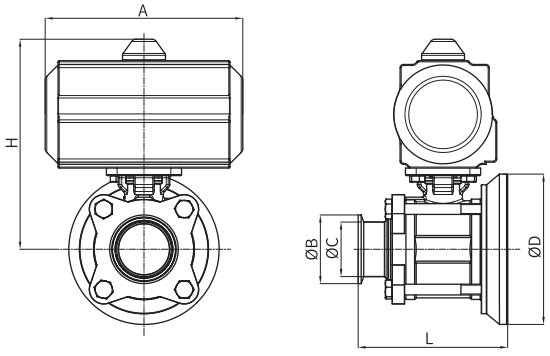


CLOSED

蝶阀概述



KBV 是一种卫生型经济开 / 关阀门，可用于自动系统或手动系统。由于开口面积大，对流体阻力小，并且对中低粘度性的产品有比较柔和的处理，使其成为现代加工技术的主要解决方案。该阀用于食品、奶制品和酿造系统以及生物制药应用。

工作原理

KBV 是用圆形碟盘作启闭件并随阀杆转动来开启、关闭和调节流体通道的一种阀门，蝶盘安装在管道的垂直方向。在蝶阀阀体内，圆形蝶盘绕轴线旋转，角度为 0~90°之间。当旋转至 90°时，阀门则为全开状态。当阀芯与蝶阀的密封圈接触时，执行器的扭矩会增大。KBFV 控制方式分为手动操作和气动控制。气动蝶阀有三种标准状态：常开（NO），常闭（NC），气 / 气（D/A）。

产品系列

1、从驱动方式上分 3 种分别是气动、电动、手动拉杆、手动握把。
2、从接口连接方式分 4 种分别是焊接式、卡接式、螺纹式、焊牙式。



蝶阀特点

- 寿命长、免维修的气动式驱动装置。
- 特殊的密封圈设计，流体无残留，并获得欧洲 EHEDG 卫生设计认证。
- 超过 10 万次以上的安全测试。
- 可视标志可以清楚地显示阀门现在的位置。
- 手动蝶阀的驱动支撑柱高度可根据客户要求定制。
- 根据客户要求装置反馈信号。
- 密封阀座两侧增加凸台，本体相应位置开槽，侧面位置做防吸出刻线。
- 锻造柄蝶，加厚，强度更高。
- 增加卧式气缸类型。



技术参数

工作温度	EPDM： -10℃ ~130℃ FKM ： -10℃ ~200℃ SILICON： -10℃ ~200℃ HNBR： -10℃ ~150℃
环境温度	-10℃ ~ +95℃
气动装置	最小开启气压 4bar, 最大开启气压 7bar
阀体材质	F316L、F304L 符合 ASTM A182
其它钢制部件	304
阀芯衬套	PVDF
表面处理	外表面 Ra ≤ 2.4μm，内表面 Ra ≤ 0.8μm
接口口径	DN25 ~ DN200
接口标准	3A、ISO、DIN、GB
认证标准	EHEDG、CE、TS



蝶阀最小扭矩范围（kgf.m）

规格尺寸	EPDM	FKM	Silicon	HNBR
	扭矩值			
DN20	0.3	0.3	0.4	0.3
DN25	0.3	0.3	0.4	0.3
DN32	0.4	0.4	0.5	4
DN40	0.36	0.44	0.44	0.17
DN50	0.41	0.44	0.44	0.29
DN65	0.72	1.02	1.05	0.46
DN80	1.13	1.35	2.21	0.85
DN100	1.76	1.76	1.35	0.96
DN125	/	/	18.4N.m	/
DN150	31.2N.m	/	50N.m	/
DN200	54N.m	/	/	/

气动执行装置（立式）

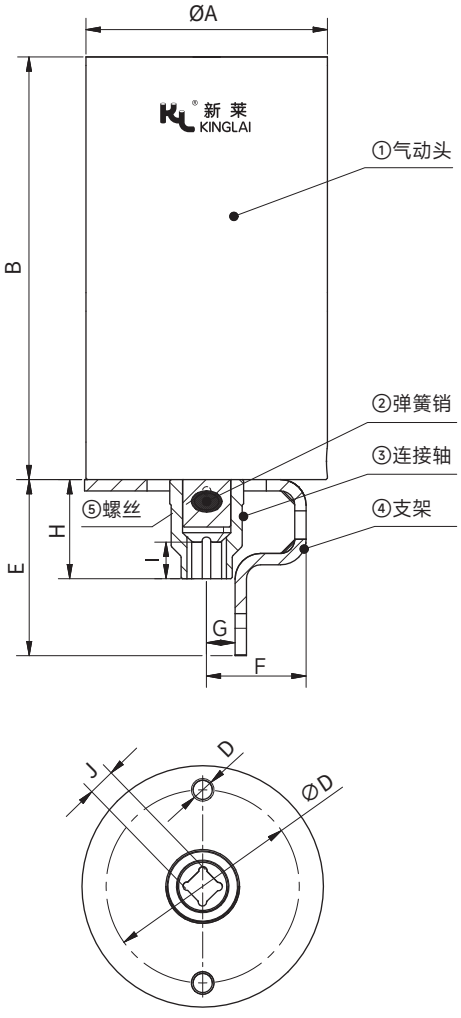



SIZE	A	B	C	D	E	F	G	H	I	J
DN25	85	148.8	Ø68	M8 牙深 6	62	35	10	34.9	12.7	9.6
DN38	85	148.8	Ø68	M8 牙深 6	62	35	10	34.9	12.7	9.6
DN40	85	148.8	Ø68	M8 牙深 6	62	35	10	34.9	12.7	9.6
DN50	85	148.8	Ø68	M8 牙深 6	62	35	10	34.9	12.7	9.6
DN65	85	148.8	Ø68	M8 牙深 6	62	35	10	34.9	12.7	9.6
DN80	109	189.5	Ø68	M8 牙深 9	65.8	35	10	34.9	12.7	9.6
DN100	109	189.5	Ø68	M8 牙深 9	65.8	35	10	34.9	12.7	9.6

将连接轴 (3) 套在气动头 (1) 转轴上对齐安装孔，将弹簧销插入对齐的安装孔内。

气动蝶阀反馈装置（带双感应器和电磁阀）

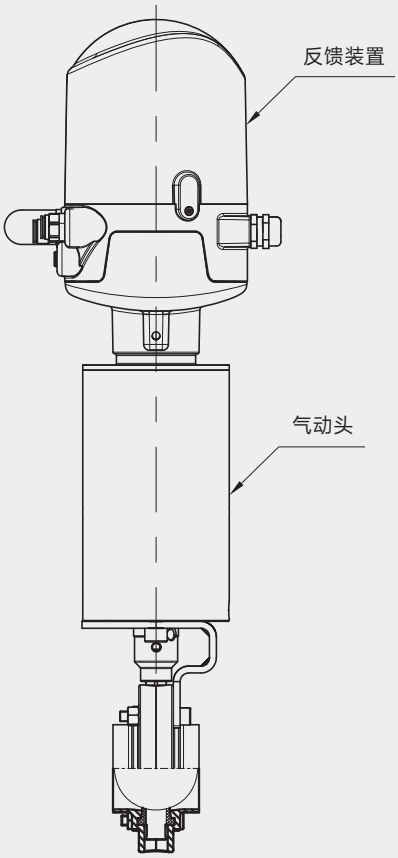

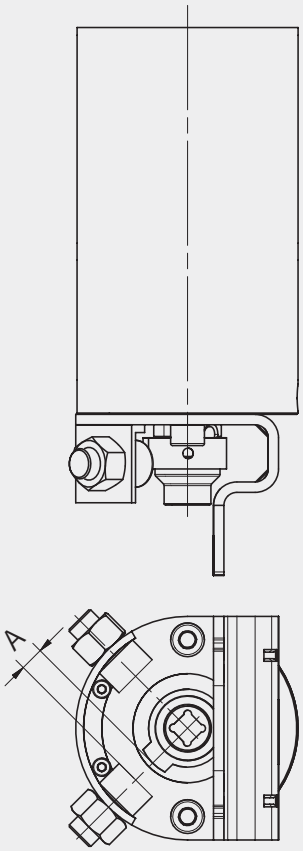

SIZE	A±2
DN20	10
DN25	10
DN32	10
DN40	10
DN50	10
DN65	10
DN80	10
DN100	10



KL 阀门反馈信号组件安装说明

KL 反馈信号采用塑料底座与 PC 宝石蓝上盖旋拧而成，整体感觉美观、简洁、大方。 限位开关可采用感应式和接触式。 反馈信号组件内置两位三通电磁阀，客户也可自由选配是否需要。 安装时旋开 PC 上盖，电缆线从电缆接头进入，按照相应阀门的接线图接入接线端子。

蝶阀简易反馈是在反馈支架上安装 M12 的圆形感应器。

蝶阀设计与结构

阀门由以下部分组成：

- 控制器
- 执行器
- 柄蝶
- 密封圈
- 阀体

控制器


限位反馈


防爆限位反馈


电磁阀


防爆电磁阀


位置反馈


机械控制


智能控制


防爆智能控制


智能控制

执行器


气动


气动


电动


握把


拉杆


微调

柄蝶



密封圈



阀体


两片式


三片式

蝶阀选型数据

接口标准		
	DIN	D
	ISO	I
	3A	A
	BPE	B
	GB	G

连接方式		
	焊式	W
	卡式	C
	牙式	T
	焊牙式	WT
	法兰式	F

接口尺寸		
	0.75"	20
	1.0"	25
	1.5"	40
	2.0"	50
	2.5"	65
	3.0"	80
	4.0"	100
	5.0"	125
	6.0"	150
	8.0"	200

阀体材质		
	316L	6L
	304L	4L

密封材质		
	EPDM	E
	Viton	V
	Silicone	S

驱动形式		
	手动握把式	L
	手动拉杆式	M
	手动微调式	R
	气动常开	NO
	气动常闭	NC
	双动	AA

反馈形式（仅适用于气动）		
电磁阀	有	1
	无	0
感应器	无	N
	单感应	SI
	双感应	DI
感应器形式	感应式	I
	机器式	M

选型编码范例

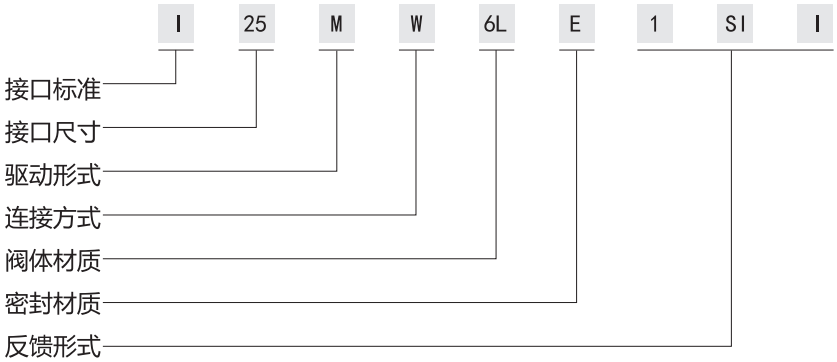

备注：ISO标准，1.0"焊式手动微调式蝶阀，316L材质，EPDM密封垫，带电磁阀+机械式单感应器

注:若带有反馈信号的阀门用于危险区域　在订购时请特别注明电子元件的防爆等级！

焊式拉杆蝶阀

NO.	SIZE	L±0.5	A	B	C	D	E
61001	0.75"	100.8	19.1	15.8	76	83.5	148
	1.0"	50	25.4	22.1	76	82.5	148
	1.5"	50	38.1	34.8	84	86.5	148
	2.0"	50	50.8	47.5	97	93	148
	2.5"	50	63.5	60.2	115	102	148
	3.0"	60	76.2	72.9	129	109	148
	4.0"	60	101.6	97.4	157	122	148
	6.0"	78	152.4	146.8	218	172	319
	8.0"	100	203.2	197.6	276	201	319

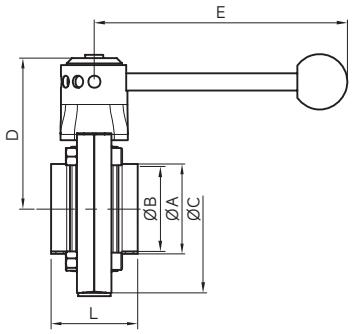

夹式拉杆蝶阀

NO.	SIZE	L±0.5	A	B	C	D	E
61101	0.75"	126.2	25	15.8	76	83.5	148
	1.0"	75.4	50.4	22.1	76	82.5	148
	1.5"	75.4	50.4	34.8	84	86.5	148
	2.0"	75.4	63.9	47.5	97	93	148
	2.5"	75.4	77.5	60.2	115	102	148
	3.0"	85.4	90.9	72.9	129	109	148
	4.0"	91.6	118.9	97.4	157	122	148
	6.0"	154.2	166.9	146.8	218	172	319
	8.0"	144.4	217.67	197.6	276	201	319

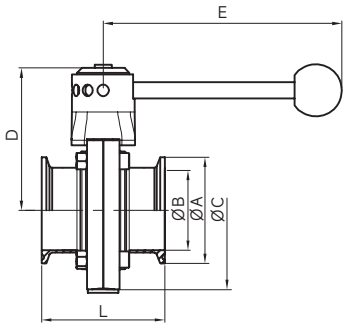

牙式拉杆蝶阀

NO.	SIZE	L±0.5	RD	B	C	D	E
61201	1.0"	76	RD40X1/6	22.1	76	82.5	148
	1.5"	76	RD60X1/6	34.8	84	86.5	148
	2.0"	76	RD70X1/6	47.5	97	93	148
	2.5"	76	RD85X1/6	60.2	115	102	148
	3.0"	86	RD98X1/6	72.9	129	109	148
	4.0"	92	RD125X1/6	97.4	157	122	148

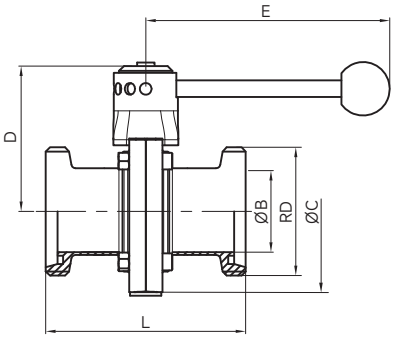

焊牙式拉杆蝶阀

NO.	SIZE	L±0.5	RD	A	B	C	D	E
61301	1.0"	63	RD40X1/6	25.4	22.1	76	82.5	148
	1.5"	63	RD60X1/6	38.1	34.8	84	86.5	148
	2.0"	63	RD70X1/6	50.8	47.5	97	93	148
	2.5"	63	RD85X1/6	63.5	60.2	115	102	148
	3.0"	73	RD98X1/6	76.2	72.9	129	109	148
	4.0"	76	RD125X1/6	101.6	97.4	157	122	148

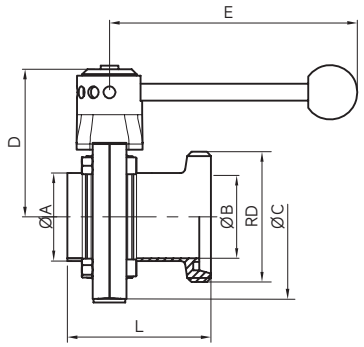

焊式握把蝶阀

NO.	SIZE	L±0.5	A	B	C	D	E
61000	0.75"	100.8	19.1	15.8	76	82.5	150
	1.0"	50	25.4	22.1	76	84	150
	1.5"	50	38.1	34.8	84	88	150
	2.0"	50	50.8	47.5	97	94.5	150
	2.5"	50	63.5	60.2	115	103.5	150
	3.0"	60	76.2	72.9	129	110.5	150
	4.0"	60	101.6	97.4	157	124.5	150
	6.0"	78	152.4	146.8	218	201	351
	8.0"	100	203.2	197.6	276	230	351

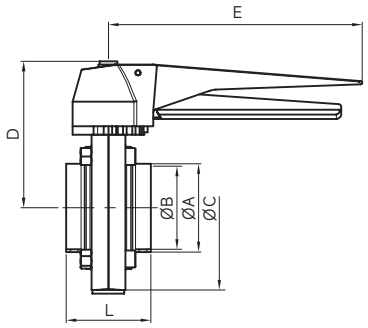

夹式握把蝶阀

NO.	SIZE	L±0.5	A	B	C	D	E
61100	0.75"	126.2	25	15.8	76	84	150
	1.0"	75.4	50.4	22.1	76	84	150
	1.5"	75.4	50.4	34.8	84	88	150
	2.0"	75.4	63.9	47.5	97	94.5	150
	2.5"	75.4	77.5	60.2	115	103.5	150
	3.0"	85.4	90.9	72.9	129	110.5	150
	4.0"	91.6	118.9	97.4	157	124.5	150
	6.0"	154.2	166.9	146.8	218	201	351
	8.0"	144.4	217.67	197.6	276	230	351

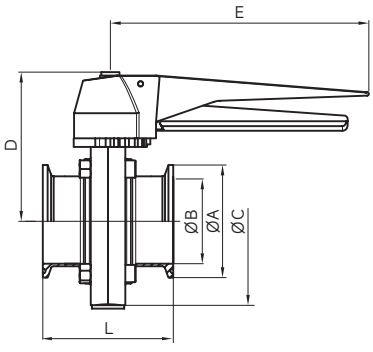

牙式握把蝶阀

NO.	SIZE	L±0.5	RD	B	C	D	E
61200	1.0"	76	RD40X1/6	22.1	76	84	150
	1.5"	76	RD60X1/6	34.8	84	88	150
	2.0"	76	RD70X1/6	47.5	97	94.5	150
	2.5"	76	RD85X1/6	60.2	115	103.5	150
	3.0"	86	RD98X1/6	72.9	129	110.5	150
	4.0"	92	RD125X1/6	97.4	157	124.5	150

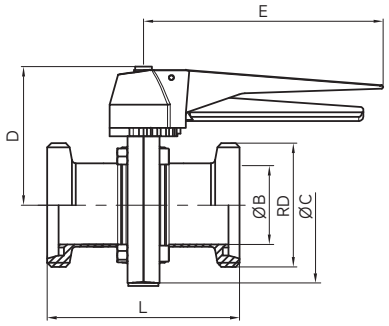

焊牙式握把蝶阀

NO.	SIZE	L±0.5	RD	A	B	C	D	E
61300	1.0"	63	RD40X1/6	25.4	22.1	76	84	150
	1.5"	63	RD60X1/6	38.1	34.8	84	88	150
	2.0"	63	RD70X1/6	50.8	47.5	97	94.5	150
	2.5"	63	RD85X1/6	63.5	60.2	115	103.5	150
	3.0"	73	RD98X1/6	76.2	72.9	129	110.5	150
	4.0"	76	RD125X1/6	101.6	97.4	157	124.5	150

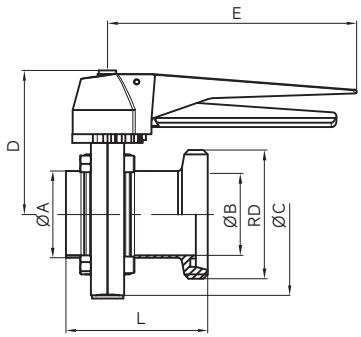

焊式微调蝶阀

NO.	SIZE	L±0.5	A	B	C	D	E
61005	1.0"	50	25.4	22.1	76	86.87	152
	1.5"	50	38.1	34.8	84	96.87	152
	2.0"	50	50.8	47.5	97	109.5	152
	2.5"	50	63.5	60.2	115	124.5	152
	3.0"	60	76.2	72.9	129	134.5	152
	4.0"	60	101.6	97.4	157	159.5	152

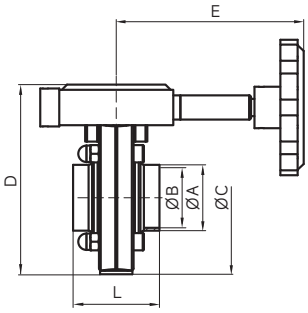

焊式气动蝶阀

NO.（闭）	SIZE	L±0.5	A	B	C	D	E	F
61010	1.0"	50	25.4	22.1	76	85	148.8	221.8
	1.5"	50	38.1	34.8	84	85	148.8	227.55
	2.0"	50	50.8	47.5	97	85	148.8	233.75
	2.5"	50	63.5	60.2	115	85	148.8	243.6
	3.0"	60	76.2	72.9	129	85	148.8	287.8
	4.0"	60	101.6	97.4	157	85	148.8	305.2

NO.（双）	SIZE	L±0.5	A	B	C	D	E	F
61012	1.0"	50	25.4	22.1	76	85	148.8	221.8
	1.5"	50	38.1	34.8	84	85	148.8	227.55
	2.0"	50	50.8	47.5	97	85	148.8	233.75
	2.5"	50	63.5	60.2	115	85	148.8	243.6
	3.0"	60	76.2	72.9	129	85	148.8	287.8
	4.0"	60	101.6	97.4	157	85	148.8	305.2

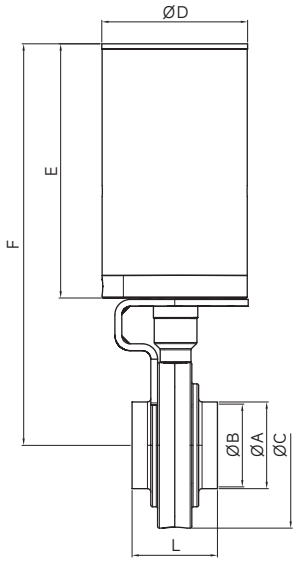

夹式气动蝶阀

NO.（闭）	SIZE	L±0.5	A	B	C	D	E	F
61110	1.0"	75.4	50.4	22.1	76	85	148.8	221.8
	1.5"	75.4	50.4	34.8	84	85	148.8	227.55
	2.0"	75.4	63.9	47.5	97	85	148.8	233.75
	2.5"	75.4	77.5	60.2	115	85	148.8	243.6
	3.0"	85.4	90.9	72.9	129	85	148.8	287.8
	4.0"	91.6	118.9	97.4	157	85	148.8	305.2

NO.（双）	SIZE	L±0.5	A	B	C	D	E	F
61112	1.0"	75.4	50.4	22.1	76	85	148.8	221.8
	1.5"	75.4	50.4	34.8	84	85	148.8	227.55
	2.0"	75.4	63.9	47.5	97	85	148.8	233.75
	2.5"	75.4	77.5	60.2	115	85	148.8	243.6
	3.0"	85.4	90.9	72.9	129	85	148.8	287.8
	4.0"	91.6	118.9	97.4	157	85	148.8	305.2

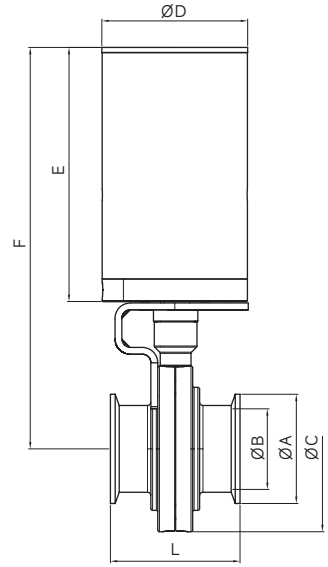

焊式卧式气动蝶阀

NO.（闭）	SIZE	L±0.5	A	B	D	E	F
61034	1.0"	50	25.4	22.1	168	107.5	199
	1.5"	50	38.1	34.8	168	107.5	203
	2.0"	50	50.8	47.5	168	107.5	210
	2.5"	50	63.5	60.2	184	119.5	234
	3.0"	60	76.2	72.9	262	128.7	217
	4.0"	60	101.6	97.4	262	128.7	228
	6.0"	78	152.4	146.8	218	153	318
	8.0"	100	203.2	197.6	276	202	386

NO.（双）	SIZE	L±0.5	A	B	D	E	F
61036	1.0"	50	25.4	22.1	168	107.5	199
	1.5"	50	38.1	34.8	168	107.5	203
	2.0"	50	50.8	47.5	168	107.5	210
	2.5"	50	63.5	60.2	184	119.5	234
	3.0"	60	76.2	72.9	262	128.7	217
	4.0"	60	101.6	97.4	262	128.7	228
	6.0"	78	152.4	146.8	218	153	318
	8.0"	100	203.2	197.6	276	202	386

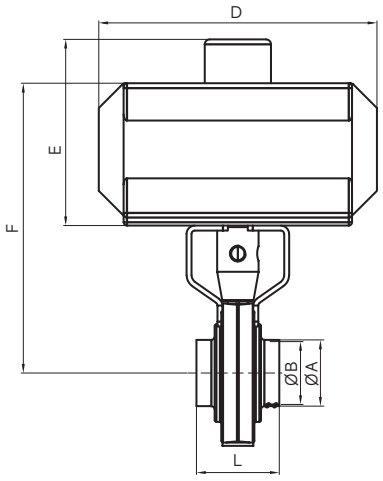

夹式卧式气动蝶阀

NO.（闭）	SIZE	L±0.5	A	B	D	E	F
61134	1.0"	75.4	50.4	22.1	168	107.5	199
	1.5"	75.4	50.4	34.8	168	107.5	203
	2.0"	75.4	63.9	47.5	168	107.5	210
	2.5"	75.4	77.5	60.2	184	119.5	234
	3.0"	85.4	90.9	72.9	262	128.7	217
	4.0"	91.6	118.9	97.4	262	128.7	228
	6.0"	154.2	166.9	146.8	218	153	318
	8.0"	144.4	217.67	197.6	276	202	386

NO.（双）	SIZE	L±0.5	A	B	D	E	F
61136	1.0"	75.4	50.4	22.1	168	107.5	199
	1.5"	75.4	50.4	34.8	168	107.5	203
	2.0"	75.4	63.9	47.5	168	107.5	210
	2.5"	75.4	77.5	60.2	184	119.5	234
	3.0"	85.4	90.9	72.9	262	128.7	217
	4.0"	91.6	118.9	97.4	262	128.7	228
	6.0"	154.2	166.9	146.8	218	153	318
	8.0"	144.4	217.67	197.6	276	202	386

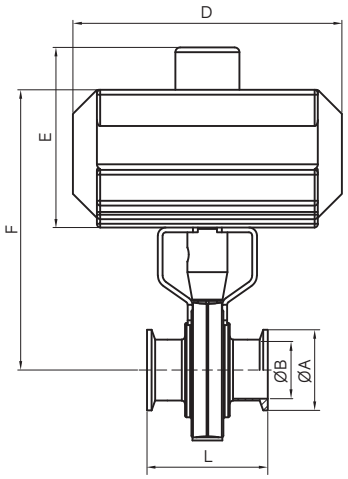

三片式焊式拉杆蝶阀

NO.	SIZE	L±0.5	A	B	C	D	E
61501	1.0"	100	25.4	22.1	76	82.5	148
	1.5"	100	38.1	34.8	84	85.5	148
	2.0"	100	50.8	47.5	97	93	148
	2.5"	100	63.5	60.2	115	102	148
	3.0"	120	76.2	72.9	129	109	148
	4.0"	120	101.6	97.4	157	122	148
	6.0"	136	152.4	146.8	218	172	319
	8.0"	204	203.2	197.6	276	201	319

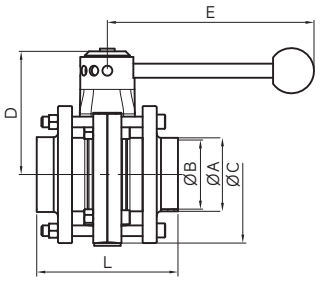

三片式焊式气动蝶阀

NO.（闭）	SIZE	L±0.5	A	B	C	D	E	F
61510	1.0"	100	25.4	22.1	76	85	148.8	221.8
	1.5"	100	38.1	34.8	84	85	148.8	227.55
	2.0"	100	50.8	47.5	97	85	148.8	233.75
	2.5"	100	63.5	60.2	115	85	148.8	243.6
	3.0"	120	76.2	72.9	129	85	148.8	287.8
	4.0"	120	101.6	97.4	157	85	148.8	305.2

NO.（双）	SIZE	L±0.5	A	B	C	D	E	F
61512	1.0"	100	25.4	22.1	76	85	148.8	221.8
	1.5"	100	38.1	34.8	84	85	148.8	227.55
	2.0"	100	50.8	47.5	97	85	148.8	233.75
	2.5"	100	63.5	60.2	115	85	148.8	243.6
	3.0"	120	76.2	72.9	129	85	148.8	287.8
	4.0"	120	101.6	97.4	157	85	148.8	305.2

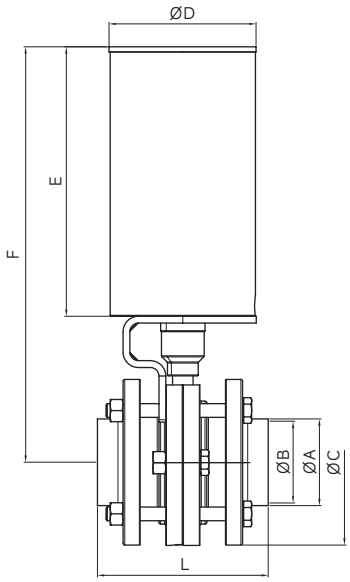

KSV-A
无菌型单座阀



概 述

新莱在 KSV-N 系列单座阀基础上开发了 KSV-A 无菌型单座阀：可满足您对于卫生型和安全型加工的最高级别要求。

KSV-A 无菌型单座阀使用一个一体化的隔膜片，可以确保阻挡空气，阻止泄露，适合无菌生产。

工作原理

该阀是具有卫生设计和模块化设计的气动座阀，可用于大量的作业领域，例如，使用两个 (2) 端口或三个 (3) 端口用作截流阀，或使用三 (3) 到五个 (5) 端口用作换向阀。该阀可通过压缩空气进行远程控制。该阀的可移动部件很少，即使有也很简单，因此其可靠性极高。

产品应用

KSV 卫生型单座阀，它广泛应用于食品加工、啤酒饮料、乳制品、生物制药、日用精细化工等相关流体行业。



整体制造过程符合
3A 卫生要求

结构特点

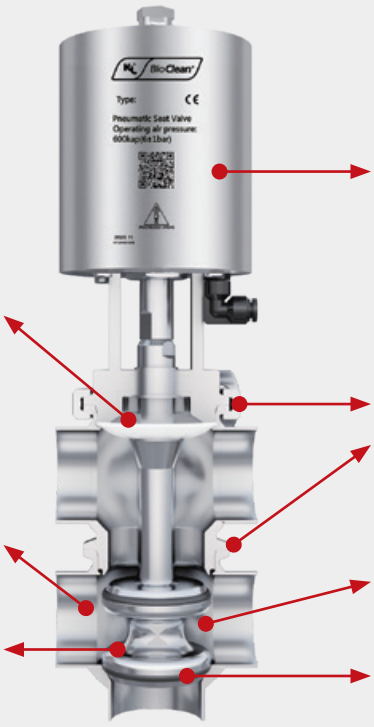

具有刮水功能的轴密封可防止微生物进入。

阀体锻压工艺成型，壁厚 5mm 以上，避免因应力或受热产生的变形。

无死角设计，阀门更有利于 CIP 和 SIP。

执行器免维护设计，寿命可达 30W 以上；

通过把气动执行器旋转 180°便可轻松实现阀门常开常闭状态转换。

执行器与阀体阀体与阀体之间均采用了卡箍连接阀门极易组装和拆卸。

阀体采用球形设计，可防止水锤对阀门产生的危害。

阀座密封采用防吸出 O 型圈设计，维护方便、成本低。

技术参数

温度	温度范围：-10° C 至 +140° C (EPDM)
压力	最大产品压力：1000 kPa (10 bar) 最小产品压力：全真空 气压：500 至 700 kPa（5 至 7bar）
物理数据	过流产品钢制部件：1.4404 (316L) 其他钢制部件：1.4301 (304) 外表面光洁度：亚光型（喷砂处理） 内表面光洁度：亮光型（抛光处理），Ra < 0.8 µm 过流产品密封件：EPDM 其他密封件：NBR

设计与结构

控制器	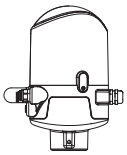 反馈装置
执行器	 不锈钢
阀体组合	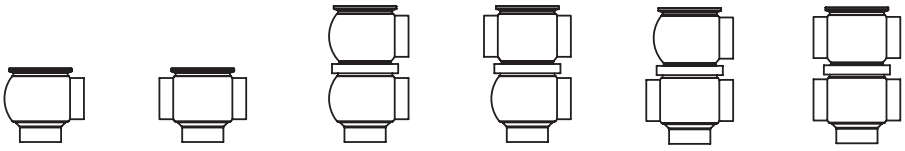 200　300　210　220　310　320

执行器功能

- 通过气动方式向下运动，弹簧复位。
- 通过气动方式向上运动，弹簧复位。
- 通过气动方式向上和向下运动（A/A）

注意：无菌应用领域不建议使用真空

单座阀压力数据

A= 气源压力

P/PO= 气源压力

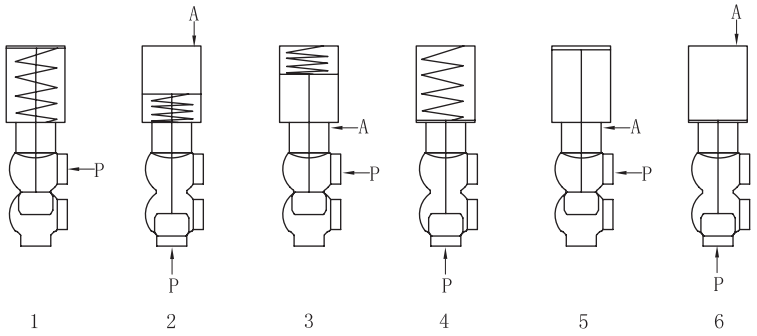

表 1 - 截流阀和换向阀　　最大压力（阀座处无泄漏时）（单位为 bar）

执行器 / 阀体组合及压力的方向	气压（bar）	阀塞位置	阀尺寸				
			DN25 DN/OD 25.0mm	DN40 DN/OD 38.0mm	DN50 DN/OD 51.0mm	DN65 DN/OD 63.5mm	DN80 DN/OD 76.1mm
1	/	NO	8	6.0	8.0	4.4	7.5
2	6	NO	8	7.6	8.0	5.6	7.2
3	6	NC	8	8.0	8.0	6.8	7.5
4	/	NC	8	6.3	7.2	4.2	6.4
5	6	A/A	8	8.0	8.0	8.0	8.0
6	6	A/A	8	8.0	8.0	8.0	8.0

表 2 - 截流阀和换向阀　　阻碍阀开启的最大压力（单位为 bar）

执行器 / 阀体组合及压力的方向	气压（bar）	阀塞位置	阀尺寸				
			DN25 DN/OD 25.0mm	DN40 DN/OD 38.0mm	DN50 DN/OD 51.0mm	DN65 DN/OD 63.5mm	DN80 DN/OD 76.1mm
1	/	NO	8	8	8	/	/
2	6	NO	8	8	8	/	/
3	6	NC	8	8	8	8	4.1
4	/	NC	8	8	8		7.0

压降 / 流量图

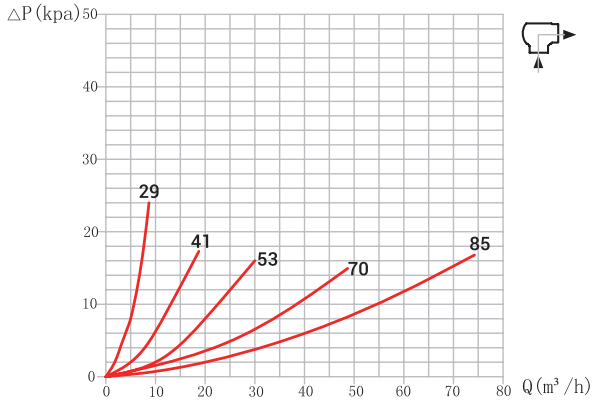
△P (kpa)
Q (m³ /h)
29
41
53
70
85

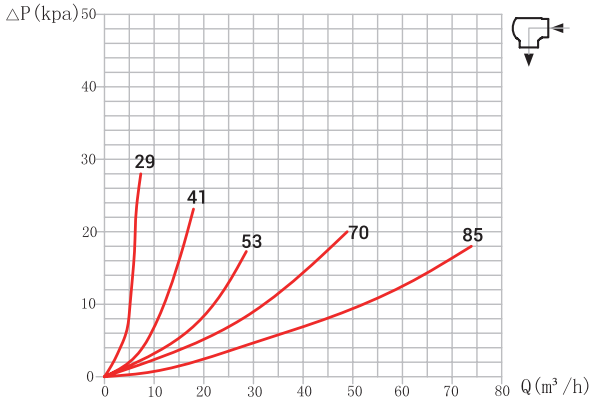
△P (kpa)
Q (m³ /h)
29
41
53
70
85

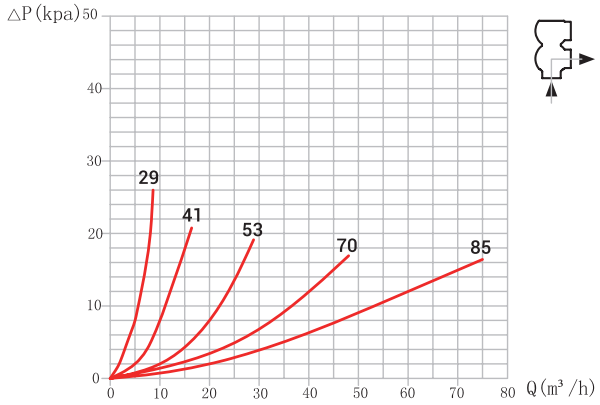
△P (kpa)
Q (m³ /h)
29
41
53
70
85

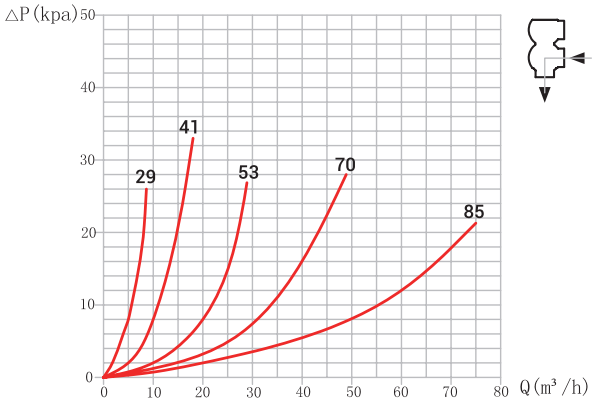
△P (kpa)
Q (m³ /h)
29
41
53
70
85

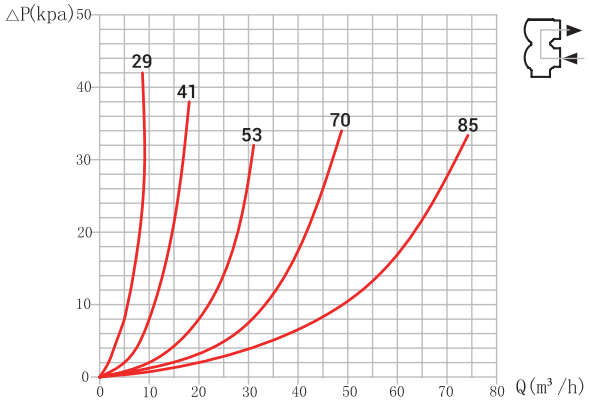
△P(kpa)
Q (m³ /h)
29
41
53
70
85

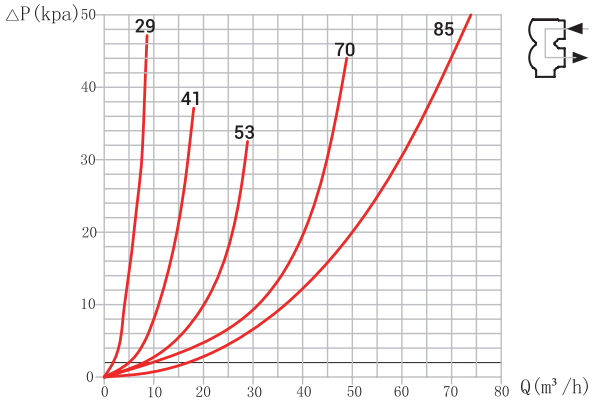
△P (kpa)
Q (m³ /h)
29
41
53
70
85

KSV-N
卫生型单座阀





整体制造过程符合
3A 卫生要求

概 述

KSV 卫生型单座阀可实现气路通断的功能，可作为气路开关之用。具有结构简单，动作灵活等特点，可直接安装在管道上。

采用先进的工程技术，模块化设计组合，融入欧洲食品工程卫生设计理念（EHEDG），经严苛工况测试验证，提供符合客户要求的优质产品。

工作原理

该阀是具有卫生设计和模块化设计的气动座阀，可用于大量的作业领域，例如，使用两个 (2) 端口或三个 (3) 端口用作截流阀，或使用三 (3) 到五个 (5) 端口用作换向阀。该阀可通过压缩空气进行远程控制。该阀的可移动部件很少，即使有也很简单，因此其可靠性极高。

产品应用

KSV 卫生型单座阀，它广泛应用于食品加工、啤酒饮料、乳制品、生物制药、日用精细化工等相关流体行业。

结构特点

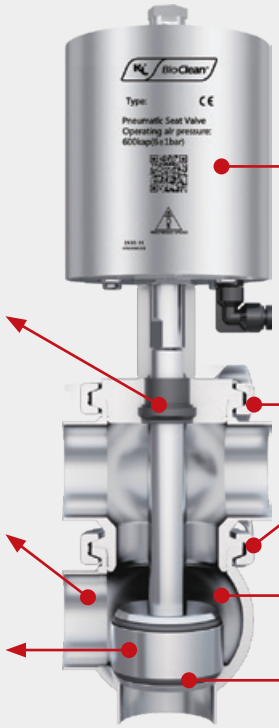

执行器免维护设计，寿命可达 30W 以上；

通过把气动执行器旋转 180°便可轻松实现阀门常开常闭状态转换。

具有刮水功能的轴密封可防止微生物进入。

执行器与阀体阀体与阀体之间均采用了卡箍连接阀门极易组装和拆卸。

阀体锻压工艺成型，壁厚 5mm 以上，避免因应力或受热产生的变形。

阀体采用球形设计，可防止水锤对阀门产生的危害。

无死角设计，阀门更有利于 CIP 和 SIP。

阀座密封采用防吸出 O 型圈设计，维护方便、成本低。

技术参数

温度	温度范围：-10°C 至 + 140°C (EPDM)
压力	最大产品压力：1000 kPa (10 bar) 最小产品压力：全真空 气压：500 至 700 kPa（5 至 7bar）
物理数据	过流产品钢制部件：1.4404 (316L) 其他钢制部件：1.4301 (304) 外表面光洁度：亚光型（喷砂处理） 内表面光洁度：亮光型（抛光处理），Ra <0.8 µm 过流产品密封件：EPDM 其他密封件：NBR

设计与结构

控制器	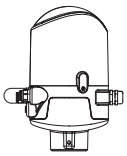 反馈装置
执行器	 不锈钢
阀体组合	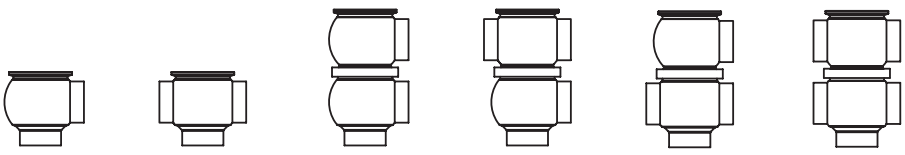 200　300　210　220　310　320

执行器功能

- 通过气动方式向下运动，弹簧复位。
- 通过气动方式向上运动，弹簧复位。
- 通过气动方式向上和向下运动（A/A）

注意：无菌应用领域不建议使用真空

单座阀压力数据

A= 气源压力

P/PO= 气源压力

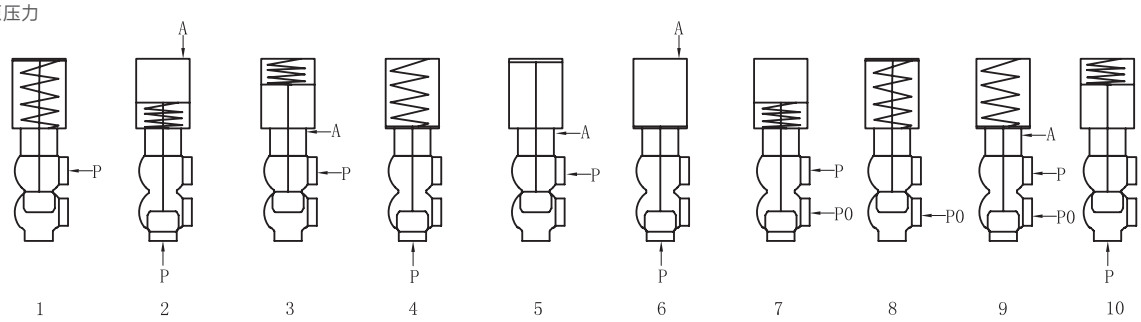

表 1 - 截流阀和换向阀　　最大压力（阀座处无泄漏时）（单位为 bar）

执行器 / 阀体组合及压力的方向	气压（bar）	阀塞位置	阀尺寸				
			DN25 DN/OD 25.0mm	DN40 DN/OD 38.0mm	DN50 DN/OD 51.0mm	DN65 DN/OD 63.5mm	DN80 DN/OD 76.1mm
1	/	NO	10.0	8.2	8.4	4.5	6.8
2	5	/	9.2	4.4	5.9	3.7	4.4
	6	NO	10.0	7.6	9.6	5.6	7.2
	7	/	10.0	10.0	10.0	7.8	10.0
3	5	/	10.0	5.7	6.8	3.7	4.7
	6	NC	10.0	9.8	10.0	6.1	7.7
	7	/	10.0	10.0	10.0	8.5	10.0
4	/	NC	10.0	6.3	7.2	4.2	6.4
5	5	/	10.0	10.0	10.0	10.0	10.0
	6	A/A	10.0	10.0	10.0	10.0	10.0
	7	/	10.0	10.0	10.0	10.0	10.0
6	5	/	10.0	10.0	10.0	10.0	10.0
	6	A/A	10.0	10.0	10.0	10.0	10.0
	7	/	10.0	10.0	10.0	10.0	10.0

表 2 - 截流阀和换向阀　　阻碍阀开启的最大压力（单位为 bar）

执行器 / 阀体组合及压力的方向	气压（bar）	阀塞位置	阀尺寸				
			DN25 DN/OD 25.0mm	DN40 DN/OD 38.0mm	DN50 DN/OD 51.0mm	DN65 DN/OD 63.5mm	DN80 DN/OD 76.1mm
7	/	NO	10.0	10.0	10.0	7.4	9.7
8	5	/	10.0	7.8	10.0	6.1	7.1
	6	NO	10.0	10.0	10.0	8.3	9.9
	7	/	10.0	10.0	10.0	10.0	10.0
9	5	/	10.0	10.0	6.8	6.6	7.5
	6	NC	10.0	10.0	10.0	9.0	10.0
	7	/	10.0	10.0	10.0	10.0	10.0
10	/	NC	10.0	9.7	10.0	6.8	9.1

压降 / 流量图

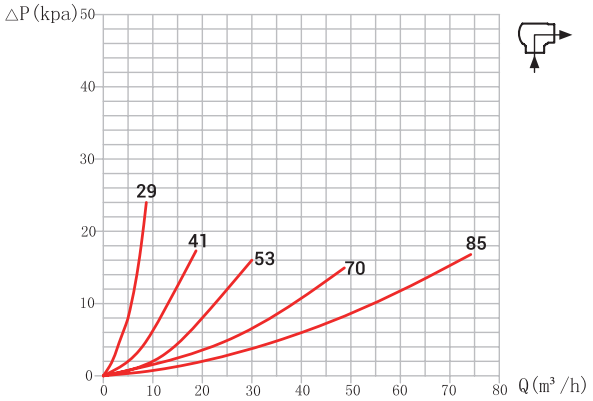
△P (kpa)
Q (m³ /h)
29
41
53
70
85

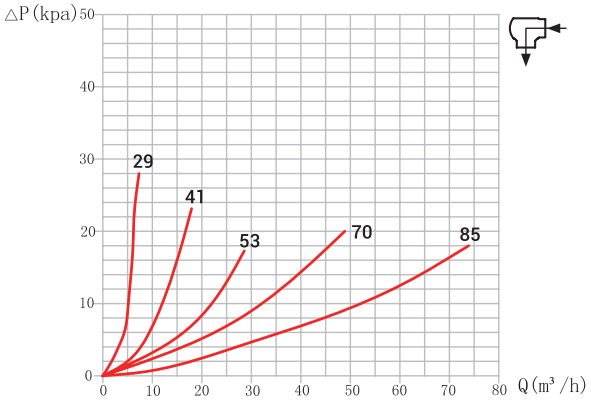
△P (kpa)
Q (m³ /h)
29
41
53
70
85

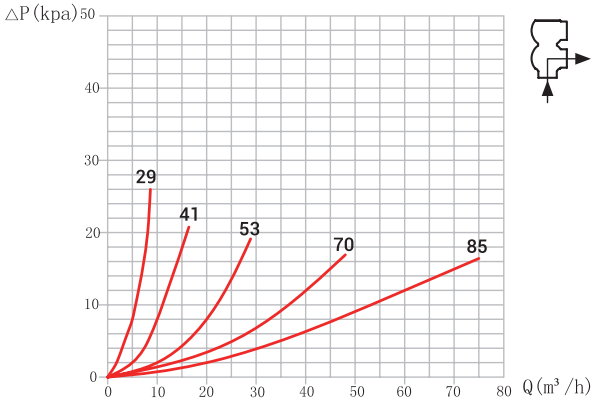
△P (kpa)
Q (m³ /h)
29
41
53
70
85

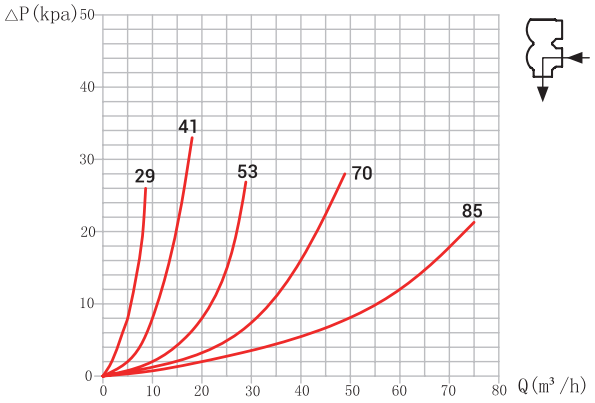
△P (kpa)
Q (m³ /h)
29
41
53
70
85

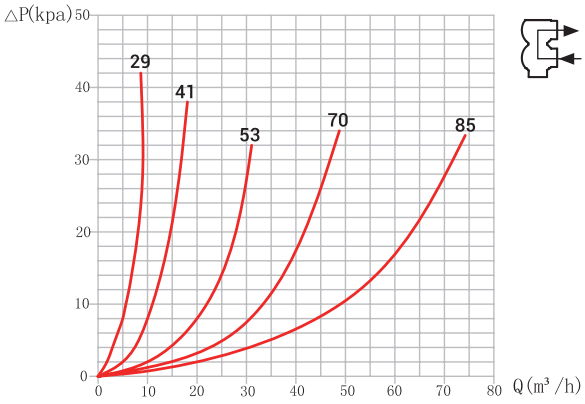
△P(kpa)
Q (m³ /h)
29
41
53
70
85

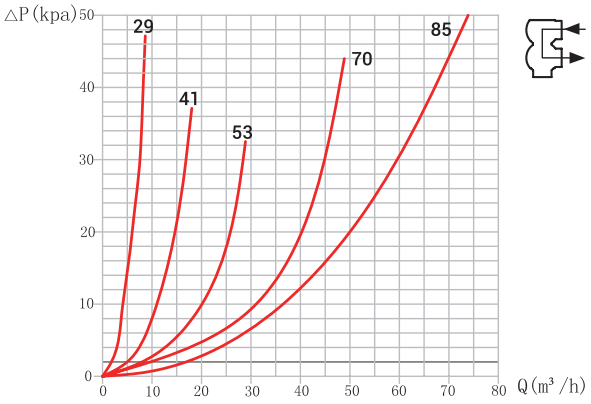
△P (kpa)
Q (m³ /h)
29
41
53
70
85

PTFE
高压气动座阀



整体制造过程符合
3A 卫生要求

技术参数

口径	DN25~DN80
产品压力	0~10bar
密封材质	EPDM、PTFE
产品接触金属材质	316L、304L
其他金属材质	304
接口方式	卡式、焊式
管口标准	3A、SMS3008、ISO203、DIN(DIN11850)SERIES2、DIN(DIN11850)SERIES1、DIN、GB
外表面	Ra ≤ 2.4μm
内表面	Ra ≤ 0.8μm
气源接管尺寸	6mm

手动单座阀

整体制造过程符合
3A 卫生要求





罐底座阀



稳定可靠、易维护

产品优势

- 基于成熟的 KSV 单座阀平台设计，成熟稳定；
- 带有挂水功能的轴封，更大程度阻碍微生物进入；
- 一体成型工艺，壁厚 5mm，阀体轻薄且坚固；
- 可移动部件少，可靠性高；
- 标准件密封，易维护，低成本。

应用范围	食品加工、啤酒饮料、乳制品、日用精细化工
产品类型	截止阀、换向阀，罐底阀
密封材质	EPDM，FKM，HNBR
尺寸规格	DN25~DN100（1.0"~3.0"）
设计压力	PN10

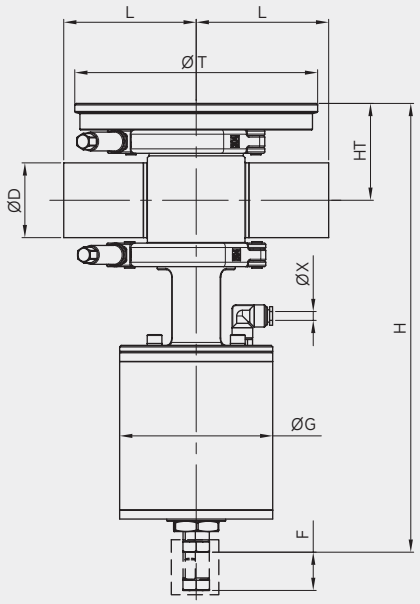

技术参数

SIZE	Ø D×T (mm)	Ø G (mm)	Ø T (mm)	L (mm)	H (mm)	HT (mm)	F (mm)	Ø X (mm)
1.0"	25.4×1.65	83	145	90	284.7	49.2	15	6
1.5"	38.1×1.65	83	165	90	288.5	55.5	20	
2.0"	50.8×1.65	104	165	90	304.9	65.8	26	
2.5"	65.4×1.65	104	200	125	324.9	76	26	
3.0"	76.2×1.65	157	200	125	407.5	83.5	29	

KSV-R
薄膜调节阀



整体制造过程符合
3A 卫生要求

技术参数

口径	DN25~DN50
温度	EPDM： -40℃ ~ +140℃ HNBR： -30℃ ~ +150℃ FKM： -20℃ ~ +100℃ SILICON： -60℃ ~ +200℃
产品压力	0~10bar
产品接触金属材质	316L、304L
其他金属材质	304
接口方式	卡式、焊式
密封材质	EPDM、VITON、SILICON
固有流量特性	线性调节特性，也可做等百分比调节
固有可调比 (R)	50
管口标准	3A、SMS3008、ISO203、DIN(DIN11850)SERIES2、DIN(DIN11850)SERIES1、DIN、GB
外表面	Ra ≤ 2.4μm
内表面	Ra ≤ 0.8μm
气源接管尺寸	6mm

压降 / 流量图

压降/流量图

截止阀

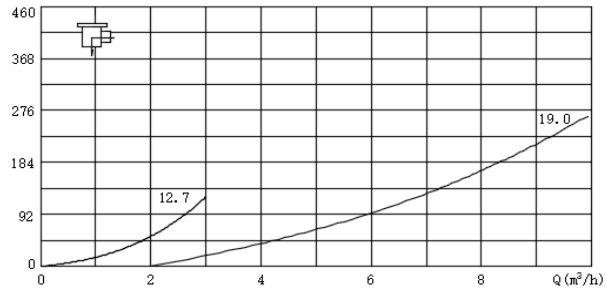

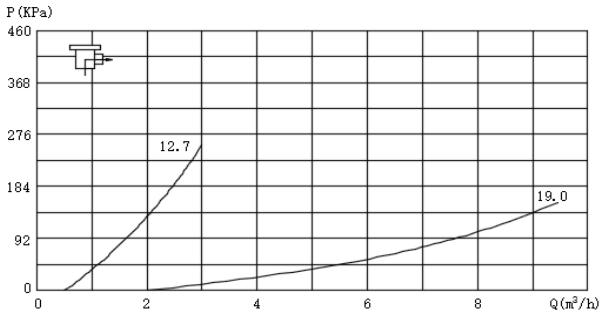

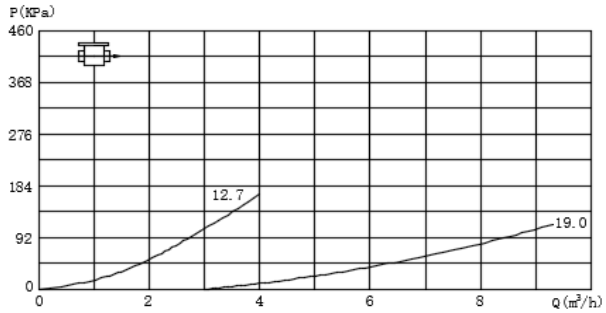

换向阀

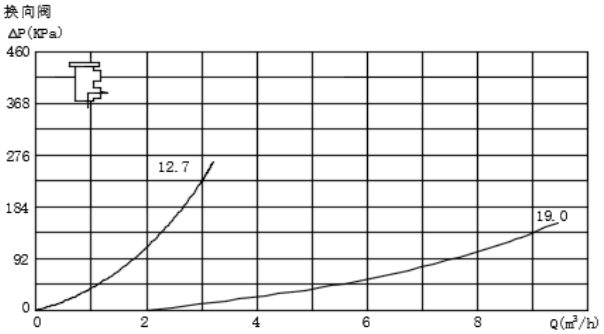

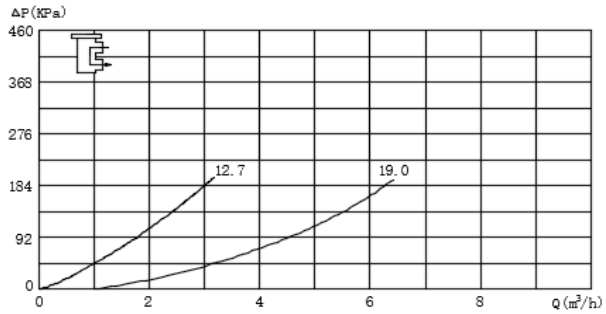

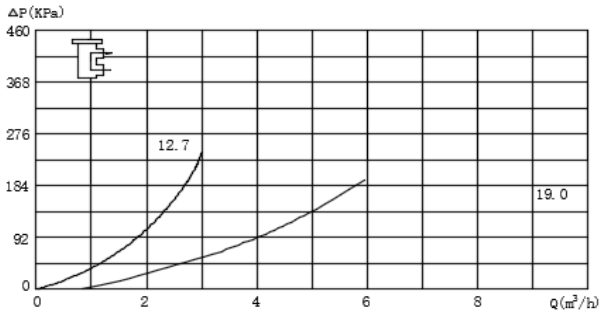

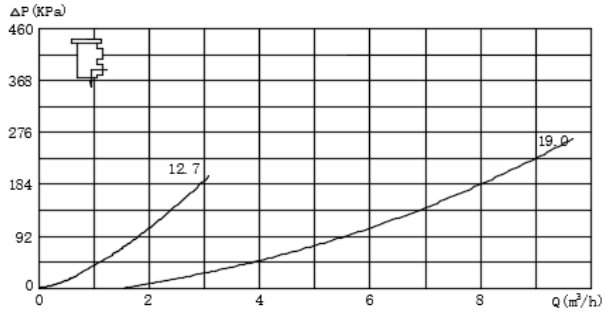

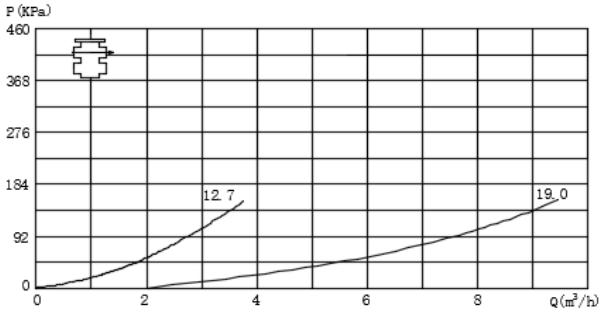

订购示例

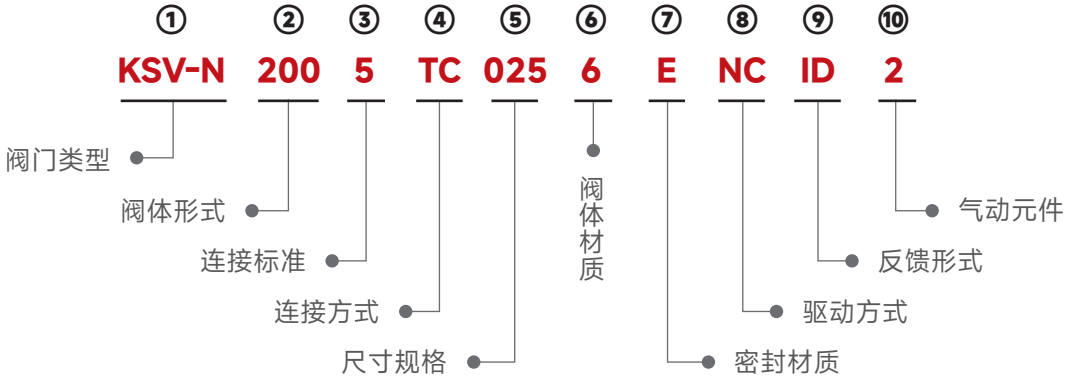

注：控制单元根据需求选择，控制形式或气动元件有其他形式请备注，例如：防爆要求

订购码数据

①	阀门类型	KSV-N	新型座阀
		KSV-A	无菌座阀
		KSV-R	流量调节阀
		KSV-T	罐底座阀
		KSV-S	蒸汽调节阀
		KSV-M	防混阀
②	阀体形式	200	L
		300	T
		210	L-L
		220	T-L
		310	L-T
		320	T-T
③	连接标准	1	JIS3447
		2	ISO2037
		3	BS4825
		4	DIN11850
		5	3A(A269/270)
		7	GB(QB/2467-GB12771)
④	连接方式	BW	焊式
		TC	卡式
⑤	尺寸规格	DN25 ~ 80	-

⑥	阀体材质	4	304
		6	316L
⑦	密封材质	E	EPDM
		V	FKM
⑧	驱动方式	M	手动
		NC	气动常闭
		NO	气动常开

控制选项

⑨	反馈形式	MS	UC 单反馈
		MD	UC 双反馈
		IS	接近开关单反馈
		ID	接近开关双反馈
		ML	手动限位
		IP	定位器
⑩	气动元件	1	电磁阀两位三通
		2	电磁阀两位五通
		3	电磁阀三位五通
		4	二联件
		5	三联件

国际管材标准及其尺寸

ISO			3A			DIN			DIN SERISE2			GB		
NOM SIZE	OD	T	NOM SIZE	OD	T	NOM SIZE	OD	T	NOM SIZE	OD	T	NOM SIZE	OD	T
25	25.0	1.2	1"	25.4	1.65	DN19	28	1.5	DN19	29	1.5	25	25.4	1.5
32	31.8	1.2	/			DN32	34	1.5	DN32	35	1.5	32	31.8	1.5
38	38.1	1.2	1½"	38.1	1.65	DN41	40	1.5	DN41	41	1.5	38	38.1	1.5
51	51.0	1.2	2"	50.8	1.65	DN53	52	1.5	DN53	53	1.5	51	50.8	1.5
63	63.5	1.6	2½"	63.5	1.65	-	-	-	DN65	70	2.0	63 64	63.5 63.5	1.5 2.0
76	76.1	1.6	3"	76.2	1.65	-	-	-	DN80	85	2.0	76 77	76.2 76.2	1.5 2.0

200 型 (常闭)

NO.	SIZE	ODXT	A1	A2	F	E1	E2	M	H
A2001	1.0"	25.4X1.65	292.5	303.5	11	53	50	12.7	83
	1.5"	38.1X1.65	288	299	11	51	51	12.7	83
	2.0"	50.8X1.65	295	310	15	53.5	53.5	12.7	104
	2.5"	63.5X1.65	344	359	15	75.1	78	12.7	104
	3.0"	76.2X1.65	385	415	20	80	80	12.7	157

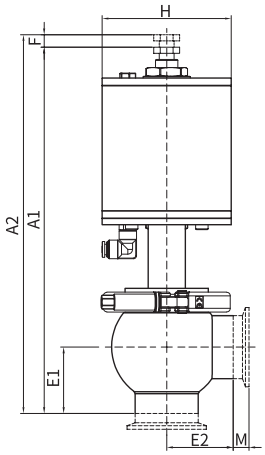

200 型 (常开)

NO.	SIZE	ODXT	A1	A2	F	E1	E2	M	H
A2002	1.0"	25.4X1.65	292.5	303.5	11	53	50	12.7	83
	1.5"	38.1X1.65	290	301	11	51	51	12.7	83
	2.0"	50.8X1.65	298	313	15	53.5	53.5	12.7	104
	2.5"	63.5X1.65	344	359	15	75.1	78	12.7	104
	3.0"	76.2X1.65	415	432	17	80	80	12.7	157

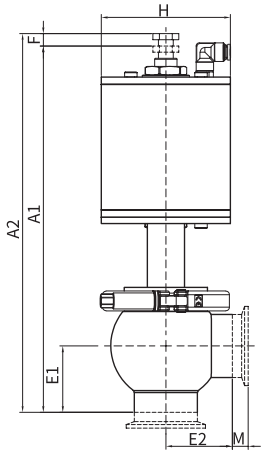

300 型 (常闭)

NO.	SIZE	ODXT	A1	A2	F	E1	E2	M	H
A3001	1.0"	25.4X1.65	292.5	303.5	11	53	50	12.7	83
	1.5"	38.1X1.65	288	299	11	51	51	12.7	83
	2.0"	50.8X1.65	295	310	15	53.5	53.5	12.7	104
	2.5"	63.5X1.65	344	359	15	75.1	78	12.7	104
	3.0"	76.2X1.65	385	415	20	80	80	12.7	157

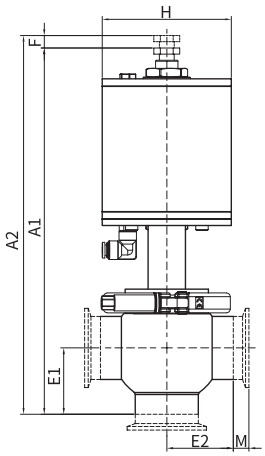

300 型 (常开)

NO.	SIZE	ODXT	A1	A2	F	E1	E2	M	H
A3002	1.0"	25.4X1.65	292.5	303.5	11	53	50	12.7	83
	1.5"	38.1X1.65	290	301	11	51	51	12.7	83
	2.0"	50.8X1.65	298	313	15	53.5	53.5	12.7	104
	2.5"	63.5X1.65	344	359	15	75.1	78	12.7	104
	3.0"	76.2X1.65	415	432	17	80	80	12.7	157

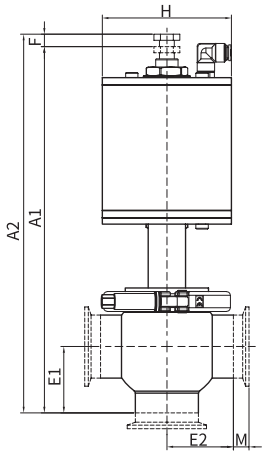

210 型 (常闭)

NO.	SIZE	ODXT	A1	A2	F	C	E1	E2	M	H
A2101	1.0"	25.4X1.65	348	356	8	54	53	50	12.7	83
	1.5"	38.1X1.65	349	358	9	61	51	51	12.7	83
	2.0"	50.8X1.65	378	391	13	77.5	53.5	53.5	12.7	104
	2.5"	63.5X1.65	440	453	13	96.3	75.1	78	12.7	104
	3.0"	76.2X1.65	507	522	15	105.5	80	80	12.7	157

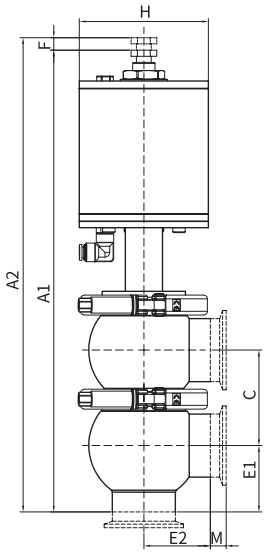

210 型 (常开)

NO.	SIZE	ODXT	A1	A2	F	C	E1	E2	M	H
A2102	1.0"	25.4X1.65	348	356	8	54	53	50	12.7	83
	1.5"	38.1X1.65	353	362	9	61	51	51	12.7	83
	2.0"	50.8X1.65	375	388	13	77.5	53.5	53.5	12.7	104
	2.5"	63.5X1.65	440	453	13	96.3	75.1	78	12.7	104
	3.0"	76.2X1.65	524	539	15	105.5	80	80	12.7	157

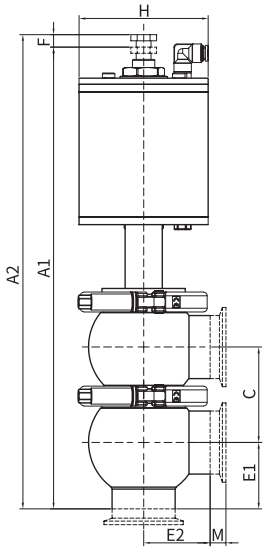

220 型 (常闭)

NO.	SIZE	ODXT	A1	A2	F	C	E1	E2	M	H
A2201	1.0"	25.4X1.65	348	356	8	54	53	50	12.7	83
	1.5"	38.1X1.65	349	358	9	61	51	51	12.7	83
	2.0"	50.8X1.65	378	391	13	77.5	53.5	53.5	12.7	104
	2.5"	63.5X1.65	440	453	13	96.3	75.1	78	12.7	104
	3.0"	76.2X1.65	507	522	15	105.5	80	80	12.7	157

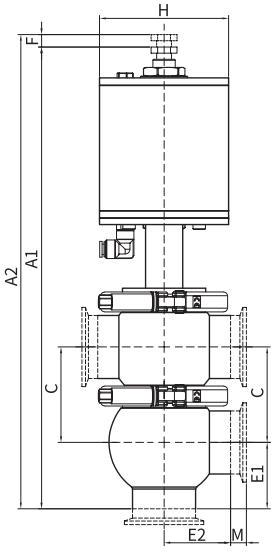

220 型 (常开)

NO.	SIZE	ODXT	A1	A2	F	C	E1	E2	M	H
A2202	1.0"	25.4X1.65	348	356	8	54	53	50	12.7	83
	1.5"	38.1X1.65	353	362	9	61	51	51	12.7	83
	2.0"	50.8X1.65	375	388	13	77.5	53.5	53.5	12.7	104
	2.5"	63.5X1.65	440	453	13	96.3	75.1	78	12.7	104
	3.0"	76.2X1.65	524	539	15	105.5	80	80	12.7	157

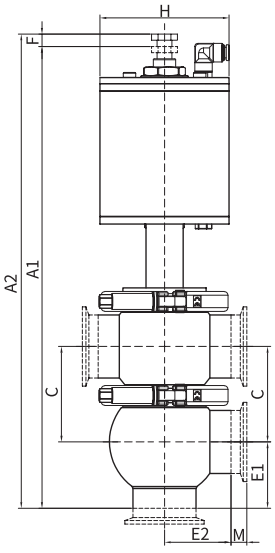

310 型 (常闭)

NO.	SIZE	ODXT	A1	A2	F	C	E1	E2	M	H
A3101	1.0"	25.4X1.65	348	356	8	54	53	50	12.7	83
	1.5"	38.1X1.65	349	358	9	61	51	51	12.7	83
	2.0"	50.8X1.65	378	391	13	77.5	53.5	53.5	12.7	104
	2.5"	63.5X1.65	440	453	13	96.3	75.1	78	12.7	104
	3.0"	76.2X1.65	507	522	15	105.5	80	80	12.7	157

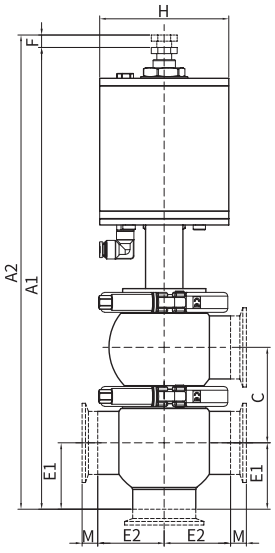

310 型 (常开)

NO.	SIZE	ODXT	A1	A2	F	C	E1	E2	M	H
A3102	1.0"	25.4X1.65	348	356	8	54	53	50	12.7	83
	1.5"	38.1X1.65	353	362	9	61	51	51	12.7	83
	2.0"	50.8X1.65	375	388	13	77.5	53.5	53.5	12.7	104
	2.5"	63.5X1.65	440	453	13	96.3	75.1	78	12.7	104
	3.0"	76.2X1.65	507	522	15	105.5	80	80	12.7	157

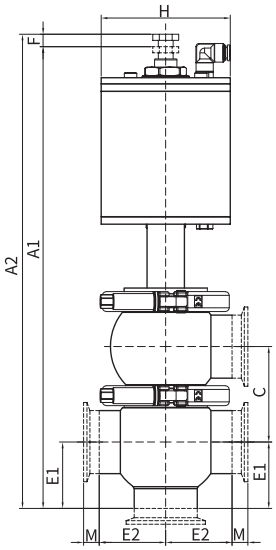

320 型 (常闭)

NO.	SIZE	ODXT	A1	A2	F	C	E1	E2	M	H
A3201	1.0"	25.4X1.65	348	356	8	54	53	50	12.7	83
	1.5"	38.1X1.65	349	358	9	61	51	51	12.7	83
	2.0"	50.8X1.65	378	391	13	77.5	53.5	53.5	12.7	104
	2.5"	63.5X1.65	440	453	13	96.3	75.1	78	12.7	104
	3.0"	76.2X1.65	507	522	15	105.5	80	80	12.7	157

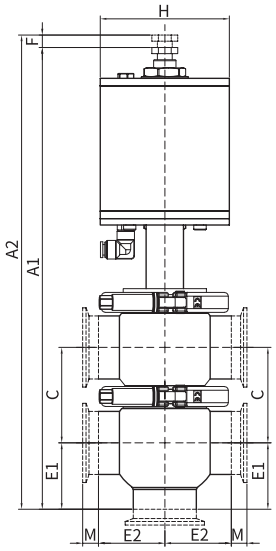

320 型 (常开)

NO.	SIZE	ODXT	A1	A2	F	C	E1	E2	M	H
A3202	1.0"	25.4X1.65	348	356	8	54	53	50	12.7	83
	1.5"	38.1X1.65	353	362	9	61	51	51	12.7	83
	2.0"	50.8X1.65	375	388	13	77.5	53.5	53.5	12.7	104
	2.5"	63.5X1.65	440	453	13	96.3	75.1	78	12.7	104
	3.0"	76.2X1.65	507	522	15	105.5	80	80	12.7	157

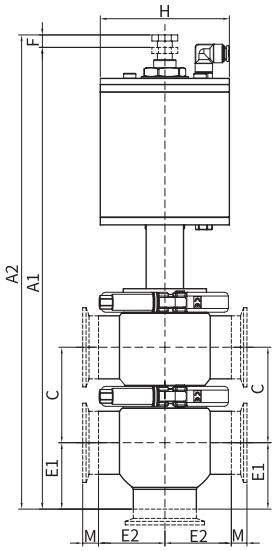

200 型 (常闭)

NO.	SIZE	ODXT	A1	A2	F	E1	E2	M	H
N2001	1.0"	25.4X1.65	288.5	303.5	15	53	50	12.7	83
	1.5"	38.1X1.65	284	304	20	51	51	12.7	83
	2.0"	50.8X1.65	285	311	26	53.5	53.5	12.7	104
	2.5"	63.5X1.65	324	350	26	75.1	78	12.7	104
	3.0"	76.2X1.65	404	433	29	80	80	12.7	157
	4.0"	101.6X2.11	455.5	485.5	30	117.3	113.6	12.7	157

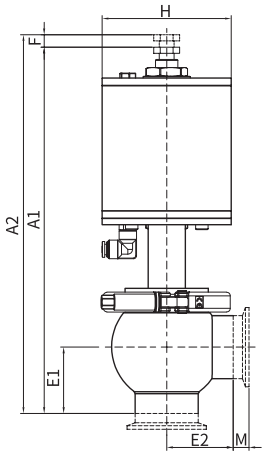

200 型 (常开)

NO.	SIZE	ODXT	A1	A2	F	E1	E2	M	H
N2002	1.0"	25.4X1.65	288.5	303.5	15	53	50	12.7	83
	1.5"	38.1X1.65	283	303	20	51	51	12.7	83
	2.0"	50.8X1.65	285	311	26	53.5	53.5	12.7	104
	2.5"	63.5X1.65	324	350	26	75.1	78	12.7	104
	3.0"	76.2X1.65	407	434	27	80	80	12.7	157
	4.0"	101.6X2.11	455.5	485.5	30	117.3	113.6	12.7	157

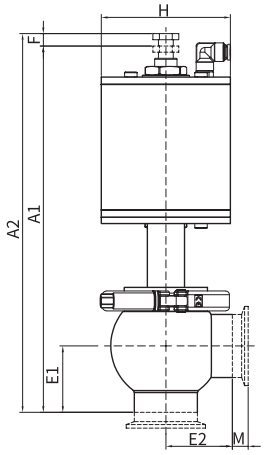

300 型 (常闭)

NO.	SIZE	ODXT	A1	A2	F	E1	E2	M	H
N3001	1.0"	25.4X1.65	288.5	303.5	15	53	50	12.7	83
	1.5"	38.1X1.65	284	304	20	51	51	12.7	83
	2.0"	50.8X1.65	285	311	26	53.5	53.5	12.7	104
	2.5"	63.5X1.65	324	350	26	75.1	78	12.7	104
	3.0"	76.2X1.65	404	433	29	80	80	12.7	157
	4.0"	101.6X2.11	455.5	485.5	30	117.3	113.6	12.7	157

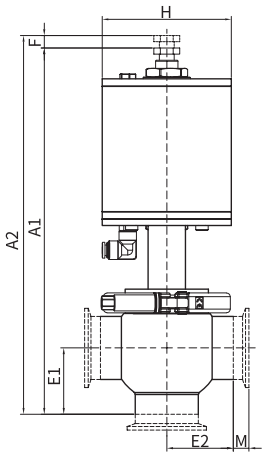

300 型 (常开)

NO.	SIZE	ODXT	A1	A2	F	E1	E2	M	H
N3002	1.0"	25.4X1.65	288.5	303.5	15	53	50	12.7	83
	1.5"	38.1X1.65	283	303	20	51	51	12.7	83
	2.0"	50.8X1.65	285	311	26	53.5	53.5	12.7	104
	2.5"	63.5X1.65	324	350	26	75.1	78	12.7	104
	3.0"	76.2X1.65	407	434	27	80	80	12.7	157
	4.0"	101.6X2.11	455.5	485.5	30	117.3	113.6	12.7	157

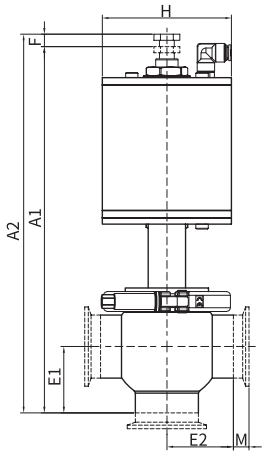

210 型焊式 (常闭)

NO.	SIZE	ODXT	A1	A2	F	C	E1	E2	M	H
N2101	1.0"	25.4X1.65	344	356	12	54	53	50	12.7	83
	1.5"	38.1X1.65	344	361	17	61	51	51	12.7	83
	2.0"	50.8X1.65	369	393	24	77.5	53.5	53.5	12.7	104
	2.5"	63.5X1.65	421	445	24	96.3	75.1	78	12.7	104
	3.0"	76.2X1.65	515	542	27	106	80	80	12.7	157
	4.0"	101.6X2.11	582	609	27	127.5	117.3	113.6	12.7	157

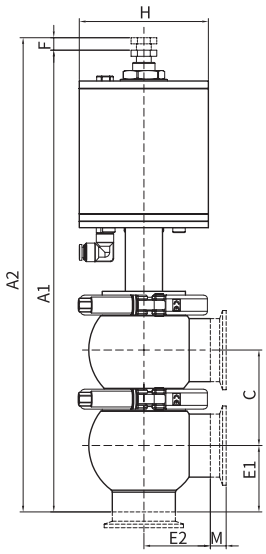

210 型 (常开)

NO.	SIZE	ODXT	A1	A2	F	C	E1	E2	M	H
N2102	1.0"	25.4X1.65	344	356	12	54	53	50	12.7	83
	1.5"	38.1X1.65	348	365	17	61	51	51	12.7	83
	2.0"	50.8X1.65	369	393	24	77.5	53.5	53.5	12.7	104
	2.5"	63.5X1.65	421	445	24	96.3	75.1	78	12.7	104
	3.0"	76.2X1.65	511	540	29	106	80	80	12.7	157
	4.0"	101.6X2.11	582	609	27	127.5	117.3	113.6	12.7	157

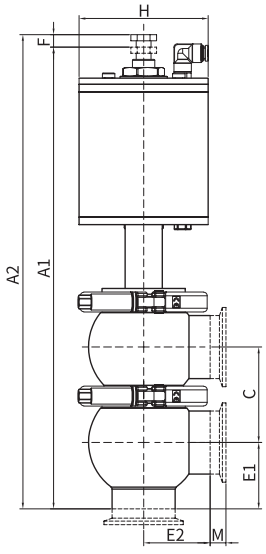

220 型 (常闭)

NO.	SIZE	ODXT	A1	A2	F	C	E1	E2	M	H
N2201	1.0"	25.4X1.65	344	356	12	54	53	50	12.7	83
	1.5"	38.1X1.65	344	361	17	61	51	51	12.7	83
	2.0"	50.8X1.65	369	393	24	77.5	53.5	53.5	12.7	104
	2.5"	63.5X1.65	421	445	24	96.3	75.1	78	12.7	104
	3.0"	76.2X1.65	515	542	27	106	80	80	12.7	157
	4.0"	101.6X2.11	582	609	27	127.5	117.3	113.6	12.7	157

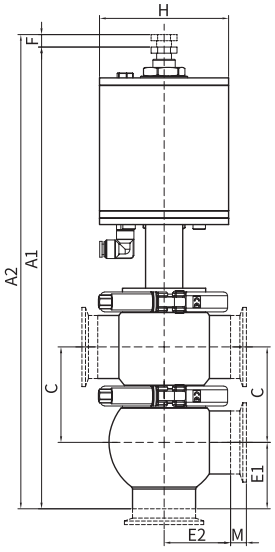

220 型 (常开)

NO.	SIZE	ODXT	A1	A2	F	C	E1	E2	M	H
N2202	1.0"	25.4X1.65	344	356	12	54	53	50	12.7	83
	1.5"	38.1X1.65	348	365	17	61	51	51	12.7	83
	2.0"	50.8X1.65	369	393	24	77.5	53.5	53.5	12.7	104
	2.5"	63.5X1.65	421	445	24	96.3	75.1	78	12.7	104
	3.0"	76.2X1.65	511	540	29	106	80	80	12.7	157
	4.0"	101.6X2.11	582	609	27	127.5	117.3	113.6	12.7	157

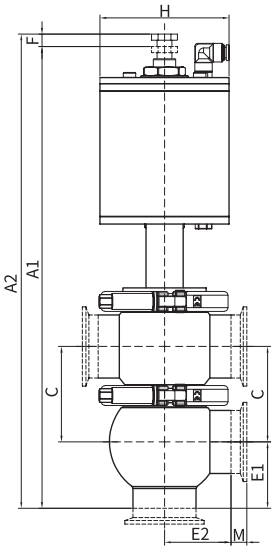

310 型 (常闭)

NO.	SIZE	ODXT	A1	A2	F	C	E1	E2	M	H
N3101	1.0"	25.4X1.65	344	356	12	54	53	50	12.7	83
	1.5"	38.1X1.65	344	361	17	61	51	51	12.7	83
	2.0"	50.8X1.65	369	393	24	77.5	53.5	53.5	12.7	104
	2.5"	63.5X1.65	421	445	24	96.3	75.1	78	12.7	104
	3.0"	76.2X1.65	515	542	27	106	80	80	12.7	157
	4.0"	101.6X2.11	582	609	27	127.5	117.3	113.6	12.7	157

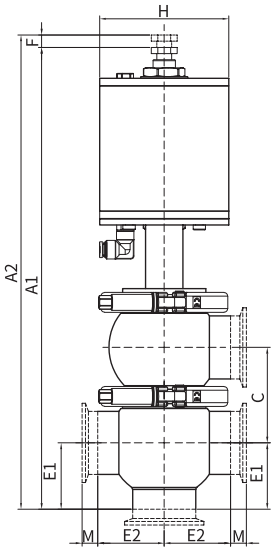

310 型 (常开)

NO.	SIZE	ODXT	A1	A2	F	C	E1	E2	M	H
N3102	1.0"	25.4X1.65	344	356	12	54	53	50	12.7	83
	1.5"	38.1X1.65	348	365	17	61	51	51	12.7	83
	2.0"	50.8X1.65	369	393	24	77.5	53.5	53.5	12.7	104
	2.5"	63.5X1.65	421	445	24	96.3	75.1	78	12.7	104
	3.0"	76.2X1.65	511	540	29	106	80	80	12.7	157
	4.0"	101.6X2.11	582	609	27	127.5	117.3	113.6	12.7	157

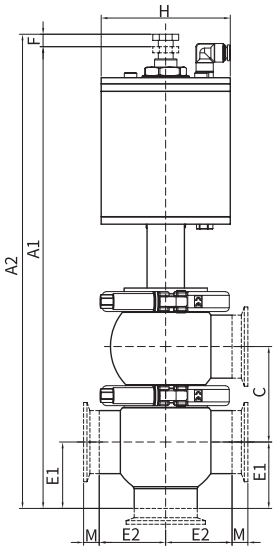

320 型 (常闭)

NO.	SIZE	ODXT	A1	A2	F	C	E1	E2	M	H
N3201	1.0"	25.4X1.65	344	356	12	54	53	50	12.7	83
	1.5"	38.1X1.65	344	361	17	61	51	51	12.7	83
	2.0"	50.8X1.65	369	393	24	77.5	53.5	53.5	12.7	104
	2.5"	63.5X1.65	421	445	24	96.3	75.1	78	12.7	104
	3.0"	76.2X1.65	515	542	27	106	80	80	12.7	157
	4.0"	101.6X2.11	582	609	27	127.5	117.3	113.6	12.7	157

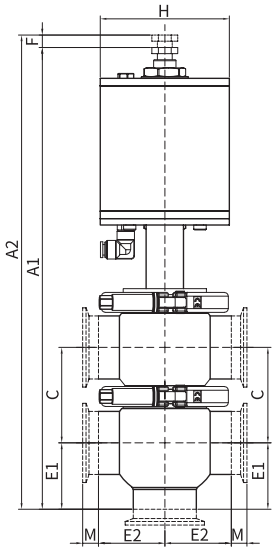

320 型 (常开)

NO.	SIZE	ODXT	A1	A2	F	C	E1	E2	M	H
N3202	1.0"	25.4X1.65	344	356	12	54	53	50	12.7	83
	1.5"	38.1X1.65	348	365	17	61	51	51	12.7	83
	2.0"	50.8X1.65	369	393	24	77.5	53.5	53.5	12.7	104
	2.5"	63.5X1.65	421	445	24	96.3	75.1	78	12.7	104
	3.0"	76.2X1.65	511	540	29	106	80	80	12.7	157
	4.0"	101.6X2.11	582	609	27	127.5	117.3	113.6	12.7	157

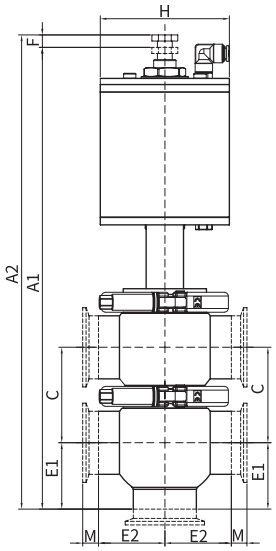

210 型

NO.	SIZE	ODXT	D	D2	H	H1	M	C	E1	E2
H210	1"	25.4X1.65	50.4	83	325.8	132	12.7	54	50	50
	1.5"	38.1X1.65	50.4	83	340	133.4	12.7	61	51	51
	2"	50.8X1.65	63.9	104	418.6	182	12.7	77.5	53.5	53.5
	2.5"	63.5X1.65	77.5	104	471.5	182	12.7	96.3	75	78.1
	3"	76.2X1.65	90.9	158	596	221	12.7	106	80	80

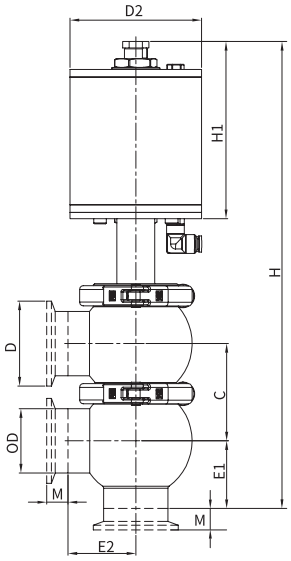

220 型

NO.	SIZE	ODXT	D	D2	H	H1	M	C	E1	E2
H220	1"	25.4X1.65	50.4	83	325.8	132	12.7	54	50	50
	1.5"	38.1X1.65	50.4	83	340	133.4	12.7	61	51	51
	2"	50.8X1.65	63.9	104	418.6	182	12.7	77.5	53.5	53.5
	2.5"	63.5X1.65	77.5	104	471.5	182	12.7	96.3	75	78.1
	3"	76.2X1.65	90.9	158	596	221	12.7	106	80	80

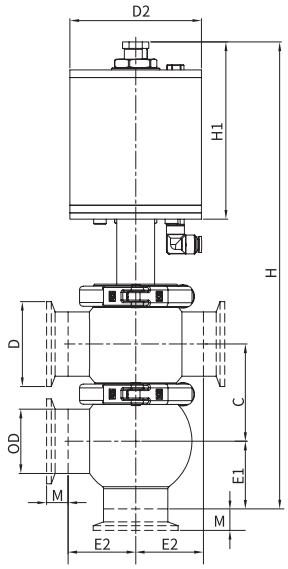

310 型

NO.	SIZE	ODXT	D	D2	H	H1	M	C	E1	E2
H310	1"	25.4X1.65	50.4	83	325.8	132	12.7	54	50	50
	1.5"	38.1X1.65	50.4	83	340	133.4	12.7	61	51	51
	2"	50.8X1.65	63.9	104	418.6	182	12.7	77.5	53.5	53.5
	2.5"	63.5X1.65	77.5	104	471.5	182	12.7	96.3	75	78.1
	3"	76.2X1.65	90.9	158	325.8	221	12.7	106	80	80

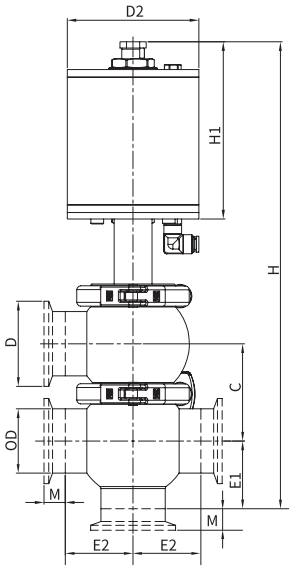

320 型

NO.	SIZE	ODXT	D	D2	H	H1	M	C	E1	E2
H320	1"	25.4X1.65	50.4	83	325.8	132	12.7	54	50	50
	1.5"	38.1X1.65	50.4	83	340	133.4	12.7	61	51	51
	2"	50.8X1.65	63.9	104	418.6	182	12.7	77.5	53.5	53.5
	2.5"	63.5X1.65	77.5	104	471.5	182	12.7	96.3	75	78.1
	3"	76.2X1.65	90.9	158	596	221	12.7	106	80	80

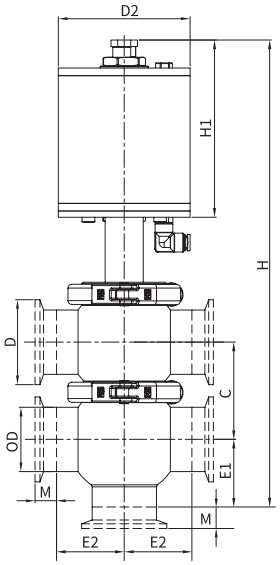

200 型　手动调节阀

NO.	SIZE	ODXT	L	H	E1	E2	M	A
RM200	1"	25.4X1.65	80	172	53	50	12.7	87
	1.5"	38.1X1.65	87.5	193	51	51	12.7	87
	2"	50.8X1.65	98	210	53	53.5	12.7	87
	2.5"	63.5X1.65	132	241	76	78	12.7	140
	3"	76.2X1.65	145	252	80	80	12.7	140

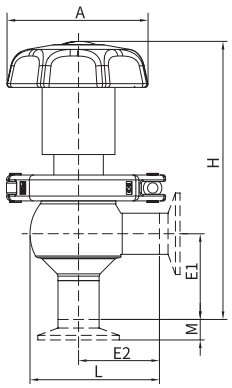

200 型　手动截止阀

NO.	SIZE	ODXT	L	H	H1	E1	E2	M	A
NM200	1"	25.4X1.65	80	216.3	150.3	53	50	12.7	118
	1.5"	38.1X1.65	87.5	218.6	152.6	51	51	12.7	118
	2"	50.8X1.65	98	225	160	53	53.5	12.7	118
	2.5"	63.5X1.65	132	260	194	76	78	12.7	118
	3"	76.2X1.65	145	269.5	203.5	80	80	12.7	118

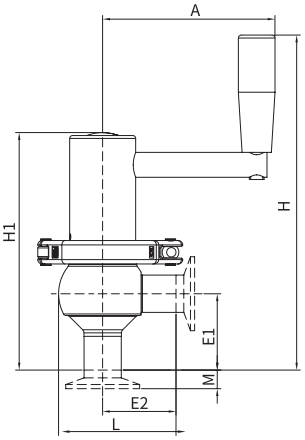

210 型　手动换向阀

NO.	SIZE	ODXT	L	H	H1	E1	E2	C	M	A
NM210	1"	25.4X1.65	80	278.3	212.3	53	50	62	12.7	118
	1.5"	38.1X1.65	87.5	290	224	51	51	72	12.7	118
	2"	50.8X1.65	98	314	219	53	53.5	89	12.7	118
	2.5"	63.5X1.65	132	369.5	454	76	78	109	12.7	118
	3"	76.2X1.65	145	388.5	322.5	80	80	119	12.7	118

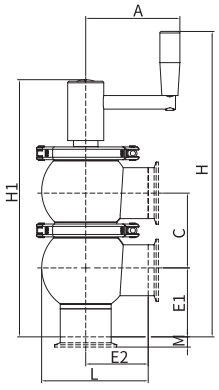

KSV-R 200

NO.	SIZE	ODXT	D1	H	H1	E1	E2	L	M
R200	1"	25.4X1.65	50.4	412.6	142.6	53	50	186	12.7
	1.5"	38.1X1.65	50.4	447.6	147.6	51	51	186	12.7
	2"	50.8X1.65	63.9	455.4	155.4	51.5	53.5	186	12.7
	2.5"	63.5X1.65	77.5	584.8	209.8	75.1	78	186	12.7
	3"	76.2X1.65	90.9	596	221	80	80	186	12.7

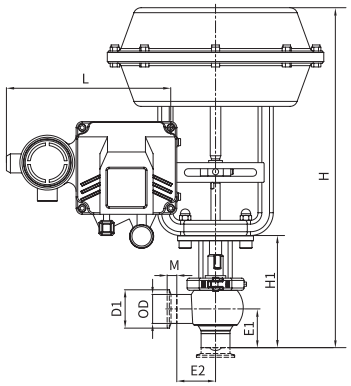

KSV-R 300

NO.	SIZE	ODXT	D1	H	H1	E1	E2	L	M
R300	1"	25.4X1.65	50.4	412.6	142.6	53	50	186	12.7
	1.5"	38.1X1.65	50.4	447.6	147.6	51	51	186	12.7
	2"	50.8X1.65	63.9	455.4	155.4	51.5	53.5	186	12.7
	2.5"	63.5X1.65	77.5	584.8	209.8	75.1	78	186	12.7
	3"	76.2X1.65	90.9	596	221	80	80	186	12.7

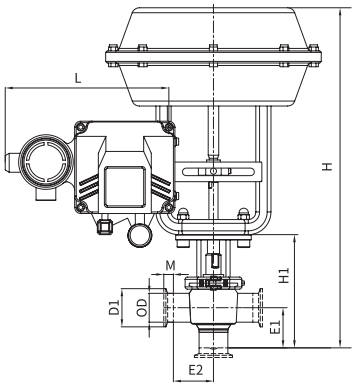

C 型防混阀



概 述

C 型是一款卫生型气动单座双密封防混阀，专用来在两种不同的产品只流经一个阀门时进行安全性和泄露检测。

该阀通常用作 CIP 回流管或其他没有遇到压力峰值的系统中的一个部件，用来提供泄露检测以确保更加安全。

工作原理

1. C 型防混阀可通过压缩空气进行远程控制，该阀门通常是常关（NC）阀。
2. 该阀安装有两个小型气动常开（NO）阀门，一个检测阀和一个 CIP 阀。
3. 阀塞（换向阀中的上阀塞）配有两个密封件，这两个密封件受到两者之间的大气压力作用，现成了一个泄露腔，泄露产品流入泄露腔，并通过检测阀排出。因此，两个管道中的介质不会发生混合。
4. 向执行器中注入压缩空气后，可通过 CIP 清洁阀门，清洁阀门的过程中，与阀塞关闭方向相反的流动模式使得 KSV-M 阀对水锤不敏感。

产品应用

乳品行业的热处理前卫生应用或者酿酒和饮料行业的发酵和储罐区等的卫生应用。

技术参数

温度	温度范围：-10°C 至 +140°C (EPDM)
压力	最大产品压力：1000 kPa (10 bar) 最小产品压力：全真空 气压：4 至 7bar
物理数据	过流产品钢制部件：1.4404 (316L) 其他钢制部件：1.4301 (304) 外表面光洁度：亮面 内表面光洁度：亮光型 (抛光处理)，Ra < 0.8μm 气缸密封件：NBR

可选配置

类型 200 和 300 阀体式有以下配置可供客户选择：

1. 在 0 或者 90 度型式中，下阀体端口上采用三通焊接
2. 在 0、90、180 或 270 度型式中，下阀体端口上采用弯曲焊接

操作 / 清洁

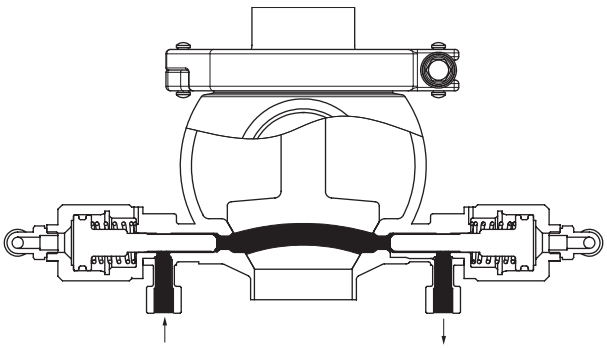

a：阀门关闭时清洗泄露腔

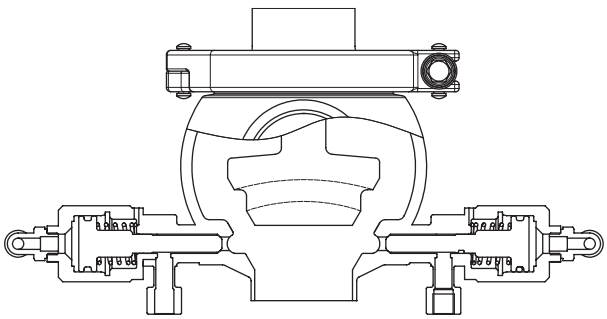

a：阀门打开时泄露阀关闭
b：清洗阀腔

C 型防混阀



技术参数

过流部件材质	316L
非过流部件材质	304
密封材质	EPDM、FKM、HNBR
环境温度	0~45°C
气源压力	6bar（87psi）
工作压力	10bar（145psi）可以根据使用要求增压
表面光洁度	外表面：Ra < 2.4μm 内表面：Ra < 0.8μm
控制和反馈系统	连接 0（不带控制面板）
执行器类型	气动
阀门接口形式	焊式
气源接口尺寸	6mm
CIP 接口形式	BSP1/8

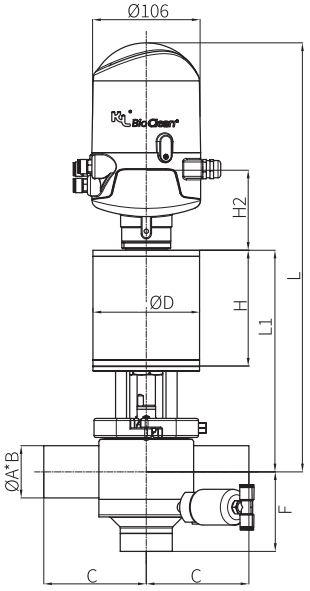

C 型	管径		安装尺寸				执行器		换向行程	喷雾清洗软管
尺寸	ØA	ØB	C	F	L	L1	ØD	H	H2	Ø
DN25	29	1.5	90	56	403.9	201.2	83	117	12	8/6
DN40	41	1.5	90	73.3	411.8	232.5	104	113	24	8/6
DN50	53	1.5	90	77.1	415.7	236.4	104	113	28	8/6
DN65	75	2	125	93.4	491.9	312.6	157	255.5	28.4	8/6
DN80	85	2	125	110.6	484	304.7	157	255.5	28.4	8/6
3A 1"	25.4	1.65	90	56	403.9	201.2	83	117	12	8/6
3A 1.5"	38.1	1.65	90	73.3	411.8	232.5	104	214	24	8/6
3A 2"	50.8	1.65	90	77.1	415.7	236.4	104	214	28	8/6
3A 2.5"	63.5	1.65	125	93.4	491.9	312.6	157	255.5	28.4	8/6
3A 3"	76.2	1.65	125	110.6	484	304.7	157	255.5	28.4	8/6
GB 1"	25.4	1.5	90	56	403.9	201.2	83	117	12	8/6
GB 1.5"	38.1	1.5	90	73.3	411.8	232.5	104	214	24	8/6
GB 2"	50.8	1.5	90	77.1	415.7	236.4	104	214	28	8/6
GB 2.5"	63.5	1.5	125	93.4	491.9	312.6	157	255.5	28.4	8/6
GB 3"	76.2	1.5	125	110.6	484	304.7	157	255.5	28.4	8/6

订购示例

1	2	3		4/5		6	7		8		9	10	11	12		13
C	L	F	–	OD/2"	–	P	S	–	W0	–	E	1	B	O	–	D

订购码数据

1	**型号**			
	C	单座防混阀		
2	**阀体接口形式**			
	L-200	T-300		
				
3	**阀门形式**			
	F	不带清洗模式		
4/5	**尺寸规格**			
	DN25 DN40 DN50 DN65 DN80	OD 1" OD 1 1/2" OD 2" OD 2 1/2" OD 3"		
6	**执行器运动形式**			
	P	气动		
7	**非执行器形式**			
	S	弹簧复位（NC）		
8	**泄漏阀安装方式**			
	W0	与管口夹角成 45°C		
9	**密封材质**			
	E F H	EPDM（FDA） FKM （FDA） HNBR（FDA）		
10	**过流表面 Ra 值**			
	1	Ra 0.8		
11	**阀门连接方式**			
	B	焊式		
12	**备品包**			
	O	不带备品包	F	带备品包
13	**控制系统选型**			
	Z D I A	标准反馈信号 适用于 24V 逻辑电平控制 适用于 IO-link 协议控制 适用于 AS-i 协议控制		

M 型防混阀



技术参数

过流部件材质	316L
非过流部件材质	304
密封材质	EPDM、FKM、HNBR
环境温度	0~45℃
气源压力	6bar（87psi）
工作压力	10bar（145psi）
表面光洁度	外表面：Ra < 2.4μm 内表面：Ra < 0.8μm
控制和反馈系统	连接 0（不带控制面板）
执行器类型	气动
阀门接口形式	焊式
气源接口尺寸	6mm
CIP 接口形式	BSP1/8

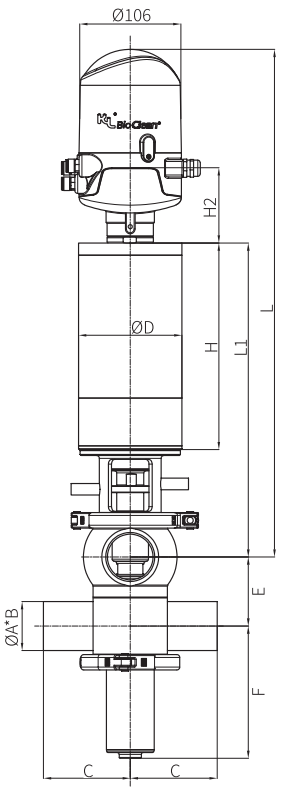

M 型	管径		安装尺寸					执行器		换向行程	喷雾清洗软管
尺寸	ØA	ØB	C	E	F	L	L1	ØD	H	H2	Ø
DN25	29	26	90	50	91	549.6	381	109	224.5	25	8/6
DN40	41	38	90	62	129.5	535	322.3	107	214	25	8/6
DN50	53	50	90	74	135.5	542	329.3	107	214	25	8/6
DN65	75	71	125	96	164.5	652	402.3	135	255.5	30	8/6
DN80	85	81	125	111	172	660	410.3	135	255.5	40	8/6
DN100	104	100	125	130	192.5	687.7	475	135	255.5	40	8/6
3A 1"	25.4	22.1	90	50	91	549.6	379.4	109	224.5	25	8/6
3A 1.5"	38.1	34.8	90	59	128	535	322.3	107	214	25	8/6
3A 2"	50.8	47.5	90	71.5	137	542	329.3	107	214	25	8/6
3A 2.5"	63.5	60.2	125	90	167.5	652	402.3	135	255.5	30	8/6
3A 3"	76.2	72.3	125	103	176.5	660	410.3	135	255.5	40	8/6
3A 4"	101.6	97.38	125	127.5	194	687.7	475	135	255.5	40	8/6
GB 1"	25.4	22.4	90	50	91	549.6	379.4	109	224.5	25	8/6
GB 1.5"	38.1	35.1	90	59	128	535	322.3	107	214	25	8/6
GB 2"	50.8	47.8	90	71.5	137	542	329.3	107	214	25	8/6
GB 2.5"	63.5	60.5	125	90	167.5	652	402.3	135	255.5	30	8/6
GB 3"	76.2	73.2	125	103	176.5	660	410.3	135	255.5	40	8/6
GB 4"	101.6	97.6	125	127.5	194	687.7	475	135	255.5	40	8/6

订购示例

1	2	3		4/5		6	7		8		9	10	11	12		13
M	C	O	–	OD/2"	–	P	S	–	310B	–	E	1	B	O	–	D

订购码数据

1	**型号**						
	M	M 型防混阀					
2	**阀体接口形式**						
	C	E	L	T			
							
3	**阀门形式**						
	O	带清洗模式	F	不带清洗模式			
4/5	**尺寸规格**						
	DN25	OD 1"	GB 1"				
	DN40	OD 1 1/2"	GB 2" GB 1 1/2"				
	DN50	OD 2"	GB 2"				
	DN65	OD 2 1/2"	GB 2 1/2"				
	DN80	OD 3"	GB 3"				
6	**执行器运动形式**						
	P	气动					
7	**非执行器形式**						
	S	弹簧复位（NC）					
8	**管道接口形式**		A	B	C	D	
	210	腔体焊接管道角度 270°					
	220	腔体焊接管道角度 0°					
	310	腔体焊接管道角度 180°					
	320	腔体焊接管道角度 90°					
9	**密封材质**						
	E	EPDM（FDA）	F	FKM （FDA）			
	H	HNBR（FDA）					
10	**过流表面 Ra 值**						
	1	Ra 0.8	2	Ra 1.2			
11	**阀门连接方式**						
	B	焊式					
12	**备品包**						
	O	不带备品包	F	带备品包			
13	**控制系统选型**						
	Z	标准反馈信号					
	D	适用于 24V 逻辑电平控制					
	I	适用于 IO-link 协议控制					
	A	适用于 AS-i 协议控制					

R 型防混阀



技术参数

过流部件材质	316L
非过流部件材质	304
密封材质	EPDM、FKM、HNBR
环境温度	0~45℃
气源压力	6bar（87psi）
工作压力	10bar（145psi）
表面光洁度	外表面：Ra < 2.4μm 内表面：Ra < 0.8μm
控制和反馈系统	连接 0（不带控制面板）
执行器类型	气动
阀门接口形式	焊式
气源接口尺寸	6mm
CIP 接口形式	BSP1/8

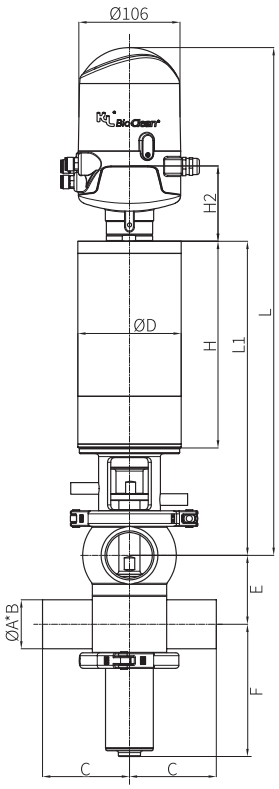

R 型	管径		安装尺寸					执行器		换向行程	喷雾清洗软管
尺寸	ØA	ØB	C	E	F	L	L1	ØD	H	H2	Ø
DN25	29	26	90	50	91	549.6	381	109	224.5	25	8/6
DN40	41	38	90	62	129.5	535	322.3	107	214	25	8/6
DN50	53	50	90	74	135.5	542	329.3	107	214	25	8/6
DN65	75	71	125	96	164.5	631	418	157	276.5	30	8/6
DN80	85	81	125	111	172	635.3	422.5	157	276.5	40	8/6
3A 1"	25.4	22.1	90	50	91	549.6	379.4	109	224.5	25	8/6
3A 1.5"	38.1	34.8	90	59	128	535	322.3	107	214	25	8/6
3A 2"	50.8	47.5	90	71.5	137	542	329.3	107	214	25	8/6
3A 2.5"	63.5	60.2	125	90	167.5	631	418	157	276.5	30	8/6
3A 3"	76.2	72.3	125	103	176.5	635.3	422.5	157	276.5	40	8/6
GB 1"	25.4	22.4	90	50	91	549.6	379.4	109	224.5	25	8/6
GB 1.5"	38.1	35.1	90	59	128	535	322.3	107	214	25	8/6
GB 2"	50.8	47.8	90	71.5	137	542	329.3	107	214	25	8/6
GB 2.5"	63.5	60.5	125	90	167.5	631	418	157	276.5	30	8/6
GB 3"	76.2	73.2	125	103	176.5	635.3	422.5	157	276.5	40	8/6

订购示例

1	2	3		4/5		6	7		8		9	10	11	12		13
R	C	O	–	OD/2"	–	P	S	–	310B	–	E	1	B	O	–	D

订购码数据

1	**型号**						
	R	R 型防混阀					
2	**阀体接口形式**						
	C	E	L	T			
							
3	**阀门形式**						
	O	带清洗模式	F	不带清洗模式			
4/5	**尺寸规格**						
	DN25	OD 1"	GB 1"				
	DN40	OD 1 1/2"	GB 1 1/2"				
	DN50	OD 2"	GB 2"				
	DN65	OD 2 1/2"	GB 2 1/2"				
	DN80	OD 3"	GB 3"				
6	**执行器运动形式**						
	P	气动					
7	**非执行器形式**						
	S	弹簧复位（NC）					
8	**管道接口形式**		A	B	C	D	
	210	腔体焊接管道角度 270°					
	220	腔体焊接管道角度 0°					
	310	腔体焊接管道角度 180°					
	320	腔体焊接管道角度 90°					
9	**密封材质**						
	E	EPDM（FDA）	F	FKM （FDA）			
	H	HNBR（FDA）					
10	**过流表面 Ra 值**						
	1	Ra 0.8	2	Ra 1.2			
11	**阀门连接方式**						
	B	焊式					
12	**备品包**						
	O	不带备品包	F	带备品包			
13	**控制系统选型**						
	Z	标准反馈信号					
	D	适用于 24V 逻辑电平控制					
	I	适用于 IO-link 协议控制					
	A	适用于 AS-i 协议控制					

KJV 气动角座阀



角座阀采用带弹簧安全保护的气动执行机构，使用时，可选择常开或常闭，常闭设计具有防水锤功能。

产品采用不锈钢铸造和聚四氟乙烯耐高温密封，芯轴采用 V 性密封圈，密封性能好，确保阀门具有更长寿命。

角座阀非常适合高频繁开关，配合流量比例控制器使用，可较准确控制气体、液体流量，达到定量运行。适用于中性流体或略带腐蚀性流体介质，尤其是气体和蒸汽系统。应用于制药、食品和饮料、精细化工等行业。

接口连接方式：对焊接口 DIN，SMS3008，ASME BPE，BS 4825 Part 1 ，EN ISO 1127。

螺纹连接：内螺纹 DIN ISO 228，内螺纹 NPT。

标准型：带目测位置显示。

KJV 气动角座阀分为：KJV-N 高压气动角座阀、KJV-S 低压气动角座阀。

KJV-N 高压气动角座阀采用同种规格的气缸，为了优化客户的选型使用，新开发了 KJV-S 低压气动角座阀。虽然低压气动角座阀承压相对于高压气动角座阀有所降低，但是外形更小巧，重量更轻，可以适应客户的不同需求。

技术特点

- 多种可选附件：限位螺栓（开 / 关），电子式位置反馈，调节定位器；
- 不锈钢气动头，耐紫外线，寿命比塑料及铝合金气动头长，可在恶劣环境中使用；
- 耐腐蚀性，设计符合 GMP 标准，易于清洗；
- 先进的阀体角座结构，流量比普通阀体大 30% 左右，流通性（KV 值）比同类产品好，特别是与普通截止阀相比较；
- 不同尺寸阀体共用一种气动头，有效降低成本；
- 密封材料是聚四氟乙烯，可抗 180°C的高温；
- 气动头和阀体之间的密封由多层不同材料的密封圈组成，密封效果更好；
- 无水锤作用，流通从阀杆下方流入时，水锤（冲击力）被吸收。

技术参数

KJV-N 高压气动角座阀

公称通径	1/2"~2"
控制压力	5~6bar
流通介质	气体、液体
介质压力	0~25bar
工作温度	-10℃ ~180℃
阀体材料	CF3M，1.4409（316L）
控制方式	常闭（NC）常开（NO）双动（A/A）
连接方式	内螺纹、焊式、卡式
执行机构材质	304
密封材质	PTFE
填料密封（带硅胶）	带弹簧补偿的 PTFE“V”形环
接口标准	3A、DIN、ISO

KJV-S 低压气动角座阀

公称通径	1/2"~1"
控制压力	5~6bar
流通介质	气体、液体
介质压力	0~16bar
工作温度	-10℃ ~180℃
阀体材料	CF3M，1.4409（316L）
控制方式	常闭（NC）常开（NO）双动（A/A）
连接方式	内螺纹、焊式、卡式
执行机构材质	304
密封材质	PTFE
填料密封（带硅胶）	带弹簧补偿的 PTFE“V”形环
接口标准	3A、DIN、ISO

KJV 气动角座阀

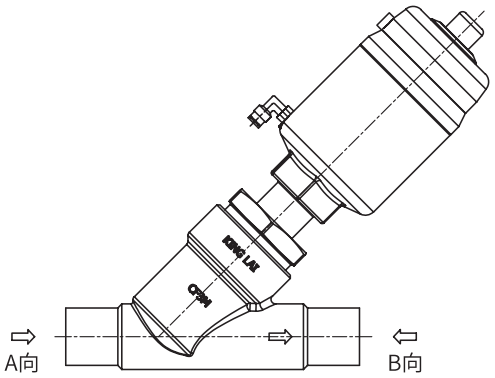

规格参数

尺寸规格		驱动装置规格	最小执行器压力 (bar)	最大工作压力（最高温度 180°C）		重量 (kg)
				A 向 (bar)	B 向 (bar)	
DN15	1/2"	50（S）	3.9	10	16	1.3
		80（N）	3.9	15	16	1.9
DN20	3/4"	50（S）	3.9	6	16	1.4
		80（N）	3.9	15	16	2.1
DN25	1.0"	50（S）	3.9	4.5	16	1.7
		80（N）	5.0	10	16	2.2
DN32	1¼"	80（N）	5.0	7	16	2.5
DN40	1½"	80（N）	5.0	5	16	3.0
DN50	2.0"	80（N）	5.0	3	16	4.5
DN65	2.5"	150（N）	5.0	5	16	11.5

订购示例

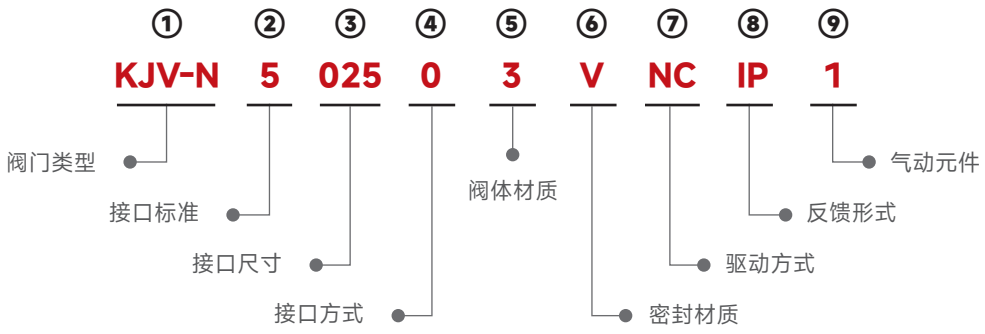

注：控制单元根据需求选择，控制形式或气动元件有其他形式请备注，例如：防爆要求

订购码数据

①	阀门类型	KJV-N	高压气动角座阀
		KJV-S	低压气动角座阀
②	接口标准	1	JIS3447
		2	ISO2037
		3	BS4825
		4	DIN11850
		5	3A (A269/270)
		7	GB (QB/2467-GB12771)
③	接口尺寸	DN15~80	
④	接口方式	0	焊式
		1	卡式
		2	牙卡
		3	法兰式
⑤	阀体材质	3	CF3M
		8	CF8
⑥	密封材质	V	FKM
⑦	驱动方式	M	手动
		NC	气动常闭
		N0	气动常开
控制选项（选配件）			
⑧	反馈形式	MS	UC 单反馈
		MD	UC 双反馈
		IS	接近开关单反馈
		ID	接近开关双反馈
		ML	手动限位
		IP	定位器
⑨	气动元件	1	电磁阀两位三通
		2	电磁阀两位五通
		3	电磁阀三位五通
		4	二联件
		5	三联件

KJV-S 焊式

NO.	SIZE	H	L1	L	A	ODXT	A 向	B 向
53010	1/2"	140	98	172	56.5	12.7x1.65	10	16
	3/4"	145	106	175	56.5	19.1x1.65	6	16
	1.0"	146	112	176	56.5	25.4X1.65	4.5	16

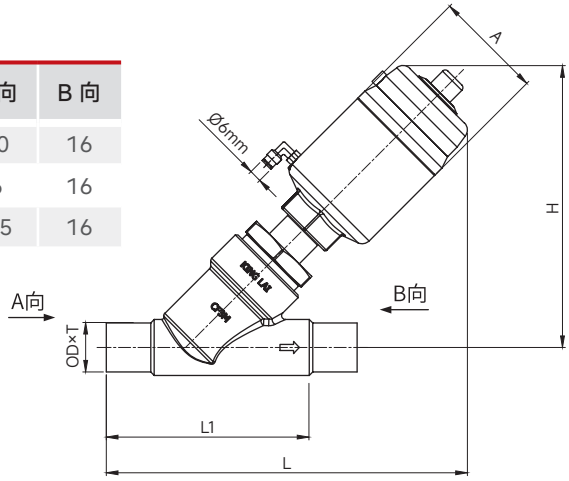

KJV-S 卡式

NO.	SIZE	H	L1	L	A	C	ODXT	D	A 向	B 向
53110	1/2"	140	98	184.7	56.5	12.7	12.7x1.65	25	10	16
	3/4"	145	106	187.7	56.5	12.7	19.1x1.65	25	6	16
	1.0"	146	112	188.7	56.5	12.7	25.4X1.65	50.4	4.5	16

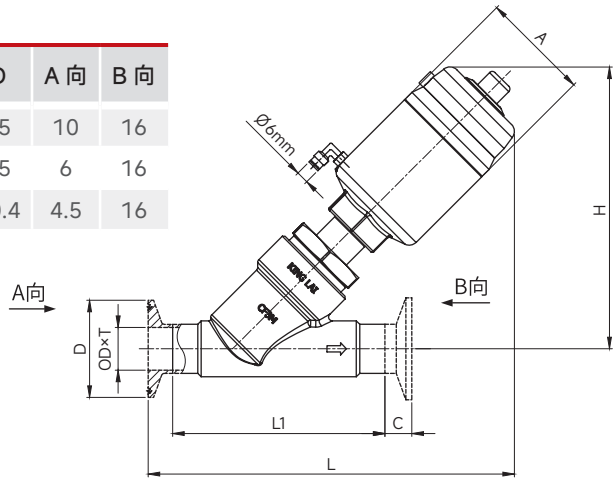

KJV-S 螺纹式

NO.	SIZE	H	L1	L	A	SW	B	SW1	A 向	B 向
53210	1/2"	140	96	158.8	56.5	36	G1/2"	24	10	16
	3/4"	145	104	163.6	56.5	41	G3/4"	28	6	16
	1.0"	146	110	169.5	56.5	41	G1"	34	4.5	16

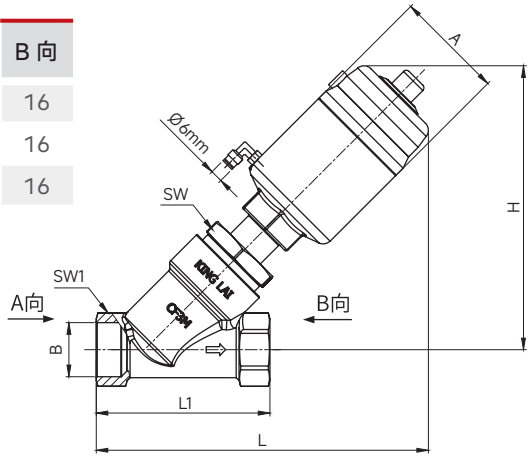

KJV-N 焊式

NO.	SIZE	H	L1	L	A	ODXT	A 向	B 向
53060	1/2"	166.4	98	211.1	83	12.7x1.65	15	16
	3/4"	171.4	106	216.1	83	19.1x1.65	15	16
	1.0"	174.6	112	219.3	83	25.4X1.65	10	16
	1.25"	181.5	133	253	83	31.8X1.65	7	16
	1.5"	188.8	147	241.5	83	38.1X1.65	5	16
	2.0"	199.8	160	250.5	83	50.8X1.65	3	16
	2.5"	263.3	216	385.1	158	63.5X1.65	5	16

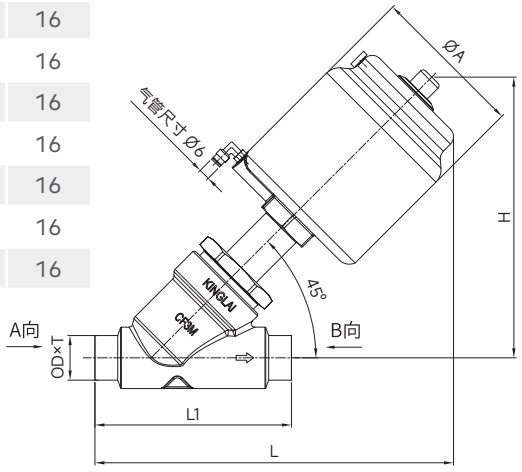

KJV-N 卡式

NO.	SIZE	H	L1	L	A	C	ODXT	D	A 向	B 向
53160	1/2"	166.4	98	223.8	83	12.7	12.7x1.65	25	15	16
	3/4"	171.4	106	228.8	83	12.7	19.1x1.65	25	15	16
	1.0"	174.6	112	232.0	83	12.7	25.4X1.65	50.4	10	16
	1.25"	181.5	133	265.7	83	12.7	31.8X1.65	50.4	7	16
	1.5"	188.8	147	254.2	83	12.7	38.1X1.65	50.4	5	16
	2.0"	199.8	160	263.2	83	12.7	50.8X1.65	63.9	3	16
	2.5"	263.3	216	397.8	158	12.7	63.5X1.65	77.5	5	16

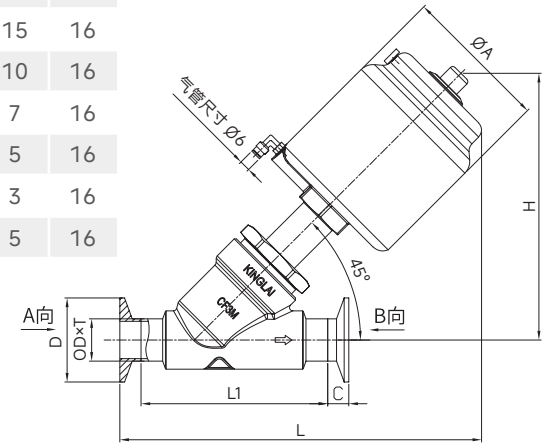

KJV-N 螺纹式

NO.	SIZE	H	L1	L	A	SW	B	SW1	A 向	B 向
53260	1/2"	166.4	36	199.4	83	9	G1/2"	25x6	15	16
	3/4"	171.4	41	208.4	83	12	G3/4"	31x6	15	16
	1.0"	174.6	46	205.6	83	19	G1"	41x6	10	16
	1.25"	181.5	55	210.8	83	15	G11/4"	48X8	7	16
	1.5"	188.8	60	227.3	83	20	G11/2"	55x8	5	16
	2.0"	199.8	75	236.3	83	18	G2"	66x8	3	16

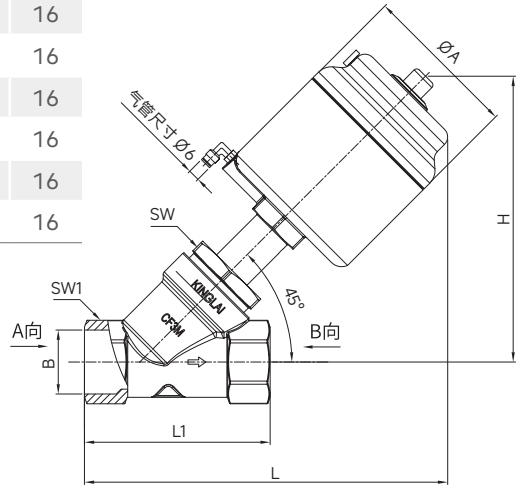

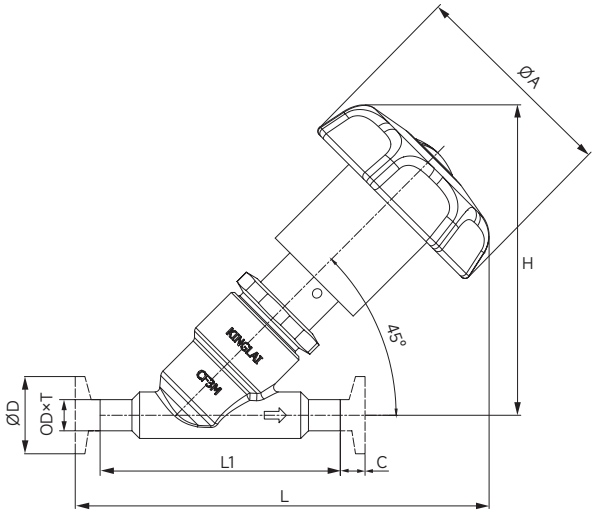



SIZE	执行器 (mm)	Ø A (mm)	C (mm)	Ø D (mm)	H (mm)	L1 (mm)	L (mm)	3A	
								OD (mm)	T (mm)
1/2"	86（S）	86	12.7	25	126.3	98	171.1	12.7	1.65
	86（N）	86	12.7	25	156.2	98	200.9		
3/4"	86（S）	86	12.7	25	145.6	106	189.3	19.1	1.65
	86（N）	86	12.7	25	145.9	106	189		
1.0"	86（S）	86	12.7	50.4	123.9	112	168.7	25.4	1.65
	86（N）	86	12.7	50.4	141.2	112	187.2		
1¼"	86（N）	86	12.7	50.4	154.5	133	206.9	31.8	1.65
1½"	86（N）	86	12.7	50.4	158.7	147	210.2	38.1	1.65
2.0"	86（N）	86	12.7	63.9	182.6	160	217.2	50.8	1.65

KL 卫生级弧形阀



流向图
（3 位弧形阀流向图）

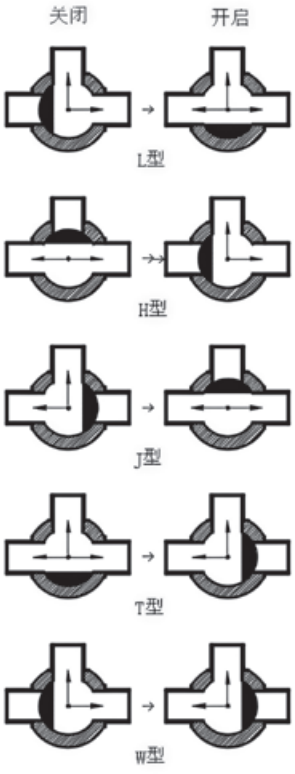

概 述

KL 弧形阀的设计是通过卫生级要求进行的设计，用来代替三通球阀，确保高卫生标准，主要应用在食品、饮料及医药等行业，特别适合粘稠性的产品，其性能非常可靠，卫生型设计容易清洗，结构简单易维护。

特 点

- KL 弧形阀是用来代替三通球阀，卫生型设计容易 CIP/SIP；
- 该阀无死角，完全清楚的通道，压力损失小；
- 弧形阀与介质接触的材质为 316L，密封材质 PTFE，符合 FDA 等食品行业规定的安全标准，适合于各种工况；
- 弧形阀性能非常可靠，组件数量少，结构简单易维护，即使焊式也可以完全拆除。

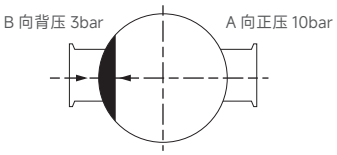

技术参数

产品压力	正弧压力 0~10bar；背弧压力 0~3bar
工作温度	-10°C ~+135°C
接口尺寸	DN50~DN80
密封材质	PTFE
产品接触金属材质	CF3M 1.4409(316L)
其他金属材质	304
O 形圈材质	EPDM（标配）、Viton
外表面	亚光面（喷砂）
内表面	Ra ≤ 0.8 μm
接口方式	卡式 / 焊式 / 螺纹式
控制方式	气动（90 度 /180 度旋转气缸）；手动
接口标准	3A、DIN、ISO、GB

选型代码		
	J 型	0
	T 型	1
	L 型	2
	H 型	3
	W 型	4

三通焊式气动弧形阀

No.	SIZE	d1	d2	H	h	L	L1
5001	2"	47.5	50.8	314.2	73	162	204
	2.5"	60.2	63.5	350.9	80.5	184	262
	3"	72.9	76.2	404.8	85.9	265.4	268

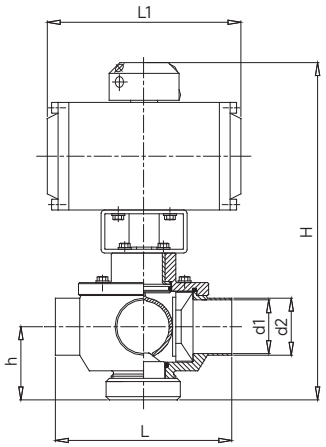

三通卡式气动弧形阀

No.	SIZE	d1	d2	H	h	L	L1
5101	2"	47.5	64	314.2	73	162	204
	2.5"	60.2	77.5	350.9	80.5	184	262
	3"	72.9	91	404.8	85.9	265.4	268

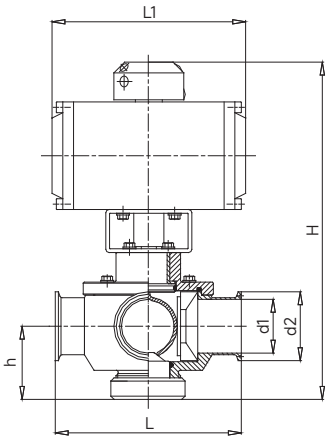

三通螺纹气动弧形阀

No.	SIZE	d1	d2	H	h	L	L1
5101	2"	47.5	70	314.2	73	159	204
	2.5"	60.2	85	350.9	80.5	163	262
	3"	72.9	110	404.8	85.9	201	268

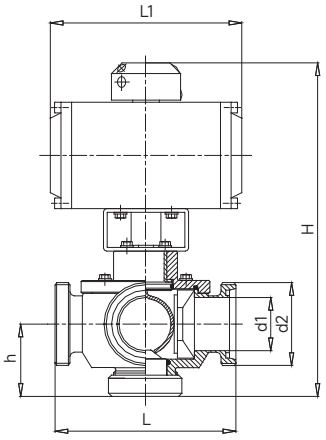

二通焊式气动弧形阀

No.	SIZE	d1	d2	H	h	L	L1
5301	2"	47.5	50.8	314.2	73	162	204
	2.5"	60.2	63.5	350.9	80.5	184	262
	3"	72.9	76.2	404.8	85.9	265.4	268

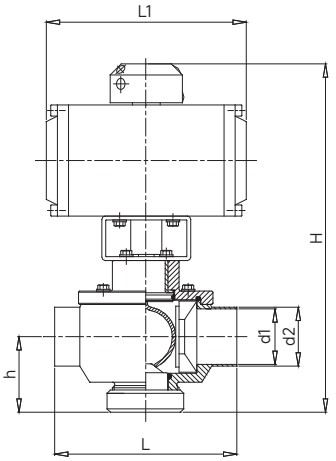

二通卡式气动弧形阀

No.	SIZE	d1	d2	H	h	L	L1
5401	2"	47.5	64	314.2	73	162	204
	2.5"	60.2	77.5	350.9	80.5	184	262
	3"	72.9	91	404.8	85.9	265.4	268

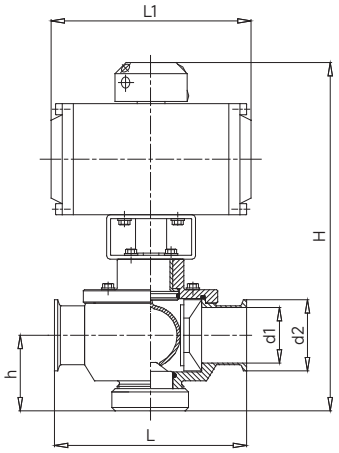

二通螺纹气动弧形阀

No.	SIZE	d1	d2	H	h	L	L1
5501	2"	47.5	70	314.2	73	159	204
	2.5"	60.2	85	350.9	80.5	163	262
	3"	72.9	110	404.8	85.9	201	268

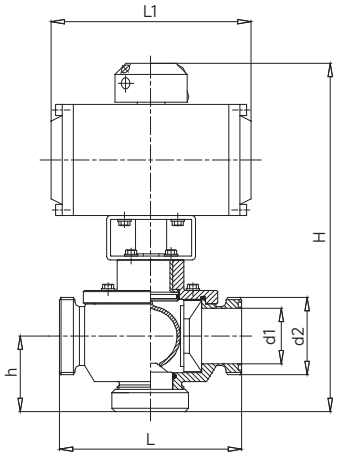

三通焊式手动弧形阀

No.	SIZE	d1	d2	H	h	L	L1
5000	2"	47.5	50.8	190	73	162	190
	2.5"	60.2	63.5	215	80.5	184	190
	3"	72.9	76.2	230	85.9	265.4	190

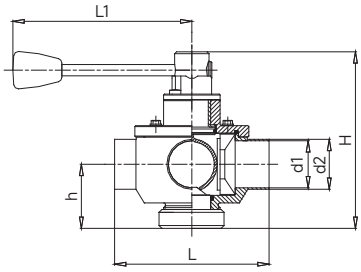

三通卡式手动弧形阀

No.	SIZE	d1	d2	H	h	L	L1
5100	2"	47.5	64	190	73	162	190
	2.5"	60.2	77.5	215	80.5	184	190
	3"	72.9	91	230	85.9	265.4	190

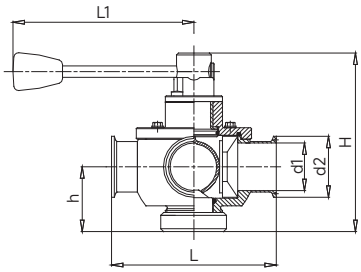

三通螺纹手动弧形阀

No.	SIZE	d1	d2	H	h	L	L1
5200	2"	47.5	70	190	73	159	190
	2.5"	60.2	85	215	80.5	163	190
	3"	72.9	110	230	85.9	201	190

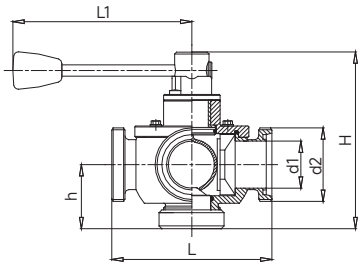

二通焊式手动弧形阀

No.	SIZE	d1	d2	H	h	L	L1
5300	2"	47.5	50.8	190	73	162	190
	2.5"	60.2	63.5	215	80.5	184	190
	3"	72.9	76.2	230	85.9	265.4	190

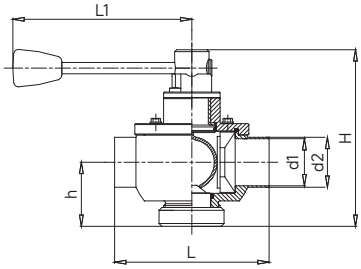

二通卡式手动弧形阀

No.	SIZE	d1	d2	H	h	L	L1
5400	2"	47.5	64	190	73	162	190
	2.5"	60.2	77.5	215	80.5	184	190
	3"	72.9	91	230	85.9	265.4	190

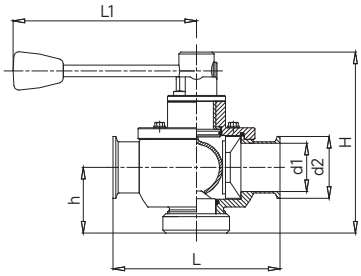

二通螺纹手动弧形阀

No.	SIZE	d1	d2	H	h	L	L1
5500	2"	47.5	70	190	73	159	190
	2.5"	60.2	85	215	80.5	163	190
	3"	72.9	110	230	85.9	201	190

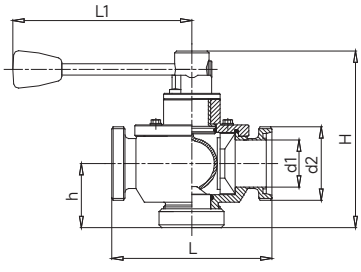

灌注阀



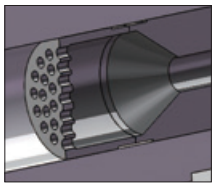

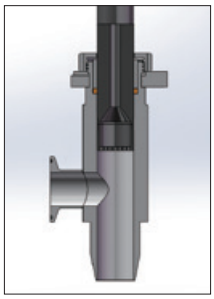

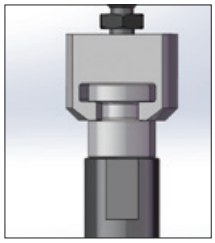

关键技术

1. 灌注轴材质采用耐磨，耐腐蚀性的材料，涂层硬度高，具有自润滑作用。
2. 采用珩磨工艺，保证灌注本体内孔超低的表面粗糙度和超高的尺寸精度。
3. 采用自调节的连接方式，在设备运行中始终保持轴与本体同心，防止卡顿。
4. 采用真空吸附原理，具有防滴漏功能。
5. 可防止产品在灌注完成后残余液体滴漏至工作台。
6. 高效率，高耐磨，使用寿命长。

技术参数

项目	参数
安装方式	可根据客户需求任意调整安装及固定方式
电磁阀电源	直流 24V 2.5W 或交流 220V 50Hz 6W
流量	能够精准定量控制（按实际需求）
过流部件材质	316L/17-4
耐温	0~100℃
开关频率	需以实际灌注量来确定开关频率
灌注容量	根据需求控制调节
阀门耐压	≤ 0.5MPa

尺寸参数

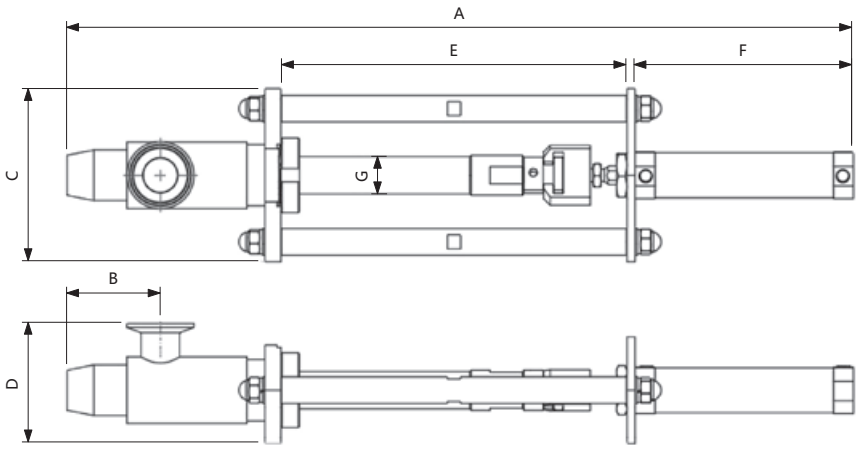

型号	A	B	C	D	E	F	G
DN25	590.5	70	130	90	260	164	28

四通阀

四通阀采用锥形圆棒密封阀座设计，可根据需要实现“四位两通”和“四位一通”。该阀门常用于层析系统中，实现介质和缓冲液的管路手动快捷的切换，可 CIP 和 SIP。

技术参数

最大工作压力	0~10bar
工作温度	-10℃ ~150℃
控制方式	手动
密封材质	PTFE
阀体材质	316L
接口形式	焊式 / 卡式
接口口径	1/4"-1.0"
状态显示	阀门上的刻度线位置代表阀接通位置
应用范围	主要用于层析系统，实现样品、缓冲液等管道手动快捷的更换，可 CIP、SIP。



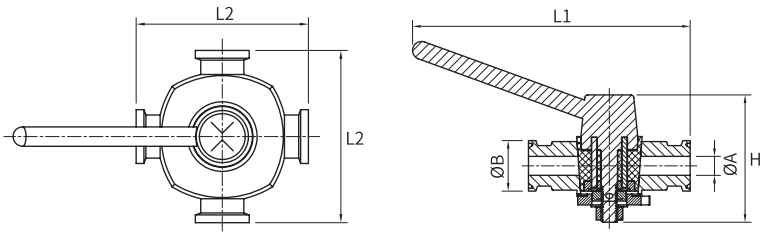

四位两通

NO.	SIZE	A	B	H	L1	L2
7199	1/4"	4.57	25	63	137.4	80
	3/8"	7.75	25	63	137.4	80
	1/2"	9.4	25	63	137.4	80
	3/4"	15.75	25	63	137.4	80
	1"	22.1	50.4	107	224	150

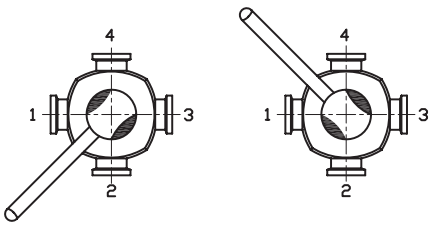

四位一通

NO.	SIZE	A	B	H	L1	L2
7198	1/4"	4.57	25	63	137.4	80
	3/8"	7.75	25	63	137.4	80
	1/2"	9.4	25	63	137.4	80
	3/4"	15.75	25	63	137.4	80

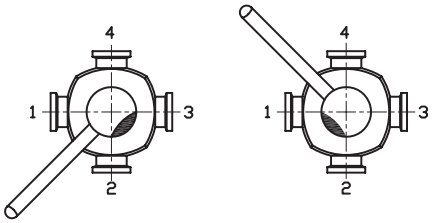

KSV 普通取样阀



G6 焊式接口



G6 卡式接口



G4 卡式接口

KSV 普通取样阀具有结构简单、操作方便的特点，适用于只需取样不需灭菌的工况应用。KSV 普通取样阀包括 KSV-G6.4 和 KSV-G4 两种结构类型。

KSV-G4 普通取样阀 1531103-000250

类型	A	B	C	D	E	F
软管连接	54.2	25.0	8.8	4.0	62.8	15.0

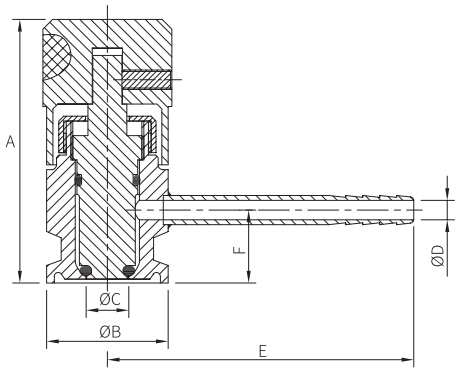

KSV-G6 焊式普通取样阀 1531000-000050

类型	A	B	C	D	E	F	G
焊式	/	19	6.4	6.4	57.0	46.0	/

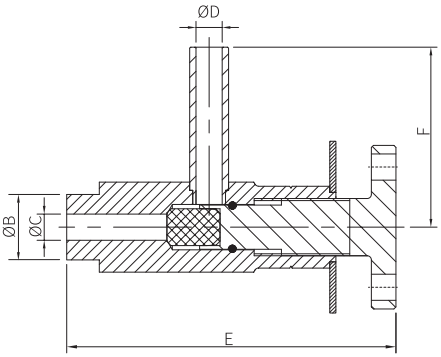

KSV-G6 卡式普通取样阀 1531101-000050

类型	A	B	C	D	E	F	G
卡式	/	19	6.4	7.72	92.0	46	50.4

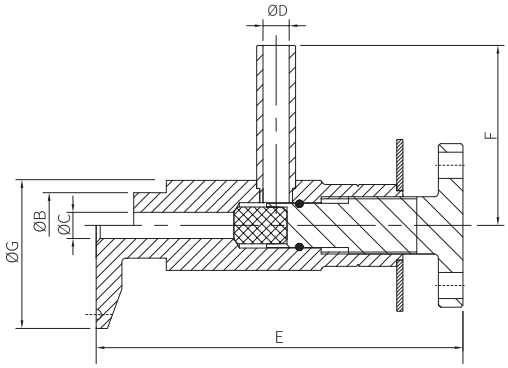

KSV 无菌取样阀



SS 系列



S 系列

概 述

KSV 取样阀分三个系列，分别为 G 系列常规取样阀、S 系列无菌取样阀、SS 系列可灭菌型无菌取样阀。

G 系列取样阀采用不锈钢旋转手轮，经久耐用。卫生型设计，适用于只需要取样，不需要灭菌的工况。阀体与其它部件的连接方式有卡式和焊式，取样口为焊式或软管接头。

S 系列和 SS 无菌系列取样阀均采用无菌设计，POM 材质旋转手轮，既能保证强度又具有防烫手的贴心设计。

S 和 SS 两个系列的无菌取样阀适用于食品、医药等需要严格控制细菌的工况，在生产中，无菌取样阀能够在不中断加工过程的条件下实现连续随机无菌取样。

SS 系列在取样前后都可以进行蒸汽消毒，有效阻止了被污染的可能性以及阀门自身感染细菌。

KSV 无菌取样阀阀体连接结构可根据配合不同的连接面而设计，有焊式和卡式可选。（可根据客户需求焊接在罐体上、焊接在管件上或用卡盘连接另一个卡盘接头。）

S 与 SS 系列无菌取样阀出口支管连接方式有卡式、宝塔式、软管连结式等。

产 品

KSV-G 系列取样阀 / KSV-S 无菌取样阀
KSV-SS 系列可灭菌型无菌取样阀



S6 焊式卡口



SS6 卡式接口



SS6 卡式接口

产品特点

KSV-G6/KSV-S6

低粘度：0 ～ 200cp，颗粒直径 <2mm；
应　用：酿造、乳业、医药及生化工业；
适　合：水、牛奶、过滤啤酒、香水、橄榄油及医疗解决方案。

KSV-SS9 带灭菌取样阀

高粘度：0 ～ 2000cp，颗粒直径 <4mm；
应　用：酿造、乳业、医药及生物科技工业；
适　合：未加工牛奶、未过滤啤酒、医用牙膏、化妆品。

蒸汽必须是干燥的，因为冷凝水会损坏薄膜密封件。建议每 100 次取样 / 灭菌就更换一次薄膜密封件，或者根据工作条件或经验进行更换。

技术参数

过流部件材质	316L 不锈钢
其他金属部件	304L 不锈钢
密封件材质	PTFE/EPDM
把手	POM/ 不锈钢
表面处理	内表面 EP Ra ≤ 0.5μm 外表面 MP Ra ≤ 0.8μm
最大介质压力	0.6Mpa
最低允许负压	0.04Mpa
工作温度范围	-20℃～ 120℃
最高灭菌温度	≤ 121℃（Max 20min）
接口方式	焊式、卡式
G 系列取样口连接形式	焊式、软管式

KSV-S 系列无菌取样阀选型标准

无菌取样阀	取样形式	口径及连接方式		取样口及连接方式		取样粘度	取样颗粒直径
S6	H：水平式 Y：45°斜式 V：35°斜式	DN20	焊式 / 卡式	DN6	焊式 / 卡式 / 宝塔	0~200cp	< 2mm
S9		DN25	焊式 / 卡式	DN15	焊式 / 卡式 / 宝塔	0~2000cp	< 4mm
S12		DN40	焊式 / 卡式	DN15	焊式 / 卡式 / 宝塔	0~5000CP	< 6mm
S15		DN50	焊式 / 卡式	DN20	焊式 / 卡式 / 宝塔	0~8000CP	< 8mm

KSV-S6 系列

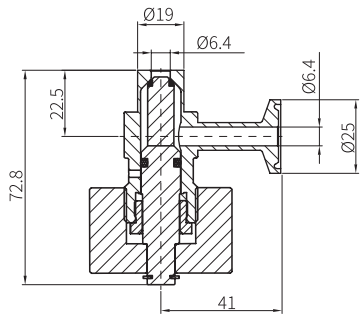

S6 焊式（SH6-W-C）

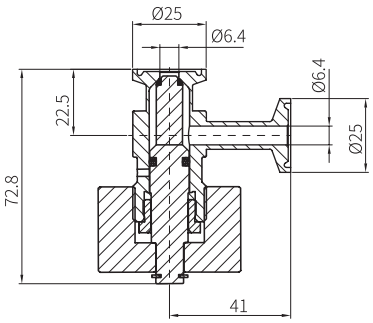

S6 卡式（SH6-C-C）

KSV-S9 系列

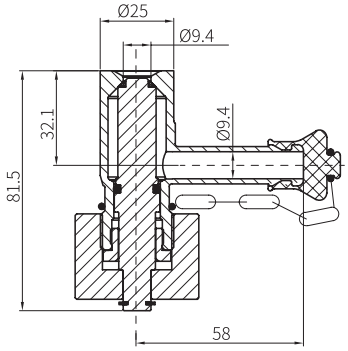

S9 焊式（SH9-W-B）

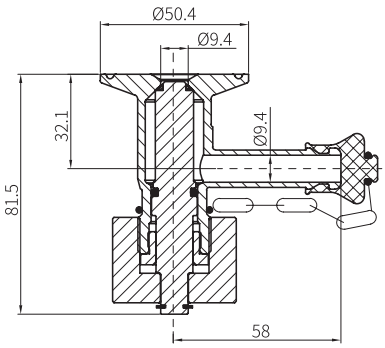

S9 卡式（SH9-C-B）

KSV-SS 系列可灭菌型无菌取样阀选型标准

带灭菌取样阀	取样形式	口径及连接方式		取样口及连接方式		灭菌口		取样粘度	取样颗粒直径
SS6	HY：水平 +45°斜式 HV：水平 +35°斜式 Y：45°斜式 V：35°斜式	DN20	焊式 / 卡式	DN6	焊式 / 卡式 / 宝塔	DN6	焊式 / 卡式 / 宝塔	0~200cp	< 2mm
SS9		DN25	焊式 / 卡式	DN15	焊式 / 卡式 / 宝塔	DN15	焊式 / 卡式 / 宝塔	0~2000cp	< 4mm
SS12		DN40	焊式 / 卡式	DN15	焊式 / 卡式 / 宝塔	DN15	焊式 / 卡式 / 宝塔	0~5000CP	< 6mm
SS15		DN50	焊式 / 卡式	DN20	焊式 / 卡式 / 宝塔	DN20	焊式 / 卡式 / 宝塔	0~8000CP	< 8mm

KSV-SS6

可灭菌型无菌取样阀

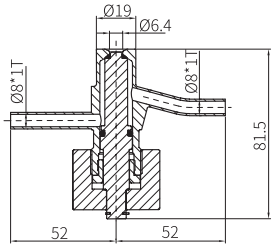

SS6 焊式（SSHY6-W-WW）

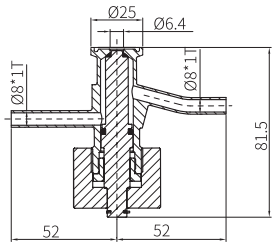

SS6 卡式（SSHY6-C-WW）

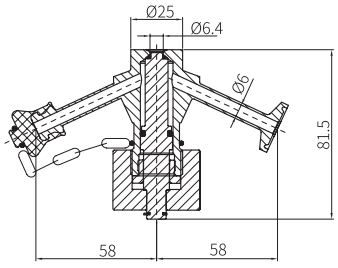

SS6 焊式（SSY6-W-BC）

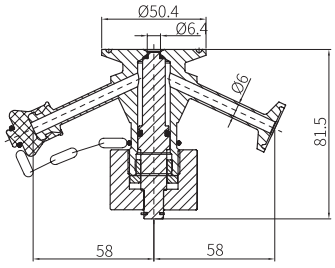

SS6 卡式（SSY6-C-BC）

KSV-SS9

可灭菌型无菌取样阀

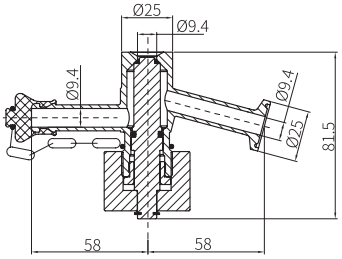

SS 焊式（SSHY9-W-BC）

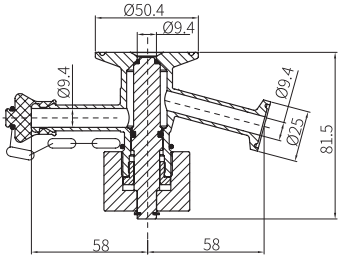

SS9 卡式（SS9-C-BC）

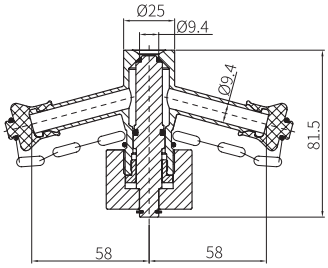

SS 焊式（SSY9-W-BB）

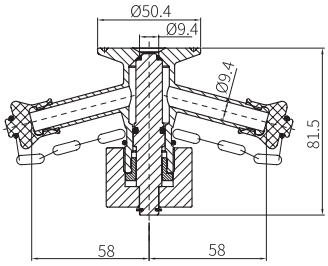

SS 卡式（SSY9-C-BB）

卫生型恒压阀



概 述

恒压调节入口，可在阀的入口侧使生产过程流水线保持恒压。
典型的应用是用在分离器、热交换器或溢流阀后面。

工作原理

通过压缩空气进行远程控制。隔膜系统会对产品压力的任何变化会立即做出反应，并改变它的位置，使预设的压力保持恒定。

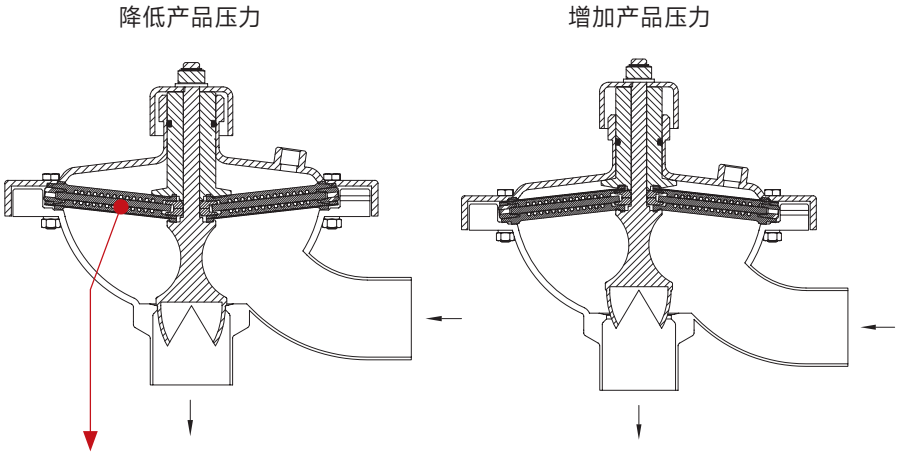

隔膜装置

包含一个被分成多个扇形的不锈钢钣金件和多个具有柔韧性的隔膜片。

技术参数

最大产品压力	10bar
最小产品压力	0bar
温度范围	10°C至 95°C（EPDM） 10°C至 140°C（EPDM+TFM）
气压	0 至 8bar
流量 Kv23，全开（△p=1bar）	23m³/h
流量 Kv7（△p=1bar）	7m³/h
过流部件材质	316L
非过流部件材质	304
上隔膜	NBR
下隔膜	EPDM+TFM
空气连接	1/4" BSP 内螺纹

压降 / 流量图

Kv7

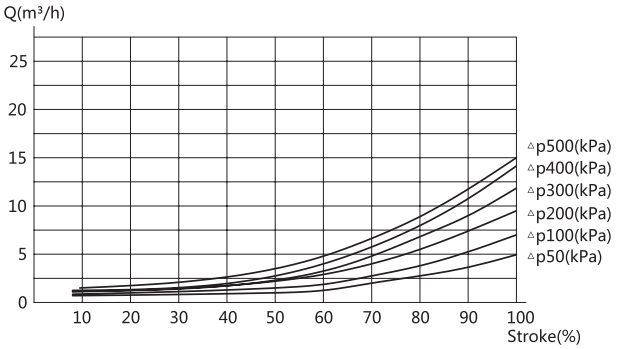

Kv23

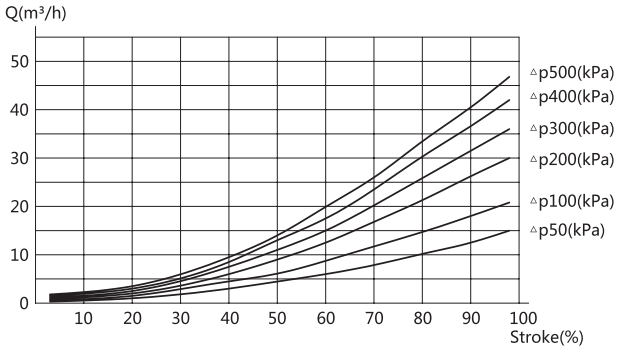

注意：

图表中介质为水（20°C），建议管件与阀中最高流速为 5m/s。

尺寸（mm）

规格	OD	ID	A	F	L1	L2	L3
KV7	50.8	47.5	230	17	206.1	223.1	135.5
KV23	50.8	47.5	230	17	206.1	223.1	135.5

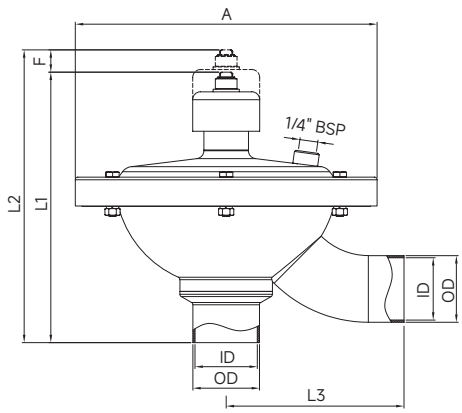

KCV 卫生级止回阀

新莱止回阀设计用于管道中逆止需求，预防流体回流。自力式止回阀 CK3 需安装在垂直的管道上，只允许流体自下向上流动。

阀体无弹簧支撑，靠重力密封。可应用于洁净流体或气体中，结构简单易于维护。弹簧式止回阀 CK1 或 CK2 全锻造工艺制作，清洁、无死角、防菌。阀体为卡箍式设计易拆卸检查。



命名方式

阀体由任连接弹簧式止回阀：CK1
阀体卡箍连接弹簧式止回阀：CK2
阀体法兰连接自力式止回阀：CK3

产品介绍

新莱集团 CK 系列止回阀，可防止系统中的介质回流。

CK1 型止回阀阀体分为两部分，通过由任螺母装配，使用特殊密封环进行了卫生密封。

CK2 型止回阀阀体分为两部分，通过卡箍装配，使用特殊密封环进行了卫生密封。

CK3 型止回阀阀体分为两部分，通过法兰螺栓进行装配，使用O形密封圈进行了卫生密封。

CK1 型和 CK2 型止回阀弹簧力作用在阀芯上，使阀门关闭，直至入口处的压力超过弹簧力。如果发生回流，则出口处的弹簧力和压力将使阀门保持关闭状态。CK3 型止回阀应安装在垂直管道上，由于没有弹簧力作用在阀芯上，使得开启压力非常小。

产品应用

广泛应用于医药、食品和个人护理用品等行业。

止回阀特点

- 采用高质量 316L 不锈钢锻造。
- 以高质量锻造到全面机械加工。
- 易维修。
- VITON，SILICON 密封材料可供选择。
- 范围从 0.5"~ 4"
- 接口方式 : 焊式、卡式、螺纹式

自力止回阀特点

- 垂直安装于管道上，只允许流体自下向上流动，阻止其向下流动。
- 阀芯无弹簧支撑 , 靠重力密封 , 应用于洁净流体（气体）系统中。
- 结构简单易维护。
- EPDM 密封圈确保其密封度，延长使用寿命。
- 适用尺寸 0.5"、0.75"、1"、1.5"、2"
- 接口方式 : 焊接

阀弹簧测量数据

规格	最小开启压力 (kgf/cm^2)	弹簧规格
0.5"	0.052	0.8*14.3*25L
0.75"	0.055	
1"	0.049	
1.5"	0.02	
2"	0.098	1.5*22.2*6N*41L
2.5"	0.107	1.5*21*9.5N*75L
3"	0.036	
4"	0.006	2*23.5*12N*95L

技术参数

最大产品压力	10bar
最大工作温度	140℃
密封材质	EPDM/VITON/Silicon
阀体材质	304/316L
表面处理	内表面 Ra ≤ 0.8μm，外表面 Ra ≤ 2.4 μm
接口方式	焊式 / 卡式 / 螺纹
接口标准	ISO/DIN/ASME BPE/3A/BS/GB

订购码数据

接口标准	D	DIN
	I	ISO
	A	3A
	B	BPE
接口尺寸	25	1.0"
	40	1.5"
	50	2.0"
	65	2.5"
	80	3.0"
连接方式	1	焊式
	2	卡式
阀体材质	6L	316L
	4L	304L
密封材质	EP	EP
	SI	SI
	VI	VI

订购示例

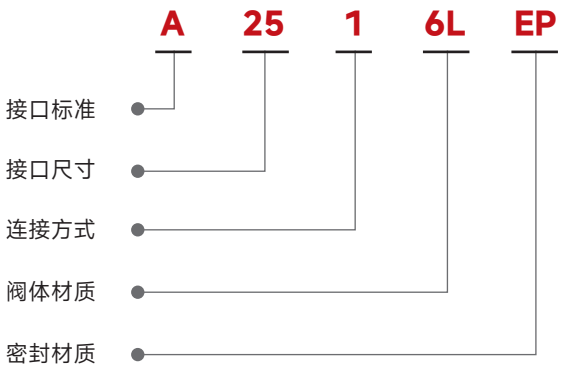

备注：3A,1.0, 焊式自力式止回阀体，316L 材质，EP 密封材质

CK1 止回阀 焊式

NO.	SIZE	L(对焊端)	A	B	T
2000	1"	69.4	25.4	22.1	1.65
	1.5"	68.7	38.1	34.8	1.65
	2"	75.7	50.8	47.5	1.65
	2.5"	99.8	63.5	60.2	1.65
	3"	101.1	76.2	72.9	1.65
	4"	126.8	101.6	97.38	2.11

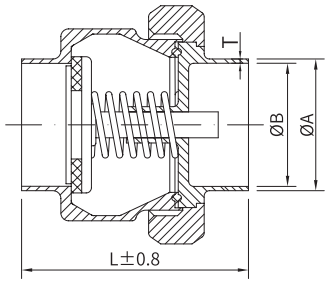

CK1 止回阀 卡式

NO.	SIZE	L(卡箍端)	A	B	T
2100	1"	94.8	50.4	22.1	1.65
	1.5"	94.1	50.4	34.8	1.65
	2"	101.1	63.9	47.5	1.65
	2.5"	125.2	77.5	60.2	1.65
	3"	126.5	90.9	72.9	1.65
	4"	158.4	118.9	97.38	2.11

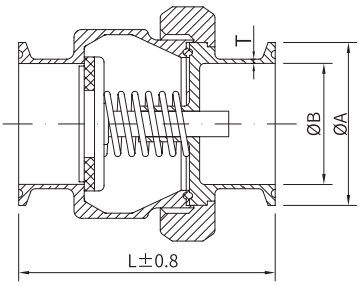

CK1 止回阀 螺纹式

NO.	SIZE	L(螺纹端)	A	B	T
2200	1"	99.4	40	22.1	1.65
	1.5"	108.7	60	34.8	1.65
	2"	115.7	70	47.5	1.65
	2.5"	147.8	85	60.2	1.65
	3"	149.1	98	72.9	1.65
	4"	176.8	132	97.38	2.11

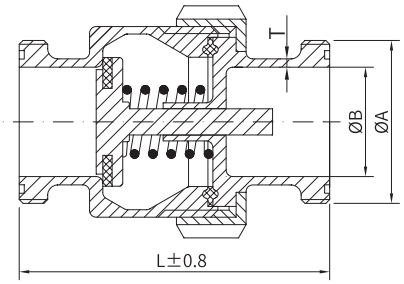

CK2 止回阀 焊式

NO.	SIZE	L(对焊端)	A	B	T
2010	0.5"	99.4	12.7	9.4	1.65
	0.75"	95.4	19.1	15.8	1.65
	1"	85.4	25.4	22.1	1.65
	1.5"	100.4	38.1	34.8	1.65
	2.0"	100.4	50.8	47.5	1.65
	2.5"	100.4	63.5	60.2	1.65
	3.0"	100.4	76.2	72.9	1.65
	4.0"	150.6	101.6	97.38	2.11
	6.0"	215.6	152.7	146.86	2.77

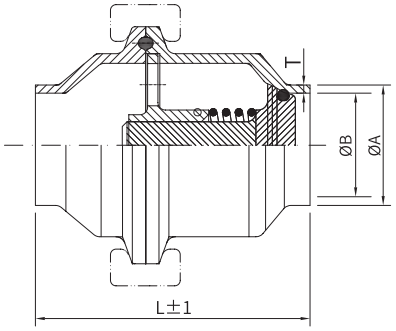

CK2 止回阀 卡式

NO.	SIZE	L(卡箍端)	A	B	T
2110	0.5"	99.4	25	9.4	1.65
	0.75"	95.4	25	15.8	1.65
	1"	85.4	50.4	22.1	1.65
	1.5"	100.4	50.4	34.8	1.65
	2.0"	100.4	63.9	47.5	1.65
	2.5"	100.4	77.5	60.2	1.65
	3.0"	100.4	90.9	72.9	1.65
	4.0"	150.6	118.9	97.38	2.11
	6.0"	215.6	166.9	146.86	2.77

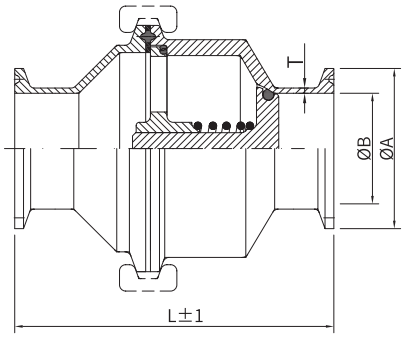

CK3 止回阀 焊式

NO.	SIZE	L(对焊端)	A	B	C	T
2008	0.5"	100	12.7	9.4	100	1.65
	0.75"	100	19.1	15.8	100	1.65
	1"	112	25.4	22.1	100	1.65
	1.5"	115	38.1	34.8	110	1.65
	2.0"	115	50.8	47.5	110	1.65

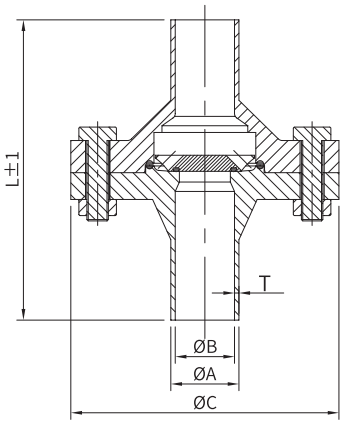

智能头 King Lai Intelligent Top



King Lai Intelligent Top 是一款直行程阀门控制头模块，主要设计用来控制阀门过程，它与市面上大多数的 PLC 可互通兼容，以提供全天候的的阀门运行监测，帮助稳固生产、提高产量。

King Lai Intelligent Top 带有：

- 数字信号（24V）及总线通讯（IO-Link、AS-I）可选
- 位置状态反馈输出
- RGB 彩色状态显示
- 电磁阀联锁
- 异常移位等多种功能

King Lai Intelligent Top基于其内置产品组别，可安装至换向阀、截止阀、调节阀双座防混阀、单座防混阀等产品。

技术规格

- 电源电压：24VDC ±10%（数字 &IO），AS-Interface (29.5-316 VDC)
- 反馈输入：24VDC PNP
- 反馈输出：24VDC PNP & 4-20mA
- 功耗能耗：≤ 3.5W
- 通讯模式：数字 I/O 24VDC 、IO-Link、AS-I
- 操作模式：自动 & 手动
- 防护功能：断路及停电 EN61131
  短路防护 EN61131
  反极性保护 EN61131-2
- 环境温度：-10°C ~ +60°C
- 气源接口：提供 6mm 快接口
- 电气接口：8PIN M12 航插数字 (I/O 24VDC)
  4PIN M12 航插 (IO-Link、AS-I)

LED 显示（适用于双座防混阀）

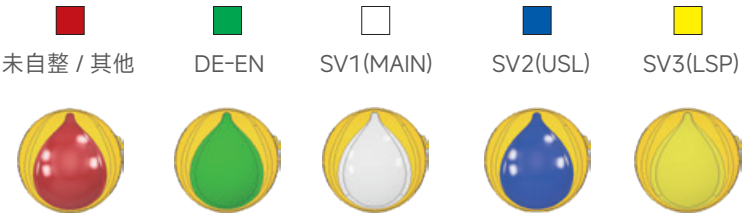

King Lai Intelligent Top 支持业主自定义 LED 颜色

无菌隔膜阀

概 述

在生物制药和其他对卫生条件具有高要求的应用领域中，新莱 BioClean 系列无菌隔膜阀是一种理想的选择，其符合 ASME BPE 设计标准、通过 3A、CE、BSE/TSE、USP Class VI、FDA 认证。

新莱集团无菌隔膜阀包含：

DV-D 系列直通型隔膜阀、DV-T T 型隔膜阀、DV-S 用水点隔膜阀、DV-H SAP/GMP 隔膜阀、DV-B 罐底隔膜阀、DV-I i-body 隔膜阀、DV-M 多头通道隔膜阀。

详见 BPE 目录



如需了解**隔膜阀**详情，
请扫描左侧微信小程序识别码。
进入小程序后，依次点击：**资料中心** - **集团目录** - **昆山新莱（食品医药）** - **单品目录** - **隔膜阀**，
即可查看关于隔膜阀的详细资料。



适合洁净用途的泵



索 引

P182 产品一览与产品特点
P186 R 系列卫生级转子泵
P192 C 系列卫生级离心泵
P202 S 系列卫生级高效离心泵
P216 SH 系列卫生级高压离心泵
P222 J 系列卫生级剪切均质泵
P228 L 系列卫生级自吸泵
P234 LP 系列带诱导轮自吸泵
P238 DS 系列旋转正排量双螺杆泵
P240 HL 系列混料系统

产品一览



R 系列卫生级转子泵



C 系列卫生级离心泵



S 系列卫生级离心泵



SH 系列卫生级高压离心泵



J 系列卫生级剪切均质泵



L 系列卫生级自吸泵



LP 系列带诱导轮自吸泵



DS 系列双螺杆泵



HL 系列混料系统

全线升级卫生泵产品

为应对不同客户复杂工况的应用要求，新莱集团在卫生级泵产品的开发与应用上不断探索，根据全球市场需求开发出全系列卫生级泵产品，包括离心泵、自吸泵、剪切泵、转子泵、高效混料系统等具有自主设计的产品。

全新的结构设计和工艺

每一台新莱泵都代表了品质和可靠。超过 20 年的技术积累和行业应用经验保证了我们的泵能够高效、稳定的运行。泵的流道设计，细节决定成败。通过设计合理的泵腔间隙和叶轮结构，我们尽可能兼顾更小的容积损失、更高的汽蚀余量同时保证其能够安静稳定的连续运行。叶轮由精密铸造后 CNC 五轴加工中心加工制成，精度非常出色。

新莱标准配置：出口 45°安装

泵的出口以 45 度安装，因为泵壳最上方是液体最佳排出的位置，泵腔里的气体顺利排出，有利于泵更平稳运行，泵壳配置下排口，在停泵之后方便残液排空，更方便清洗。

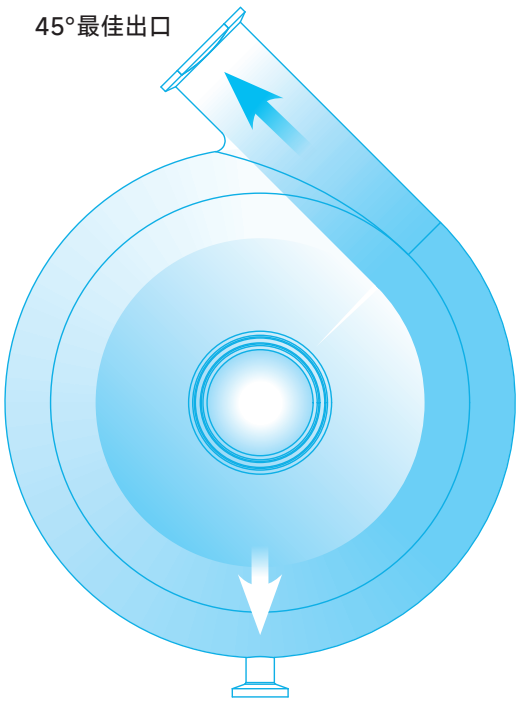

45° 带排尽泵壳

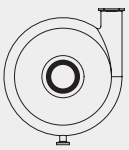

90° 带排尽泵壳

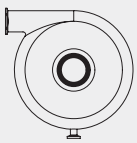

180° 带排尽泵壳

多种机械密封可选

S 泵、J 泵、L 泵、LP 泵：

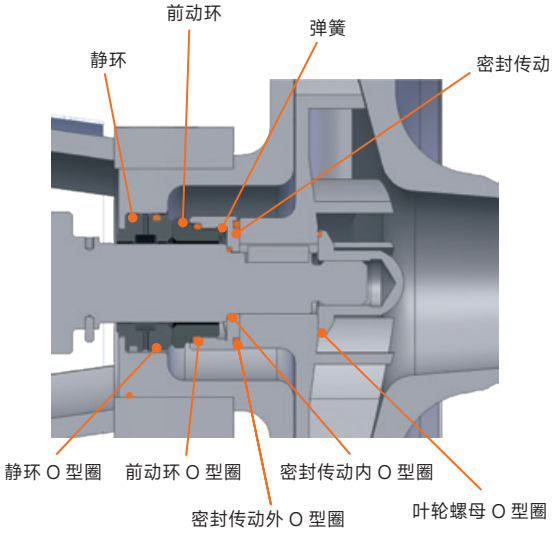

单机械密封

（适用于大多数工况）

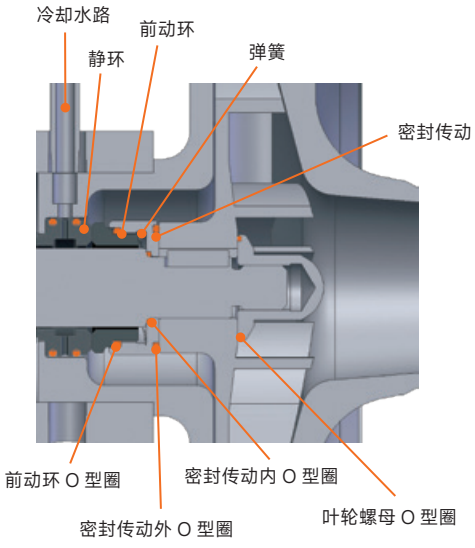

单机械密封水冲洗

（适用于黏度高易结晶吸出、硬化的产品，如结晶糖、乳化剂等）

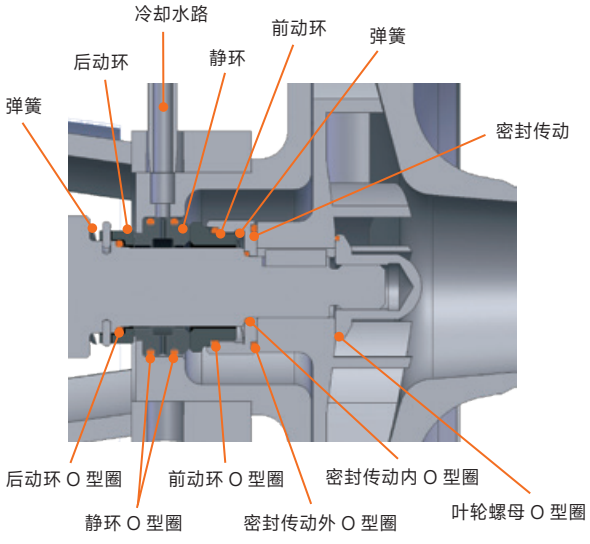

双机械密封

特殊工况下使用，如蒸发器（真空）

C 泵：

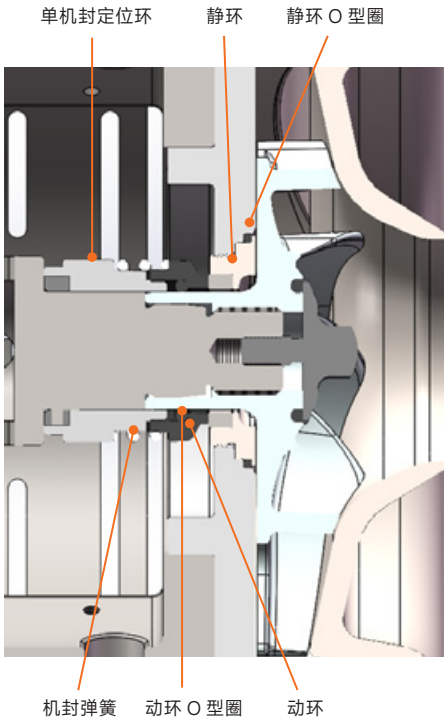

单机械密封

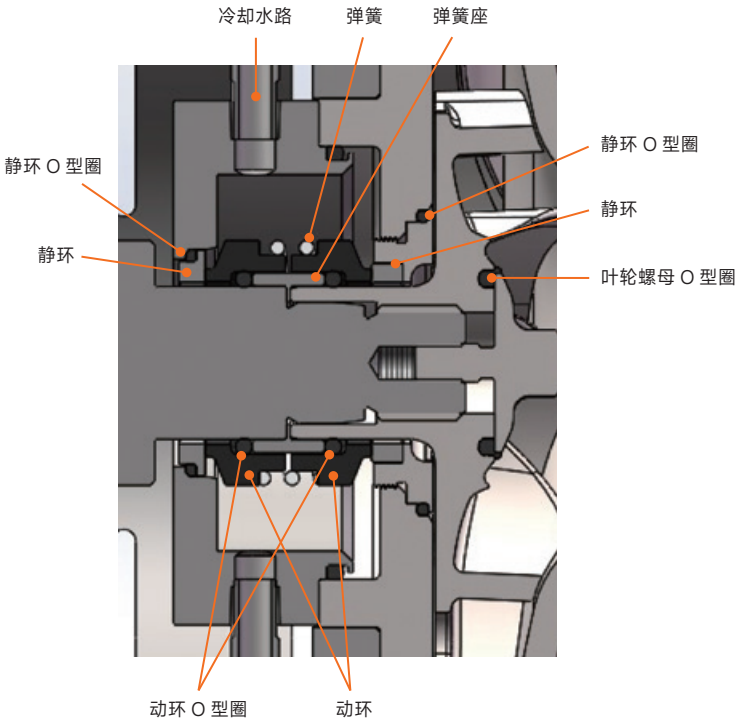

双机械密封

机械密封材质

- 碳化硅-石墨（SIC-C）
- 碳化硅-碳化硅（SIC-SIC ）
- 碳化钨-碳化钨（TC-TC）

可根据客户使用的不同工况，进行相应合理的选择。

此外，还有其它表面密封面可选，如氧化涂层不锈钢，金刚石涂层，TEFLON。

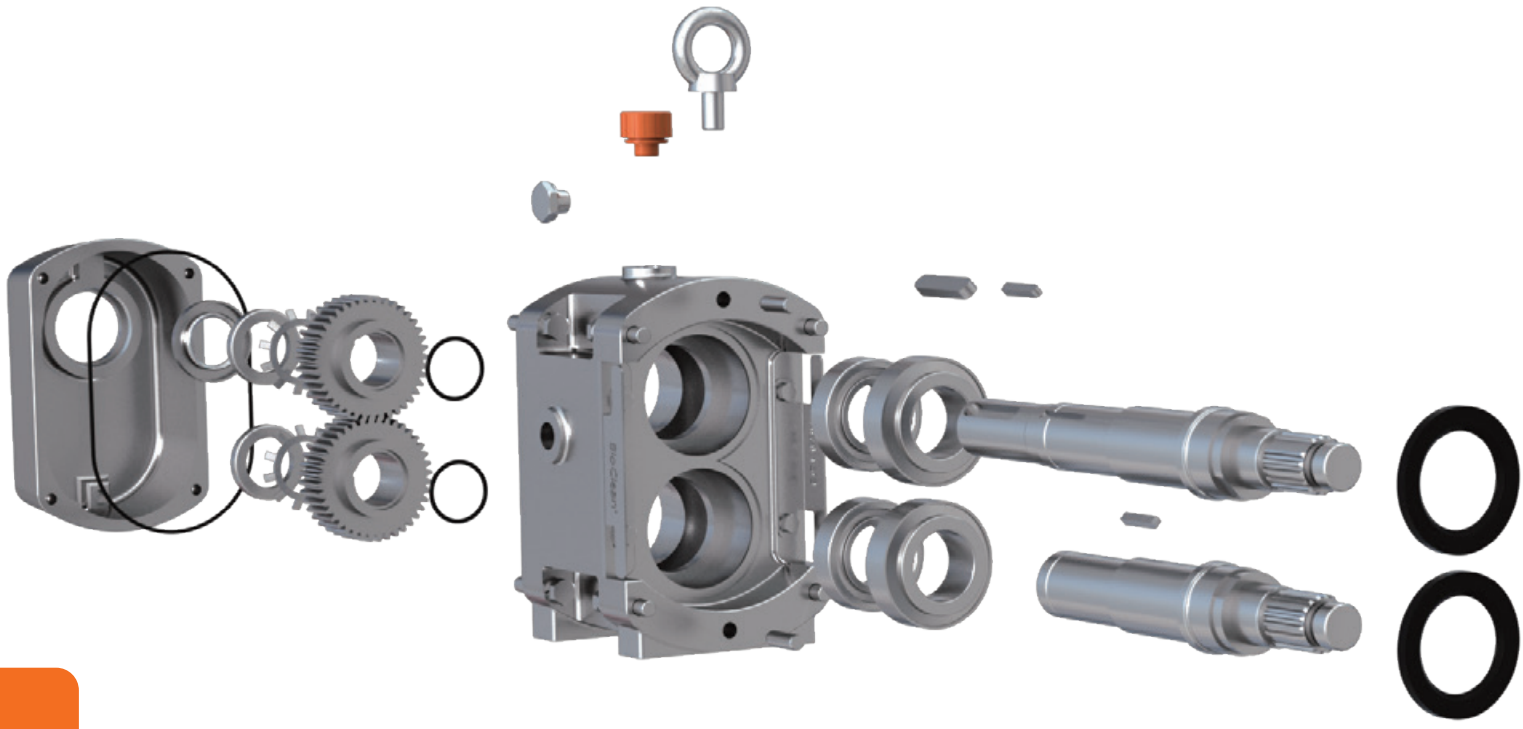



R 系列卫生级转子泵

新莱卫生级转子泵通过创新设计理念，成功实现了机械构造简约性与卓越泵送效能的有机统一。产品以扎实的结构造就了极高的可靠性，通过高精度径向 - 轴向间隙设计，在保障泵运行稳定性的同时，显著提升流体输送效能。

新莱卫生级转子泵有 R 系列、RT 系列、RL 系列，系列主体配件共用 R 系列，转子可以直接互换使用。

技术参数

- 适用于CIP/SIP
- 可选配加热/冷却夹套
- 可选装单机封、双机封
- 材质有316L、304L和88合金可供选择
- 最高耐温：150°C

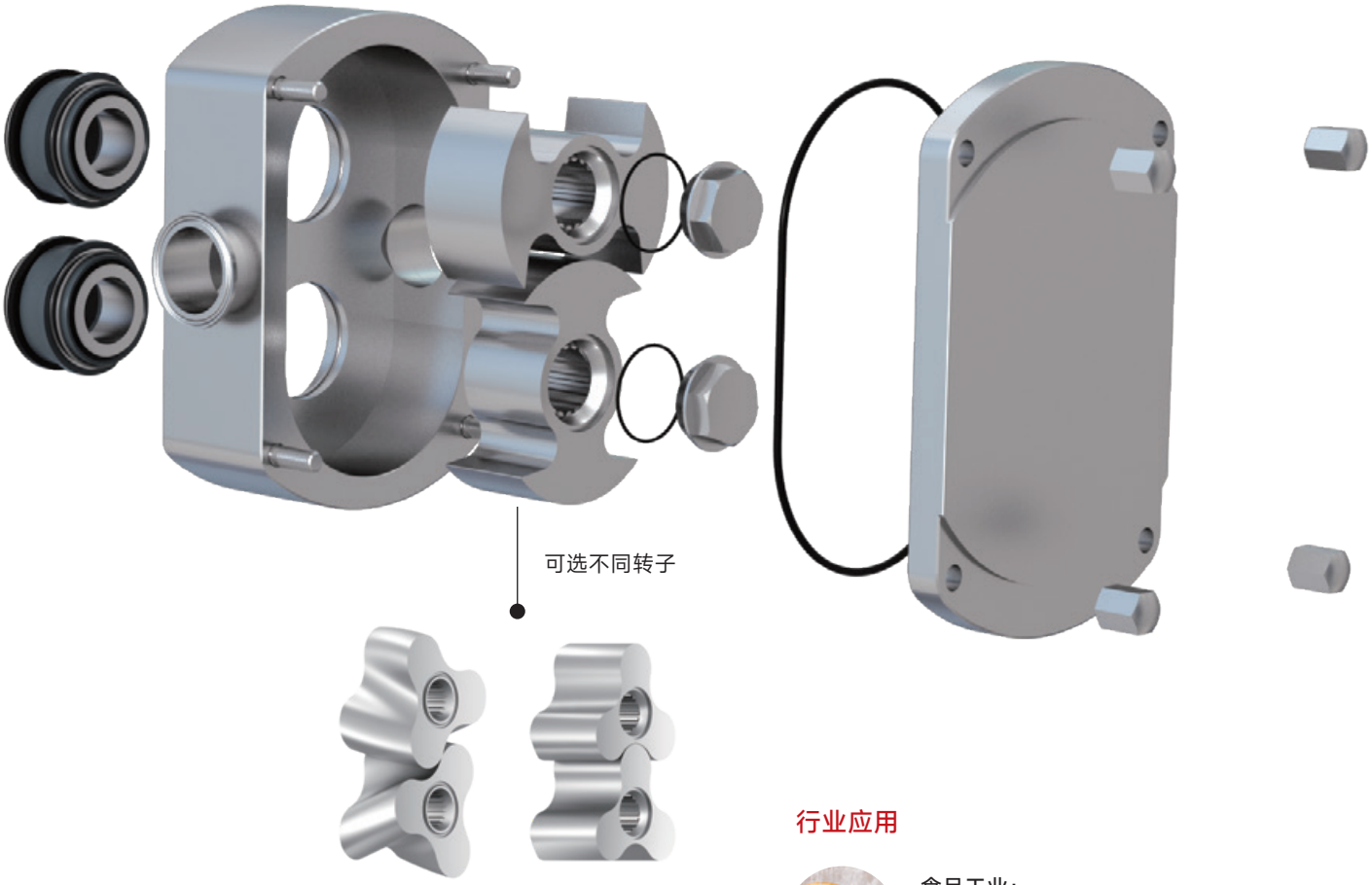

结构特点

- 3A 卫生型标准设计。
- 橡胶件满足 FDA 要求。
- 高强度 17-4 PH 轴设计，满足高压力的应用。
- 不锈钢齿轮箱。
- 回流量小，对流体几乎无剪切力。
- 流量平稳，几乎无脉冲。
- 产品柔和输送，泵送大的软固体颗粒流体不会损坏。
- 可双向泵送流体。
- 可处理低粘度和高粘度产品。
- 平衡转子设计，最大程度减少转子与泵腔的磨损。
- 转子和泵壳之间非常小的间隙，杜绝了各个方向的回流，回流小，效率高，吸力好。

行业应用



食品工业：
番茄浓缩汁，水果汁，脂肪，果酱，土豆泥，芥末膏， 冰淇淋，巧克力奶等



乳品行业：
乳制品，酸奶，奶油，乳精，软奶酪，黄油等



医药行业：
药片贴，糖浆，软药膏，抗生素等



日化行业：
唇膏，面霜和乳液，洗面奶，牙膏，护肤品等



化工行业：
树脂，树脂乳化，聚合物，各种乳状剂，感光乳剂，助剂等。

R 系列卫生级转子泵

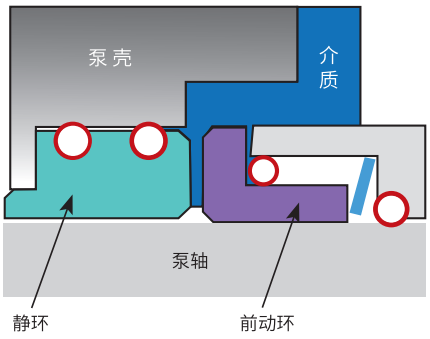

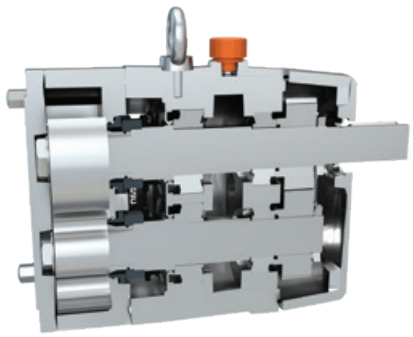

机械密封优势

- 更好的自冷却能力
- 机封前动环在介质中，机封的压力负载平衡，再由弹簧加载，保持不泄漏，而机封面的受力小，磨损也小。
- 在维护时，内置式机封只需拆卸泵壳即可完成负载环更换，更简便。

机械密封好处

- 有效减少库存备件
- 更低的维护成本
- 更短的停机时间
- 更长的使用寿命

机械密封的材质

- 可选反应烧结碳化硅 (SiC)、无压烧结碳化硅 (SiC)、石墨 (C)、碳化钨（TC）作为动环与静环材质。
- 可选单机封、双机封。
- 材质提供 FDA 符合性声明。

选型注意事项

要正确选择转子泵的规格，必须了解一些重要的信息。下面列出的信息可以帮助我们的技术支持人员选择出最合适的泵。

◆ **是否是多工况工作，如是，则每个工况的参数均需提供。**

1. 产品 / 液体数据

要输送的液体，粘度，比重 / 密度，泵输送的最低、一般和最高温度，现场清洗最低、一般和最高温度。

2. 性能数据

所需流量、扬程 / 压力、吸入条件等。

3. 标准规格选件

接口规格标准，加热 / 冷却夹套，单机封、双机封、其他。

选型表

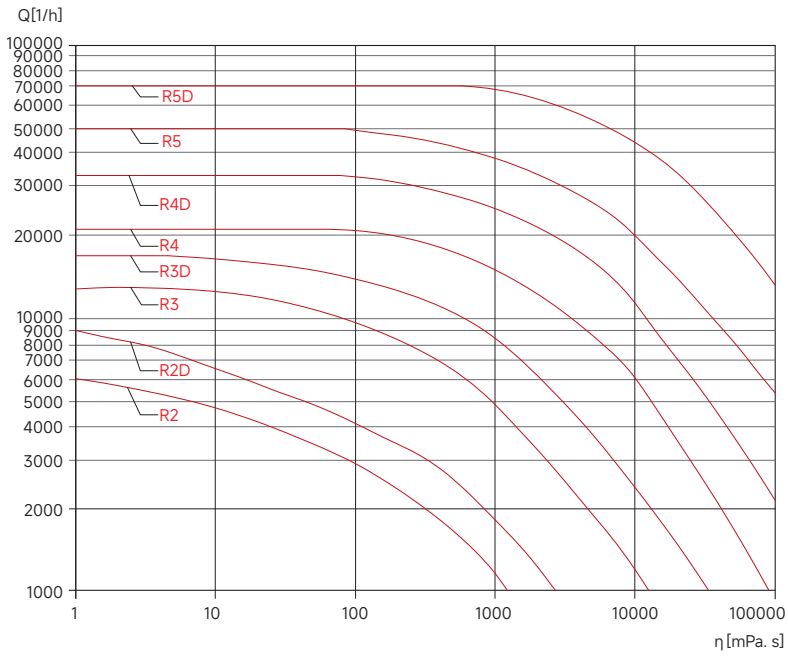

R 系列
卫生级两叶转子泵

新莱 R 系列两叶转子泵凭借其结构简单、适应高粘度流体的特点，在多个工业领域广泛应用。

适合高粘度流体

对黏稠液体（如油类、浆料）输送效率高。

低剪切力

适用于易受剪切破坏的介质（如食品、乳液）。

双向输送

可通过反转旋转方向改变流体流向。

干运转能力

短时间干转不易损坏（但需避免长期空转）。



技术参数

最大排放压力：12 bar
最大流量：80 m^3/h
最大粘度：100000 cps

型号	R1	R2	R2D	R3	R3D	R4	R4D	R5	R5D
升 / 转	0.02	0.1	0.15	0.27	0.3	0.67	1.04	1.76	2.4
设计出口压力	9bar	9bar	8bar	12bar	8bar	12bar	8bar	12bar	8bar
最大转速	900rpm	900rpm	900rpm	700rpm	700rpm	600rpm	600rpm	400rpm	400rpm
最大流量（m^3/h）	2.3	7	10	15	20	30	45	70	80
进口尺寸	DN20	DN25	DN40	DN40	DN50	DN50	DN65	DN80	DN100
出口尺寸	DN20	DN25	DN40	DN40	DN50	DN50	DN65	DN80	DN100
最高输送粘度	100000mPas								

RT 系列
卫生级三叶凸轮转子泵

RT 系列三叶凸轮转子泵是一种高效、低脉动的容积式泵，广泛应用于多个工业领域。

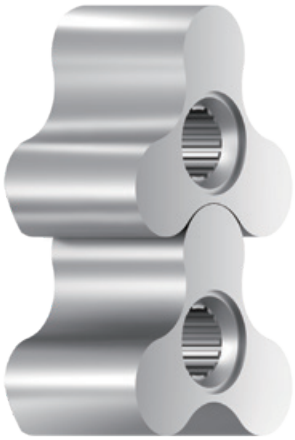

低脉动与高效率

三叶对称结构确保流量稳定，减少管道振动。

强介质适应性

适合高粘度、含颗粒或敏感介质（如食品、药液），剪切力低。

耐磨与长寿命

精密加工的转子与同步齿轮传动减少磨损，维护周期长。

自吸能力

具备良好自吸性能，部分工况下无需灌泵。

泵

技术参数

最大排放压力：8 bar
最大流量：108 m^3/h
最大粘度：100000 cps

型号	RT2	RT3	RT4	RT5
升 / 转	0.14	0.34	1.1	2.4
设计出口压力	6bar	6bar	8bar	8bar
最大转速	1000rpm	1000rpm	1000rpm	750rpm
最大流量（m^3/h）	8	20	66	108
进口尺寸	DN40	DN50	DN80	DN100
出口尺寸	DN40	DN50	DN80	DN100
最高输送粘度	100000mPas			

RL 系列
卫生级三叶螺旋转子泵

新莱 RL 系列三叶螺旋转子泵具有出色的抽吸能力、温和的产品输送，并在一个泵中完成 CIP 清洗。



卓越的吸力

新莱 RL 系列正排量转子泵转子专为高吸力而设计，使其成为滚筒卸载、清空储罐和处理其他夹带空气应用的理想选择。

温和转移

新莱 RL 系列正排量转子泵提供了温和的产品处理，几乎没有脉动。其特殊的三翼螺旋转子设计允许连续、温和的位移。此外，双向旋转允许使用同一台泵进行装载和卸载。

高速 - 高流速

RL 系列能够高速运行并提供高流速，使处理器能够在大多数低压应用中使用较小的泵。

泵产品和 CIP 本身

RL 系列的设计还允许泵在转子就位的情况下高速运行，以促进有效的 CIP。因此，RL 系列无需单独的 CIP 供应 / 回流泵以及配套的管道和阀门，节省了时间和金钱。

技术参数

最大排放压力：8 bar
最大流量：121 m^3/h
最大粘度：100000 cps

型号	RL2	RL3	RL4	RL5
升 / 转	0.17	0.38	1.16	2.7
设计出口压力	6bar	6bar	8bar	8bar
最大转速	1000rpm	1000rpm	1000rpm	750rpm
最大流量（m^3/h）	10	22	69	121
进口尺寸	DN40	DN50	DN80	DN100
出口尺寸	DN40	DN50	DN80	DN100
最高输送粘度	100000mPas			

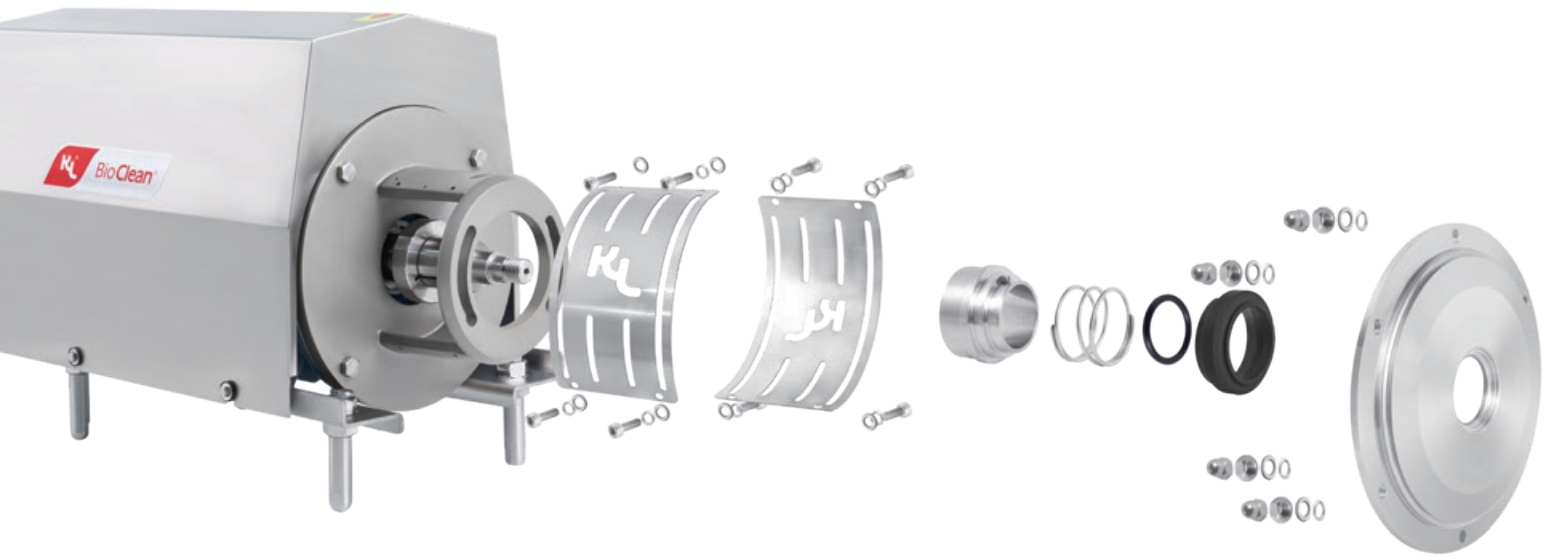

C 系列高效离心泵

C 泵是一种高效且经济实用的离心泵，它可满足对产品进行卫生而温柔处理并具有化学稳定性的要求。

可提供 8 种规格的 C 泵，分别为：C5、C10、C15、C20、C25、C35、C40、C45



标准设计

C 泵具有大的内圆倒角和可清洁式密封的 CIP。卫生型 C 泵具有用于保护电机的不锈钢护罩，整个泵机由四个可调节的不锈钢支腿来支撑。

轴 封

C 泵配备有一个外置单端式轴封或一个注水式轴封。两种轴封均配备由不锈钢 316L 制成的且采用碳化硅密封面的固定密封环，以及碳材料的旋转密封环。注水式轴封的二级密封件是一个耐用型唇形密封件。该泵还可配备双端机械轴封。

型谱图

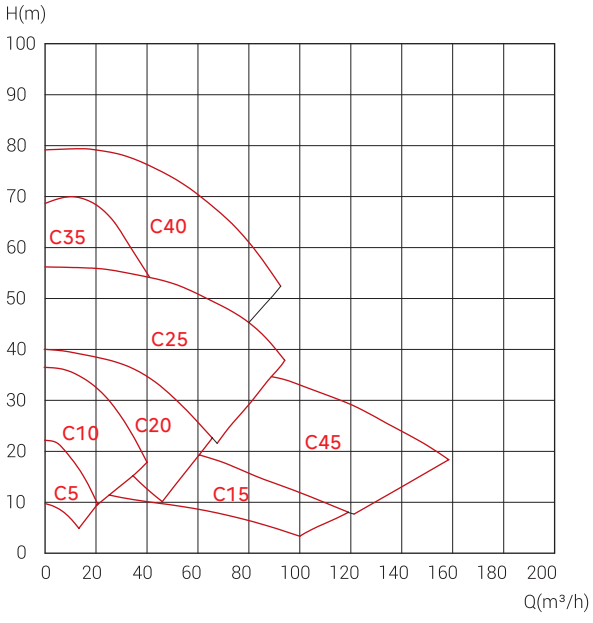



技术参数

项目	参数	
材料	过流产品钢制部件：316L / 304 其他钢制部件：304	表面处理：Ra ≤ 0.8μm 过流产品密封件：EPDM（标准），VITON，TEFLON
轴封	密封类型：外部单端、注水式、双端机械轴封 冲洗介质最高温度：70°C 冲洗式轴封接口：6mm/1/8"（G 牙）外螺 最大水压（注水式轴封）：最大 1par 用水量（注水式轴封）：0.25-0.5 l/min	最大水压（双端机械轴封）：最大 5par 用水量（双端机械轴封）：0.25-0.5 l/min 材料：静密封环：密封面为碳化硅的碳酸刚； 动密封环：碳（标准型）或碳化硅；O 型圈：EPDM（标准型） O 型圈的备选材料：丁晴橡胶 (NBR)、氟橡胶 (FKM)/ 全氟橡胶 (FFKM)
电机	ABB 带底座法兰连接 B35 系列电机，按照 IEC 公制标准，50/60HZ 是 2 个电机 = 2950/3600rpm 型号：标准电机，固定滚珠轴承安装在驱动端	
运行数据	最大入口压力：1000kpa(10bar) 温度：-10°C ~140°C 噪音：60~80dBA，1m 时 注：1. 该噪音值是在安装有原装电机和保护罩、大约运行至最高效率点、水温为环境温度且运转频率达到 50HZ 的情况下测量得到的。2. 处理系统（例如阀门、管道、水箱等）内流体产生的噪音水平往往高于泵本身产生的噪音水平。因此，应考虑整个系统的噪音水平，并在必要时，采取必要的人身安全预防措施，这点很重要。	扬程：0~80m 流量：0~150T/h
型号	C5、C10、C15、C20、C25、C35、C40、C45	

选 件

A. 缩小直径的叶轮
B. 适用于其他电压或频率的电机
C. 安全 / 防爆等级更高的电机
D. 注水式机械轴封
E. 双端机械轴封
F. 过流产品部件的表面粗糙度：Ra ≤ 0.8μm
G. 排放口：接头排尽、隔膜阀排尽
H. 无液传感器
I. 泵出口方向，如下图

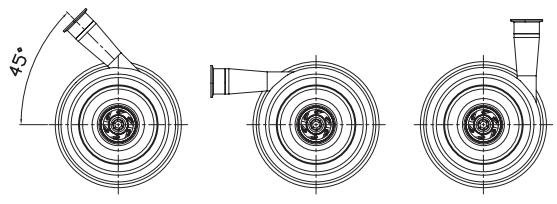

订 购

订购时请对以下内容进行说明：

- 泵型号
- 连接方式：卡式、焊式、法兰式、螺纹式
- 叶轮直径
- 电机额定功率
- 电压和频率
- 流量、压力和温度
- 产品的密度和粘度
- 选件

注 意！

有关进一步的需求请联系我们。

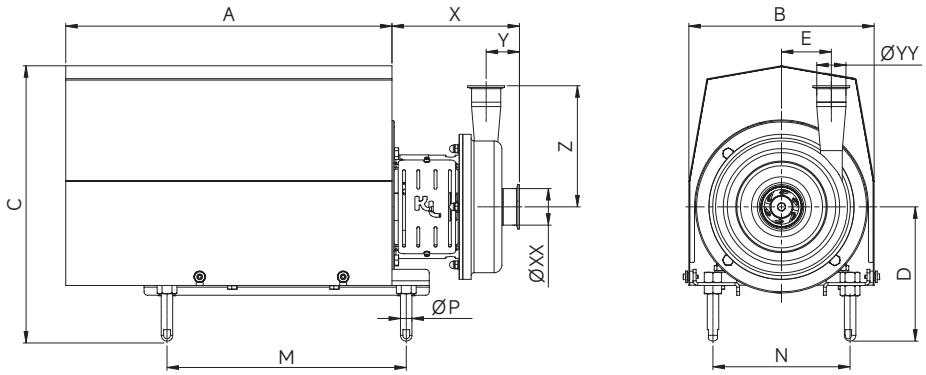

C5

介质	转速	频率	叶轮直径		入口尺寸	出口尺寸	材质
			最大值	最小值			
20±5°C清水	2950RPM	50HZ	Ø132	Ø90	DN50	DN40	316L/304

安装尺寸

型号	X	Y	Z	E	XX	YY	A	B	C min	C max	D min	D max	M	N	P
C5-80	168.7	47.4	175.9	70.2	50.8	38.1	335	223	315	335	157.2	177.2	255	154	Ø16
C5-90	170.7	47.4	175.9	70.2	50.8	38.1	335	223	315.5	335.5	155.2	175.2	280	158	Ø16

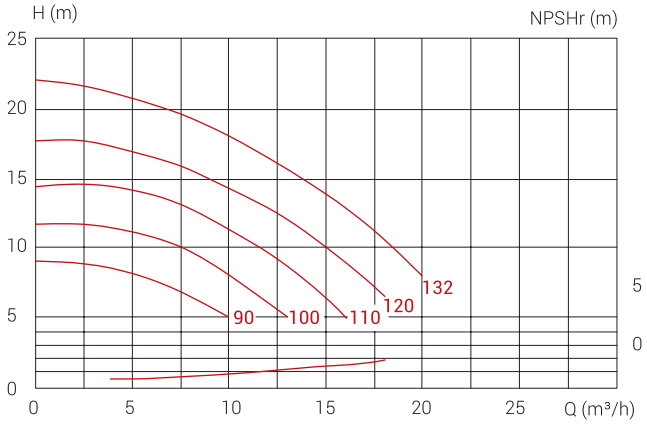

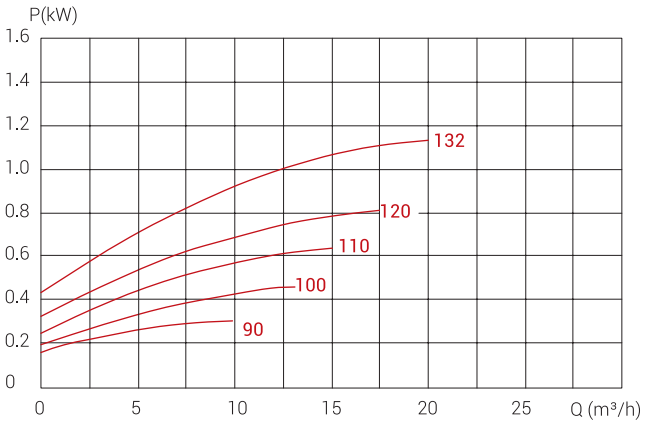

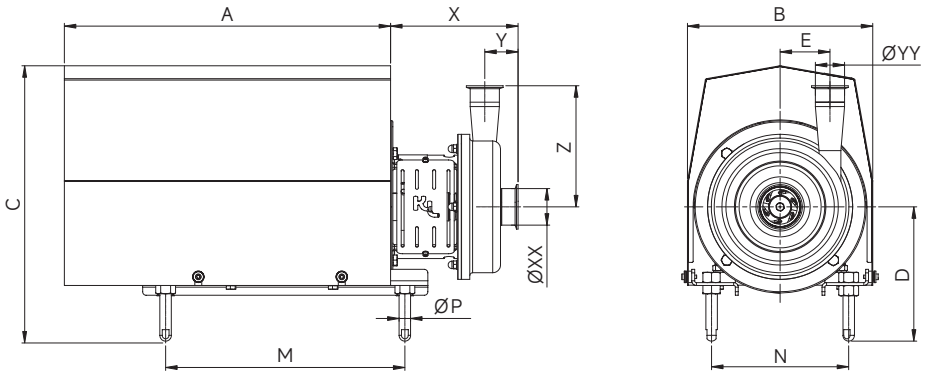

C10

介质	转速	频率	叶轮直径		入口尺寸	出口尺寸	材质
			最大值	最小值			
20±5°C清水	2950RPM	50HZ	Ø163	Ø110	DN65	DN50	316L/304

安装尺寸

型号	X	Y	Z	E	XX	YY	A	B	C min	C max	D min	D max	M	N	P
C10-90	174.5	46.4	163	87.2	63.5	50.8	335	247	335	355	175.2	195.2	280	158	Ø16
C10-100	191.5	46.4	163	87.2	63.5	50.8	473.5	273	430.1	450.1	221.8	241.8	315	190	Ø20
C10-112	144.1	46.4	163	87.2	63.5	50.8	473.5	273	427.3	447.3	214	234	327	204	Ø20

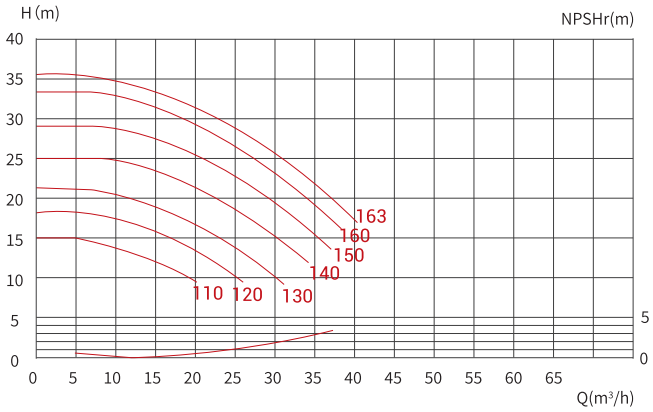

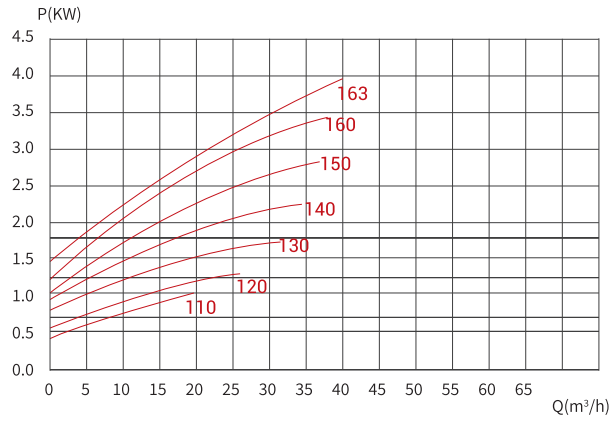

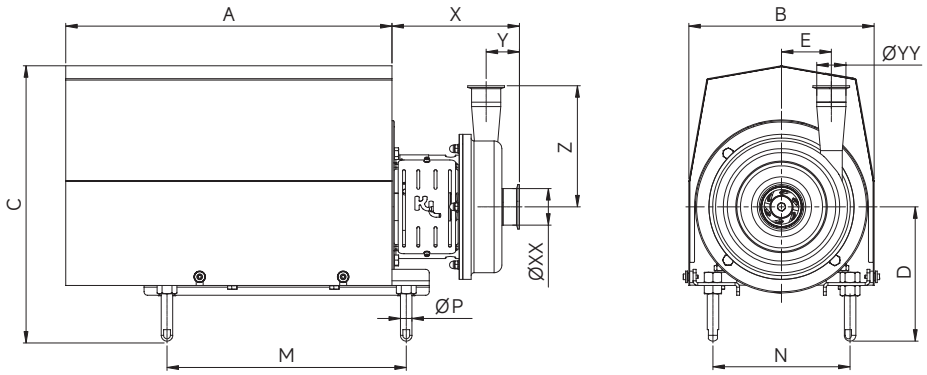

C15

介质	转速	频率	叶轮直径		入口尺寸	出口尺寸	材质
			最大值	最小值			
20±5°C清水	2950RPM	50HZ	Ø138	Ø120	DN100	DN80	316L/304

安装尺寸

型号	X	Y	Z	E	XX	YY	A	B	C min	C max	D min	D max	M	N	P
C15-100	224.1	65.5	186.9	63.9	101.6	76.2	473.5	273	430.1	450.1	221.8	241.8	315	190	Ø20
C15-112	223.1	65.5	186.9	63.9	101.6	76.2	473.5	273	427.3	447.3	214	234	327	204	Ø20
C15-132	237.1	65.5	186.9	63.9	101.6	76.2	568.5	323	479.8	499.8	234	254	417	239	Ø20

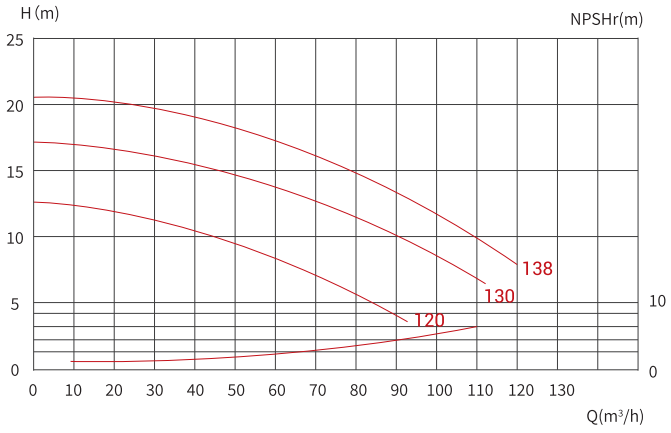

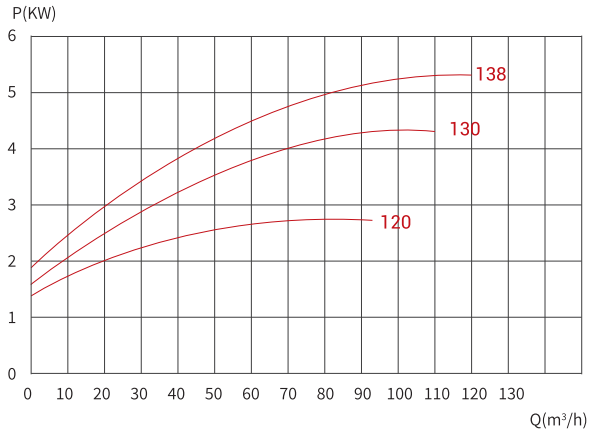

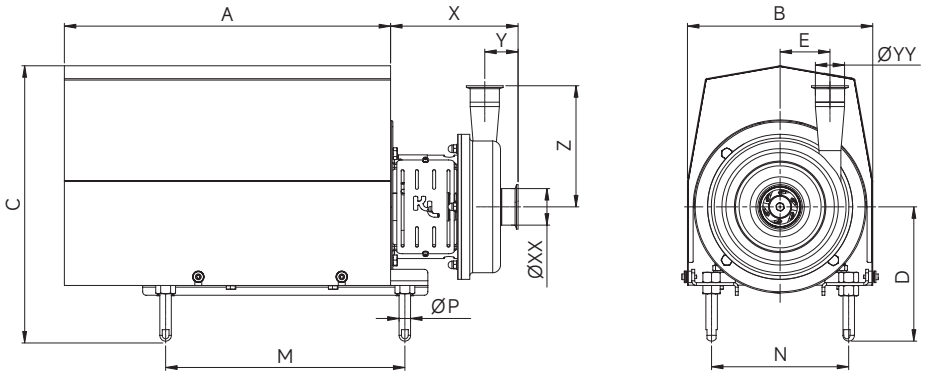

C20

介质	转速	频率	叶轮直径		入口尺寸	出口尺寸	材质
			最大值	最小值			
20±5°C清水	2950RPM	50HZ	Ø165	Ø120	DN65	DN50	316L/304

安装尺寸

型号	X	Y	Z	E	XX	YY	A	B	C min	C max	D min	D max	M	N	P
C20-90	190.1	58.1	211	86.9	63.5	50.8	335	252.8	335	355	175.2	195.2	280	158	Ø16
C20-100	207.1	58.1	211	86.9	63.5	50.8	473.5	273	430.1	450.1	221.8	241.8	315	190	Ø20
C20-112	206.1	58.1	211	86.9	63.5	50.8	473.5	273	427.3	447.3	214	234	327	204	Ø20
C20-132	222.3	58.1	211	86.9	63.5	50.8	568.5	323	479.8	499.8	234	254	417	239	Ø20

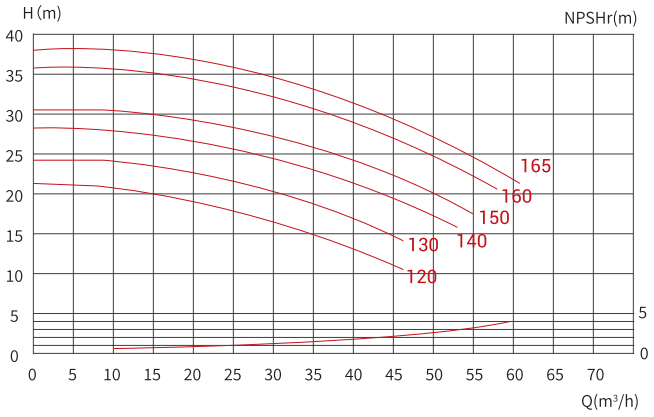

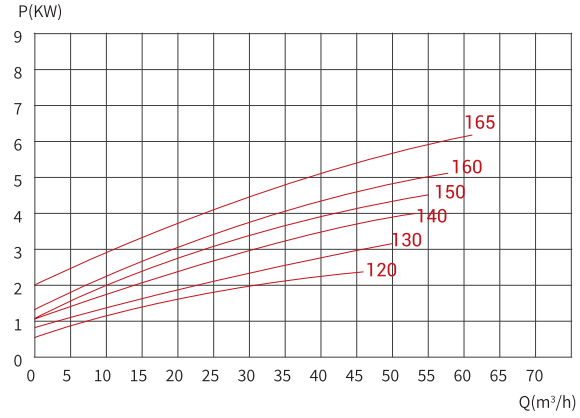

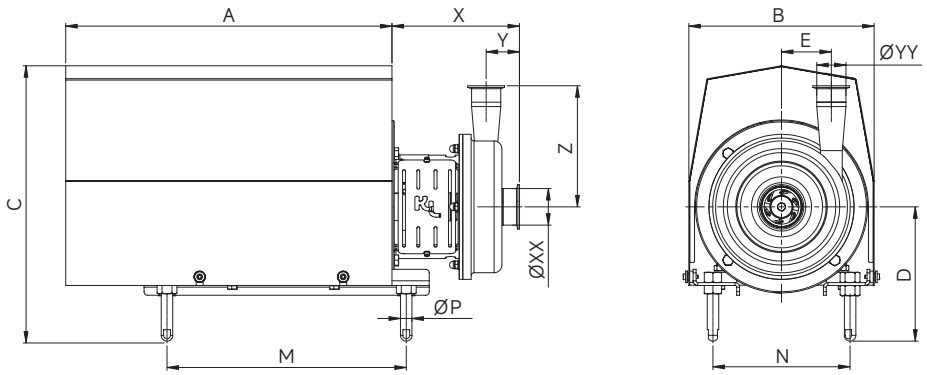

C25

介质	转速	频率	叶轮直径		入口尺寸	出口尺寸	材质
			最大值	最小值			
20±5°C清水	2950RPM	50HZ	Ø205	Ø160	DN80	DN65	316L/304

安装尺寸

型号	X	Y	Z	E	XX	YY	A	B	C min	C max	D min	D max	M	N	P
C25-112	204.8	52.8	214.5	106.6	76.2	63.5	473.5	303.1	427.3	447.3	214	234	327	204	Ø20
C25-132	218.8	52.8	214.5	106.6	76.2	63.5	568.5	323	479.8	499.8	234	254	417	239	Ø20
C25-160	247.8	52.8	214.5	106.6	76.2	63.5	637	373	563.6	583.6	262	282	440	266	Ø20

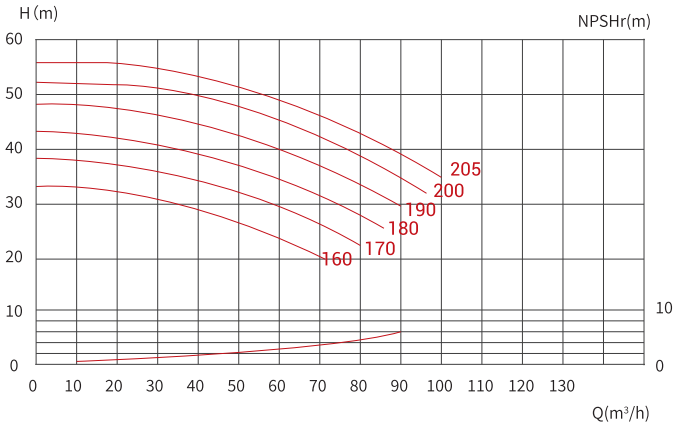

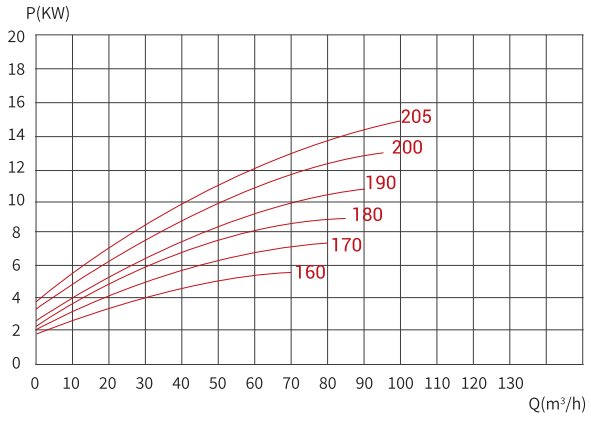

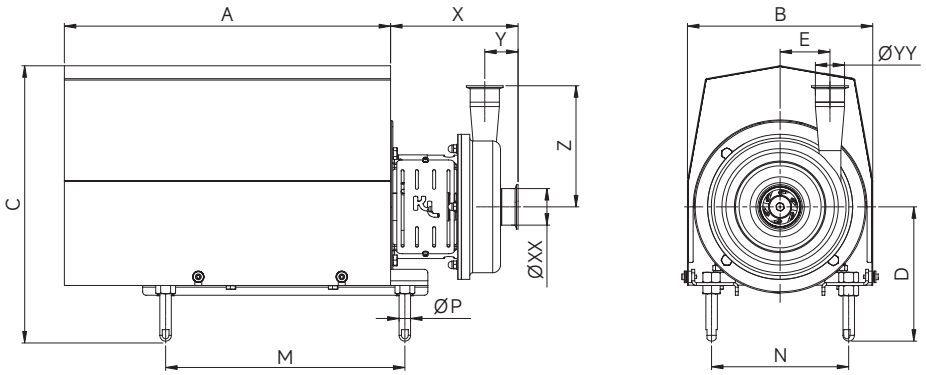

C35

介质	转速	频率	叶轮直径		入口尺寸	出口尺寸	材质
			最大值	最小值			
20±5°C清水	2950RPM	50HZ	Ø220	Ø170	DN65	DN50	316L/304

安装尺寸

型号	X	Y	Z	E	XX	YY	A	B	C min	C max	D min	D max	M	N	P
C35-112	145.1	44.5	217	119	63.5	50.8	473.5	303.1	427.3	447.3	214	234	327	204	Ø20
C35-132	157.9	44.5	217	119	63.5	50.8	568.5	323	479.8	499.8	234	254	417	239	Ø20
C35-160	188.1	44.5	217	119	63.5	50.8	637	373	563.5	583.5	262	282	440	266	Ø20

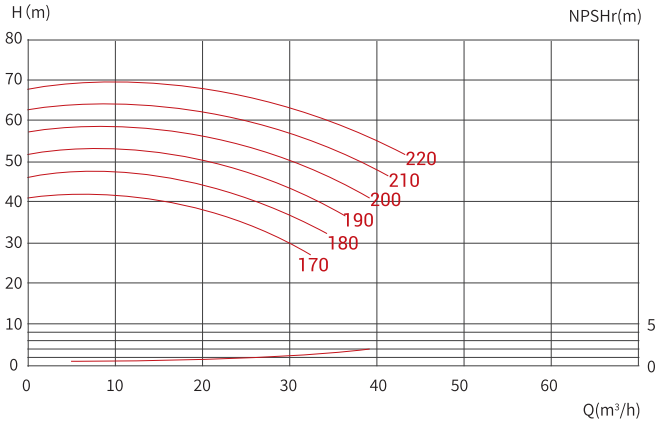

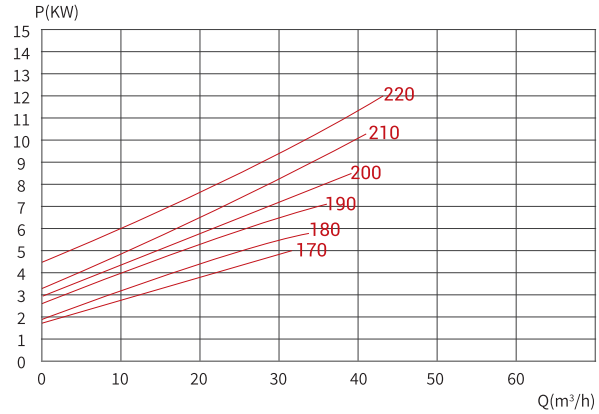

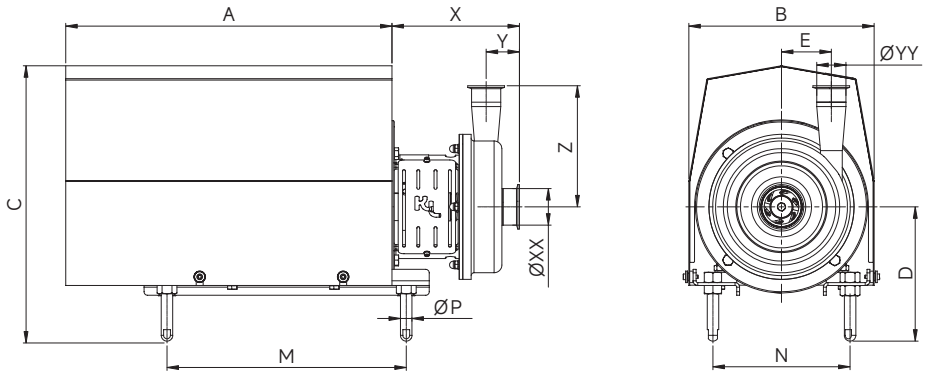

C40

介质	转速	频率	叶轮直径		入口尺寸	出口尺寸	材质
			最大值	最小值			
20±5°C清水	2950RPM	50HZ	Ø235	Ø170	DN80	DN50	316L/304

安装尺寸

型号	X	Y	Z	E	XX	YY	A	B	C min	C max	D min	D max	M	N	P
C40-132	164.1	51.7	223	125	76.2	50.8	568.5	330	479.8	499.8	234	254	417	239	Ø20
C40-160	193.1	51.7	223	125	76.2	50.8	637	373	563.6	583.6	262	282	440	266	Ø20
C40-180	194.1	51.7	223	125	76.2	50.8	695	389	583.9	603.9	301.4	321.4	500	279	Ø30
C40-200	244.5	51.7	223	125	76.2	50.8	744.5	426.5	636.7	656.7	321.4	341.4	570	318	Ø30

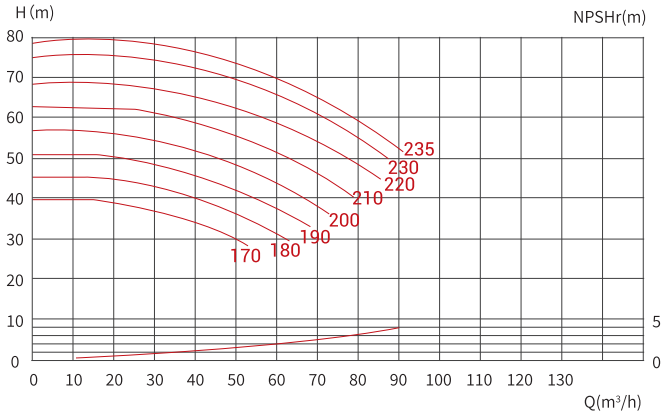

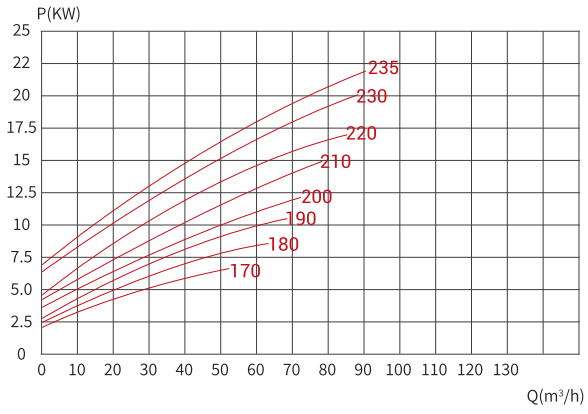

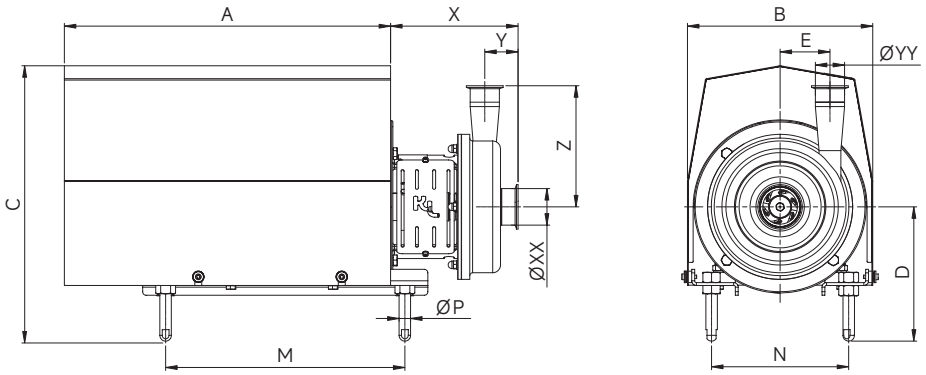

C45

介质	转速	频率	叶轮直径		入口尺寸	出口尺寸	材质
			最大值	最小值			
20±5°C清水	2950RPM	50HZ	Ø180	Ø140	DN100	DN80	316L/304

安装尺寸

型号	X	Y	Z	E	XX	YY	A	B	C min	C max	D min	D max	M	N	P
C45-112	227.8	70.9	221.6	93.1	101.6	76.2	473.7	303.1	407.3	427.3	194	214	327	204	Ø20
C45-132	242	70.9	221.6	93.1	101.6	76.2	568.5	323	459.8	479.8	214	234	417	239	Ø20
C45-160	271	70.9	221.6	93.1	101.6	76.2	637	373	543.6	563.6	242	262	440	266	Ø20
C45-180	272	70.9	221.6	93.1	101.6	76.2	695	389	563.8	583.8	281.4	301.4	500	279	Ø30

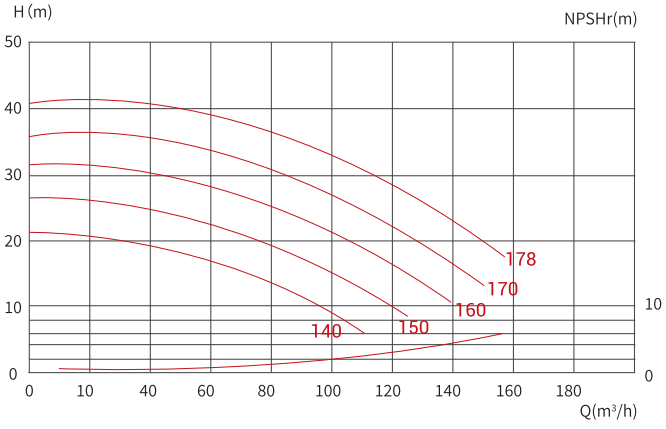

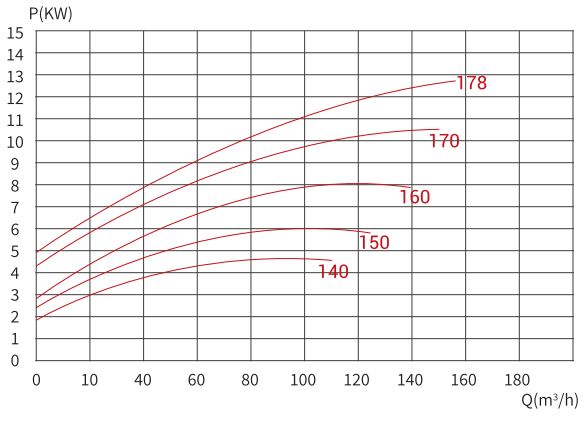

泵



泵壳采用最小 6mm 壁厚的重型结构设计，为泵的耐压、抗震、抗冲击、低噪音等低故障运行提供了良好的保障。

S 系列卫生级高效离心泵





新莱集团 S 系列卫生级高效离心泵重点针对高性能需求、高洁净度要求的专业化领域，符合注射用水（WFI）标准及其他要求严格的应用领域。该系列离心泵具有更高的能效比，能够有效的降低使用者的持续投入成本。

叶轮设计符合流体力学原理，确保柔和顺畅输送，有效降低次级涡流。

优化的半开放式叶轮设计，具有效率高、易清洗的优点，可确保较低的 NPSHr，并防止出现气穴现象。

叶轮的开孔设计，可有效平衡泵腔内高低压，减小叶轮轴向受力，从而减少机封和电机轴承的磨损，通过叶轮孔进入叶轮背后的流体可润滑和冷却机封，延长机封使用寿命，并使机封区域的 CIP 变得容易。

通过 3A、CE 认证。



紧凑的内部结构

更小、更合理的结构间隙保证了泵高效率运行。泵壳与叶轮间隙 0.5mm，最大限度的减少泵腔内的容积损失。极低的 NPSH 值，即使在不利的吸取条件下也能够正常运行，输送的物料可以含有气体或固体，也能够为均质或异质。

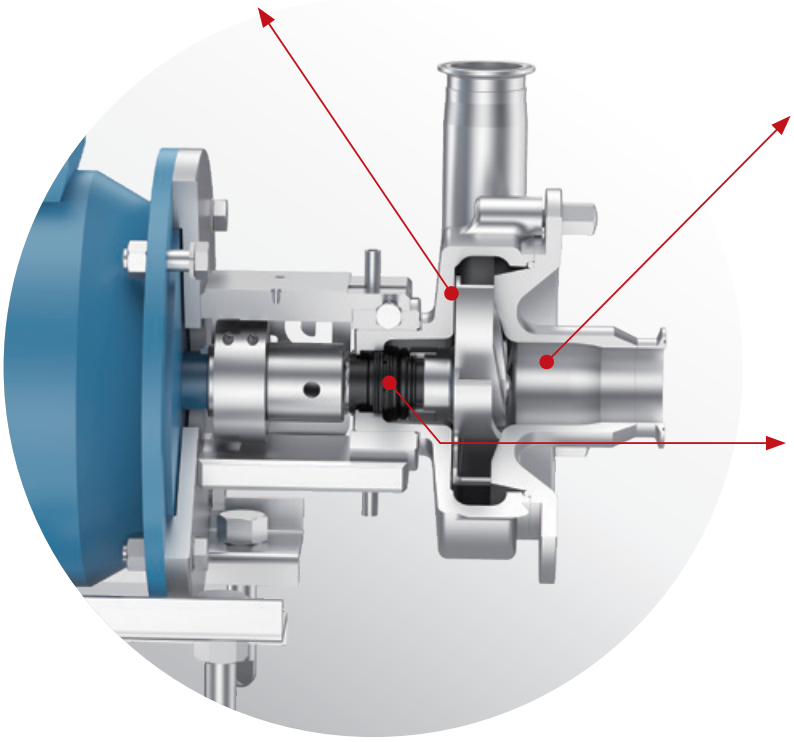

无菌超高洁净设计

泵腔、叶轮、压盖等与液体接触的表面光洁度达到 Ra0.5μm 以下；流道内原则上不设计内凹的拐角，如果不可避免，内凹拐角半径均在 1.6mm 以上，以保证介质或清洗液顺畅流过而不残留。

多种机械密封可选，易维护

设计前动环负载密封，单双机械密封只需简单的拆卸泵盖、叶轮和泵壳即可完成维护。多种密封材料可供选择，确保使用不同的物料、温度和工况，完全适用于 CIP、SIP 系统。

S 系列卫生级高效离心泵



应用领域



医药行业：
糖浆剂、纯化水、注射水、酒精等。



乳品行业：
乳清、精制奶油 / 牛奶、甜炼乳、超滤系统等。



日化行业：
洗涤剂、染料、沐浴露、硝酸铵、丙醇、氯化钾、醋酸钠、染料、香精油等。

型谱图

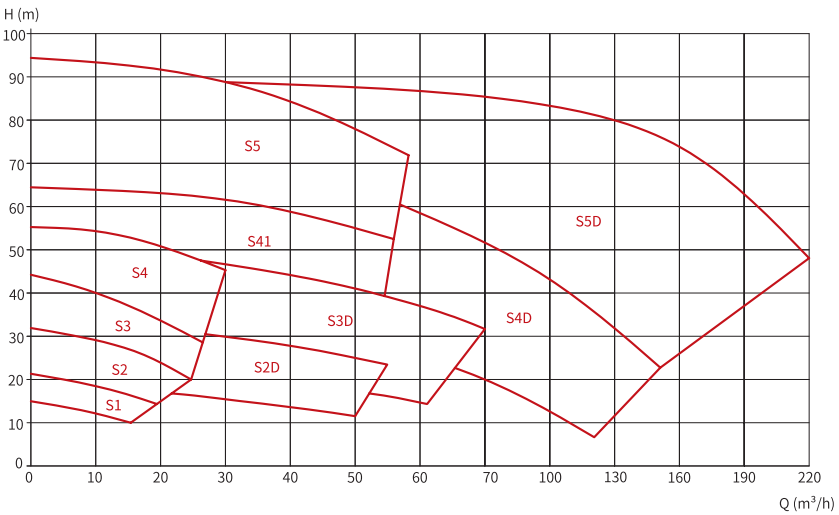

技术参数

项目	参数
材料	过流产品钢制部件：316L / 304L / S32205 其他钢制部件：304 表面处理：Ra ≤ 0.5μm 过流产品密封件：EPDM、FFKM、FKM
冲洗式轴封接口	6mm 管 / 1/8"（G 牙）外螺纹
电机	ABB 带底座法兰连接 B35 系列电机，按照 IEC 公制标准， 50/60Hz 时 2 个电极 =2950/3600rpm 型号：标准电机，固定滚珠轴承安装在驱动端
运行数据	最大入口压力：1600KPA(16bar) 温度：-20℃ ~180℃ 用水量：0.25~0.5L/min（冲洗式双端面机封） 噪音：60~80dB(A)，1m 时 扬程：0~94m 流量：0~220T/h
型号	S1、S2、S3、S41、S4、S2D、S3D、S4D、S5、S5D
其它	S1~S4D 共用机封 多方位可选排放口

选 件

A. 可选叶轮直径
B. 适用于其他电压或频率的电机
C. 安全 / 防爆等级更高的电机
D. 双端机械密封
E. 排放口：接头排尽、隔膜阀排尽
F. 无液传感器

订 购

订购时请对以下内容进行说明：

- 泵型号
- 连接方式：卡式、焊式、法兰式、螺纹式
- 叶轮直径
- 电机额定功率
- 电压和频率
- 流量、压力和温度
- 产品的密度和粘度
- 选件

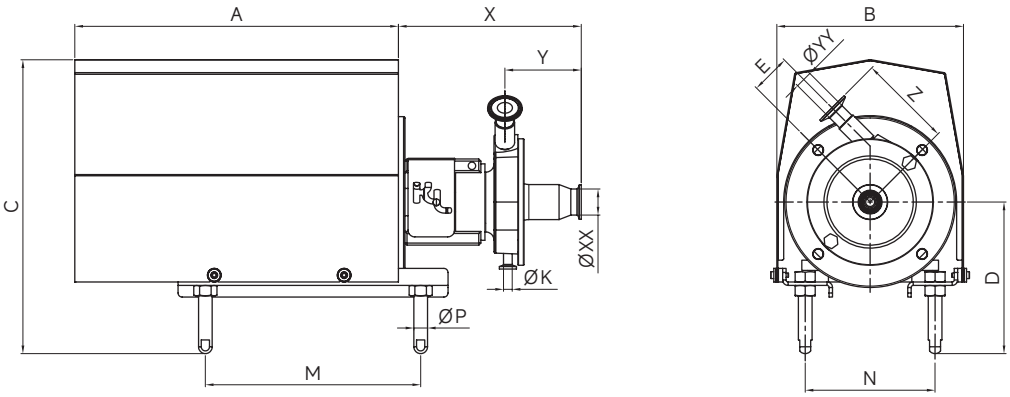

S1

介质	转速	频率	叶轮直径		入口尺寸	出口尺寸	材质
			最大值	最小值			
20±5°C清水	2950RPM	50HZ	Ø130	Ø110	DN50	DN25	316L/304

安装尺寸

型号	X	Y	Z	E	XX	YY	A	B	C min	C max	D min	D max	M	N	P
S1-80	250	112	137	58	50.8	25.4	397	223	334	354	175	195	255	154	Ø16
S1-90	250	112	137	58	50.8	25.4	397	223	334	354	175	195	280	158	Ø16
S1-100	268	112	137	58	50.8	25.4	474	272	431	451	222	242	280	190	Ø20
S1-112	268	112	137	58	50.8	25.4	474	272	431	451	222	242	327	204	Ø20

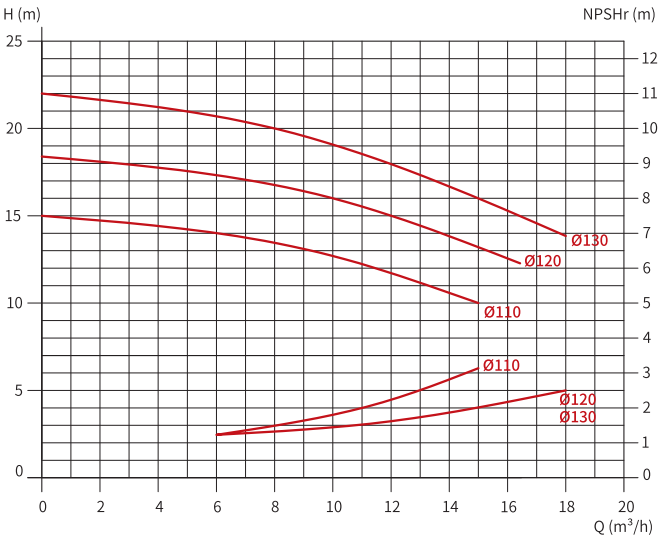

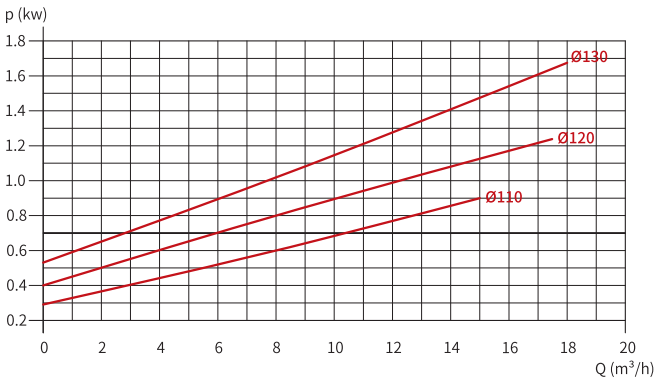

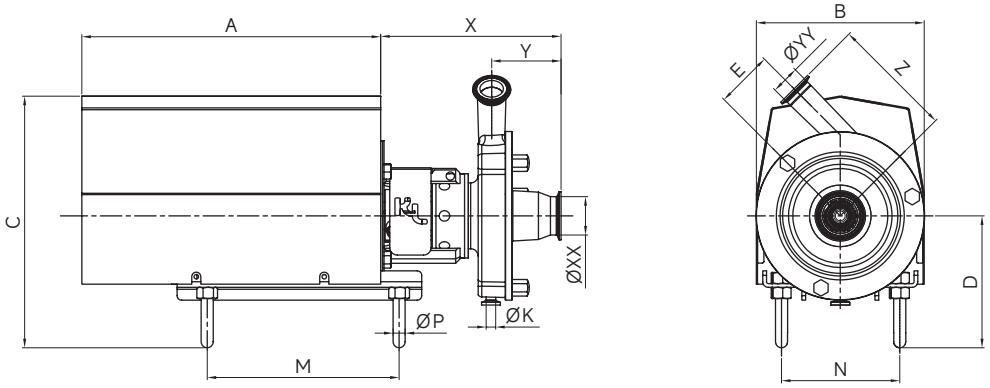

S2

介质	转速	频率	叶轮直径		入口尺寸	出口尺寸	材质
			最大值	最小值			
20±5°C清水	2950RPM	50HZ	Ø145	Ø130	DN50	DN40	316L/304

安装尺寸

型号	X	Y	Z	E	XX	YY	A	B	C min	C max	D min	D max	M	N	P
S2-80	233	92	163	76	50.8	38.1	397	223	336	356	175	195	255	154	Ø16
S2-90	233	92	163	76	50.8	38.1	397	223	336	356	175	195	280	158	Ø16
S2-100	250	92	163	76	50.8	38.1	474	272	431	451	222	242	280	190	Ø20
S2-112	250	92	163	76	50.8	38.1	474	272	431	451	222	242	327	204	Ø20
S2-132	268	92	163	76	50.8	38.1	569	273	480	500	234	254	375	239	Ø20

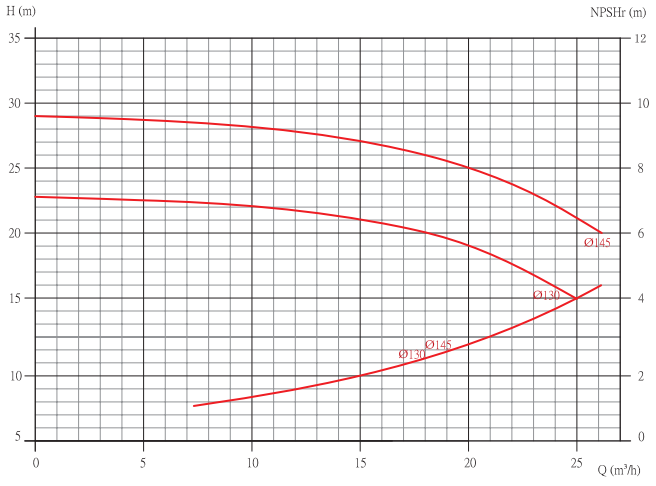

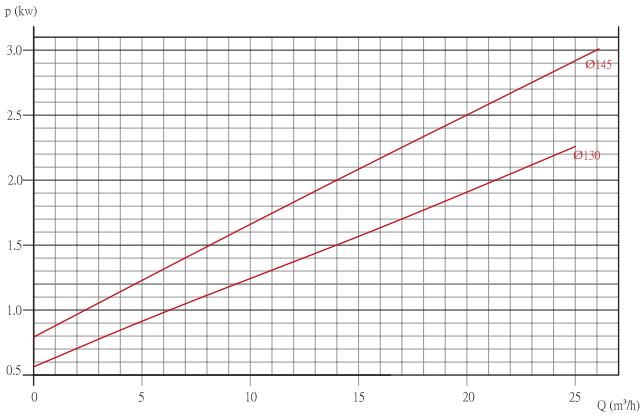

泵

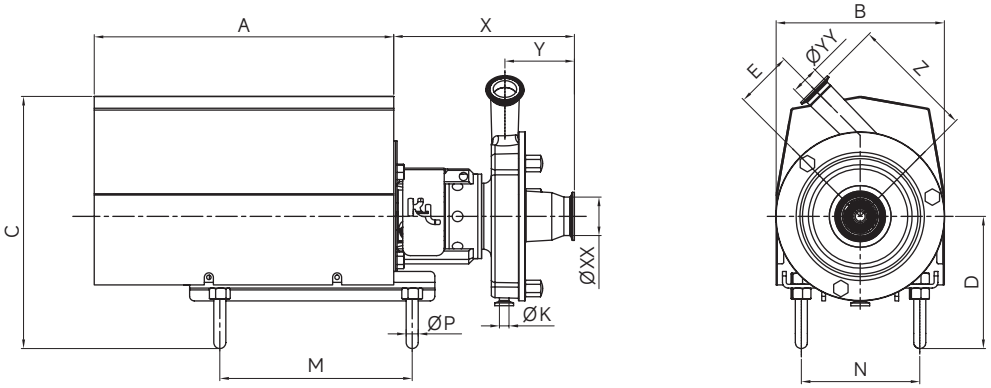

S3

介质	转速	频率	叶轮直径		入口尺寸	出口尺寸	材质
			最大值	最小值			
20±5°C清水	2950RPM	50HZ	Ø166	Ø155	DN50	DN40	316L/304

安装尺寸

型号	X	Y	Z	E	XX	YY	A	B	C min	C max	D min	D max	M	N	P
S3-100	250	92	163	76	50.8	38.1	474	272	431	451	222	242	280	190	Ø20
S3-112	250	92	163	76	50.8	38.1	474	272	431	451	222	242	327	204	Ø20
S3-132	268	92	163	76	50.8	38.1	569	273	480	500	234	254	375	239	Ø20
S3-160	300	92	163	76	50.8	38.1	637	373	564	584	262	282	440	266	Ø20

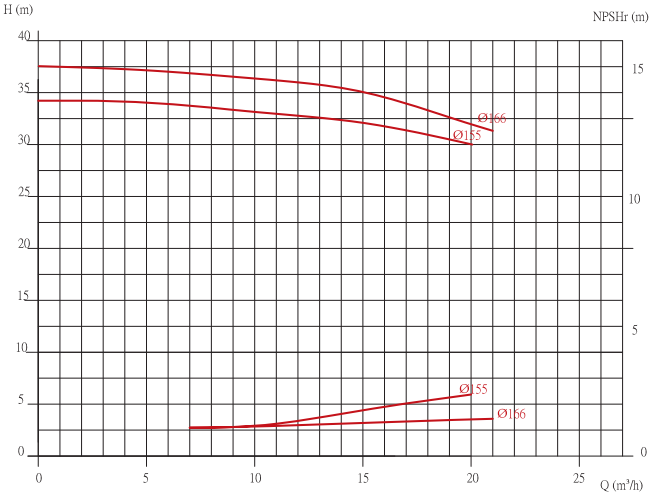

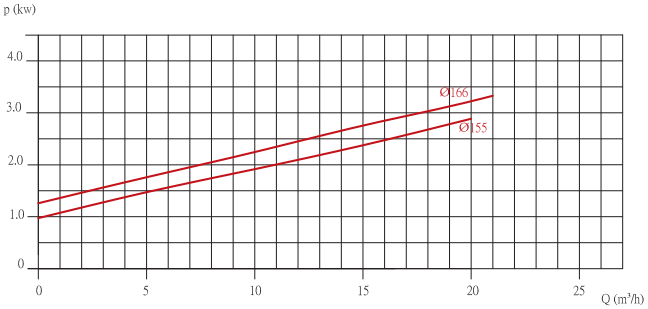

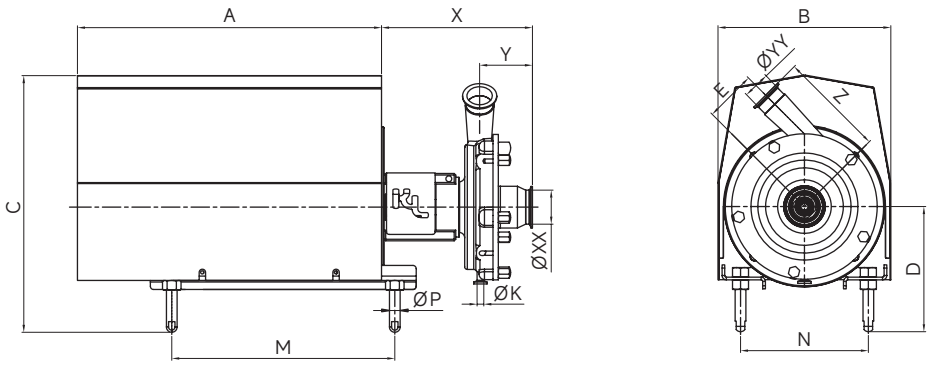

S4

介质	转速	频率	叶轮直径		入口尺寸	出口尺寸	材质
			最大值	最小值			
20±5°C清水	2950RPM	50HZ	Ø205	Ø150	DN65	DN50	316L/304

安装尺寸

型号	X	Y	Z	E	XX	YY	A	B	C min	C max	D min	D max	M	N	P
S4-100	250	99	204	96	50.8	50.8	474	272	431	451	222	242	280	190	Ø20
S4-112	250	99	204	96	50.8	50.8	474	272	431	451	222	242	327	204	Ø20
S4-132	282	99	204	96	50.8	50.8	569	273	480	500	234	254	375	239	Ø20
S4-160	300	99	204	96	50.8	50.8	637	373	564	584	262	282	440	266	Ø20
S4-180	300	99	204	96	50.8	50.8	695	389	584	604	301	321	500	279	Ø20

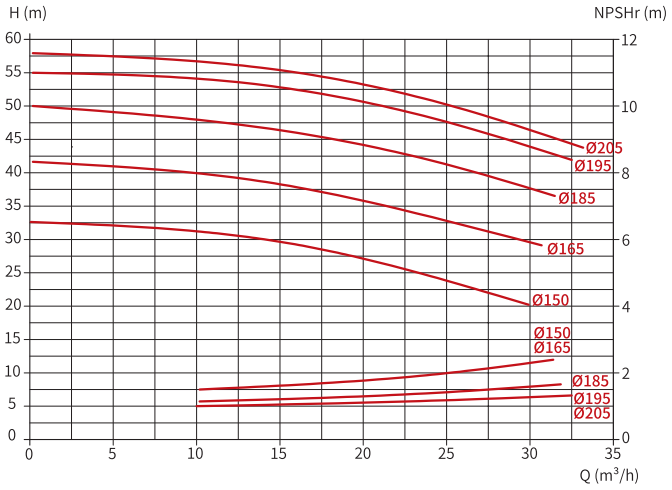

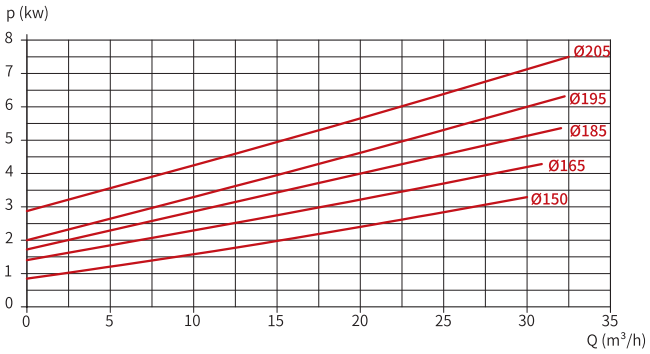

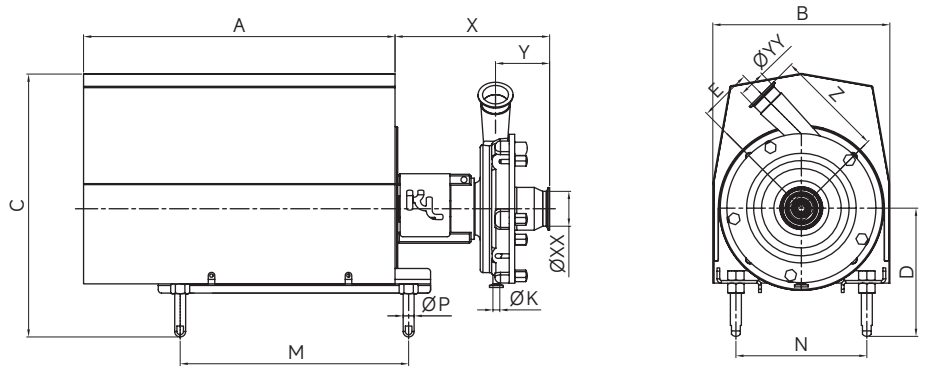

S41

介质	转速	频率	叶轮直径		入口尺寸	出口尺寸	材质
			最大值	最小值			
20±5°C清水	2950RPM	50HZ	Ø205	Ø165	DN65	DN50	316L/304

安装尺寸

型号	X	Y	Z	E	XX	YY	A	B	C min	C max	D min	D max	M	N	P
S41-100	250	99	199	96	50.8	50.8	474	272	431	451	222	242	280	190	Ø20
S41-112	250	99	199	96	50.8	50.8	474	272	431	451	222	242	327	204	Ø20
S41-132	282	99	199	96	50.8	50.8	569	273	480	500	234	254	375	239	Ø20
S41-160	300	99	199	96	50.8	50.8	637	373	564	584	262	282	440	266	Ø20
S41-180	300	99	199	96	50.8	50.1	695	389	584	604	301	321	500	279	Ø30

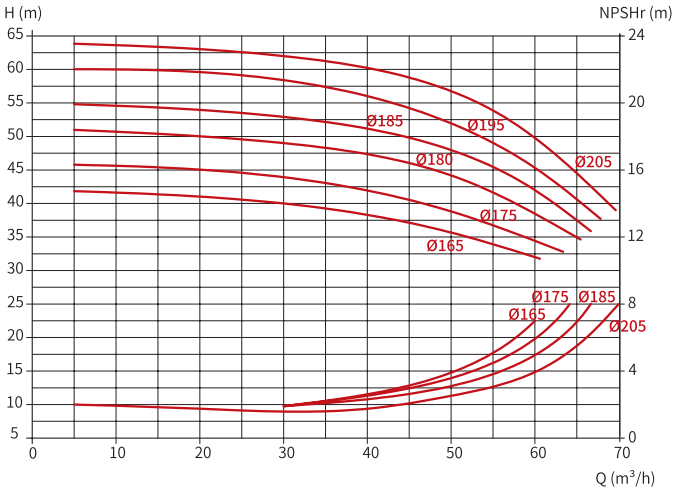

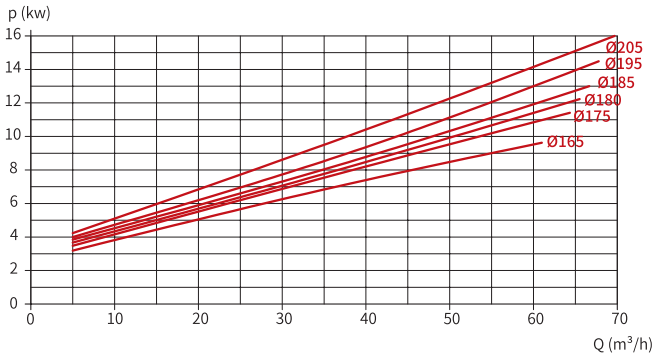

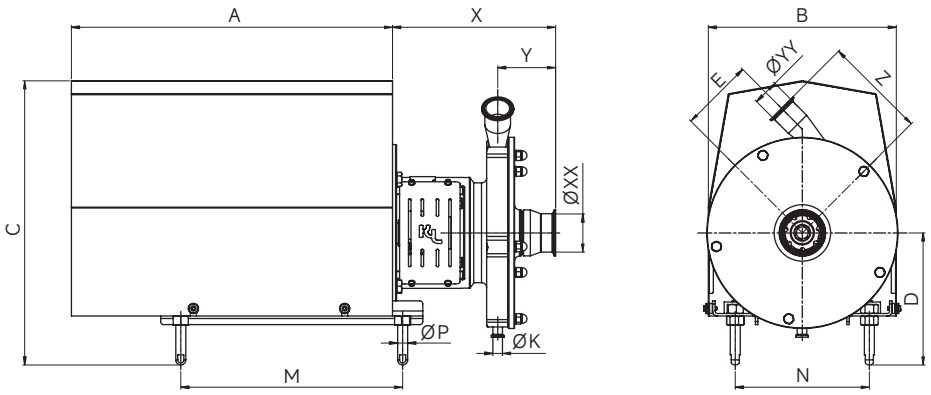

S5

介质	转速	频率	叶轮直径		入口尺寸	出口尺寸	材质
			最大值	最小值			
20±5°C清水	2950RPM	50HZ	Ø250	Ø210	DN80	DN50	316L/304

安装尺寸

型号	X	Y	Z	E	XX	YY	A	B	C min	C max	D min	D max	M	N	P
S5-132	278	99	205	145	76.2	50.8	569	273	480	500	234	254	375	239	Ø20
S5-160	278	99	205	145	76.2	50.8	637	373	564	584	262	282	440	266	Ø20
S5-180	278	99	205	145	76.2	50.8	637	373	564	584	262	282	500	266	Ø20
S5-200	278	99	205	145	76.2	50.8	695	389	584	604	301	321	570	279	Ø30

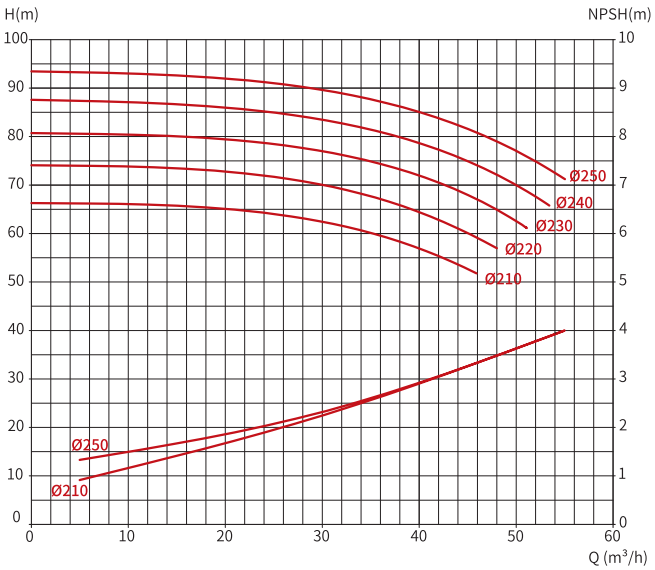

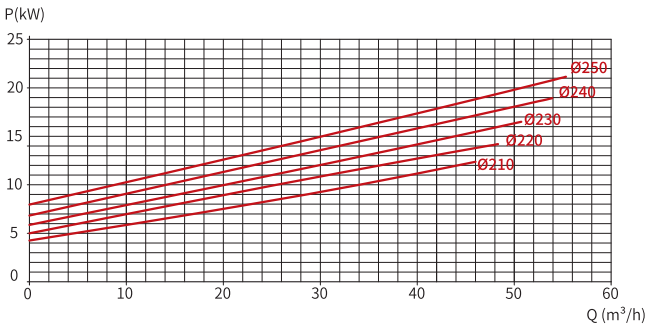

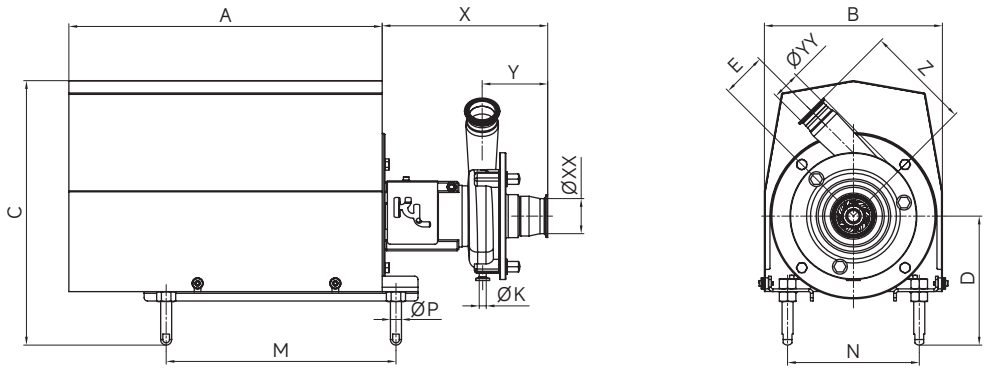

S2D

介质	转速	频率	叶轮直径		入口尺寸	出口尺寸	材质
			最大值	最小值			
20±5°C清水	2950RPM	50HZ	Ø145	Ø115	DN65	DN50	316L/304

安装尺寸

型号	X	Y	Z	E	XX	YY	A	B	C min	C max	D min	D max	M	N	P
S2D-90	267	119	190	81	63.5	50.8	397	223	342	362	182	202	280	158	Ø16
S2D-100	281	119	190	81	63.5	50.8	437.5	273	435	455	227	247	280	190	Ø20
S2D-112	280	119	190	81	63.5	50.8	473.5	273	432	452	219	239	327	204	Ø20
S2D-132	300	119	190	81	63.5	50.8	568.5	323	484	504	239	259	417	239	Ø20
S2D-160	330	119	190	81	63.5	50.1	637	373	568	588	267	287	440	266	Ø20

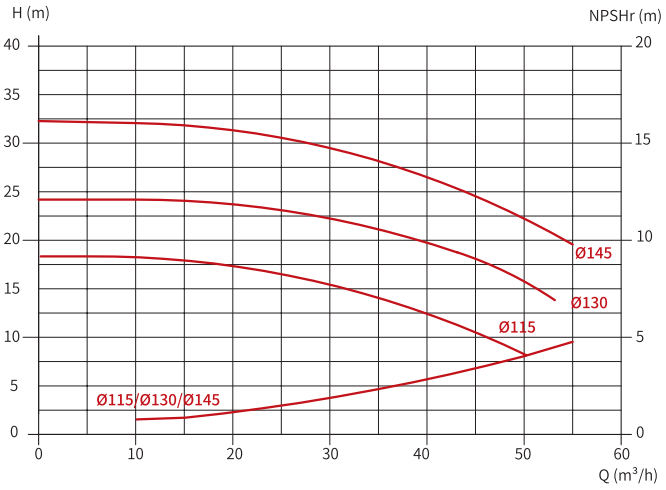

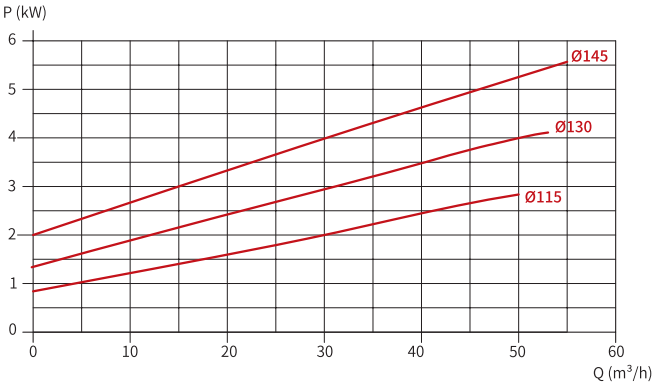

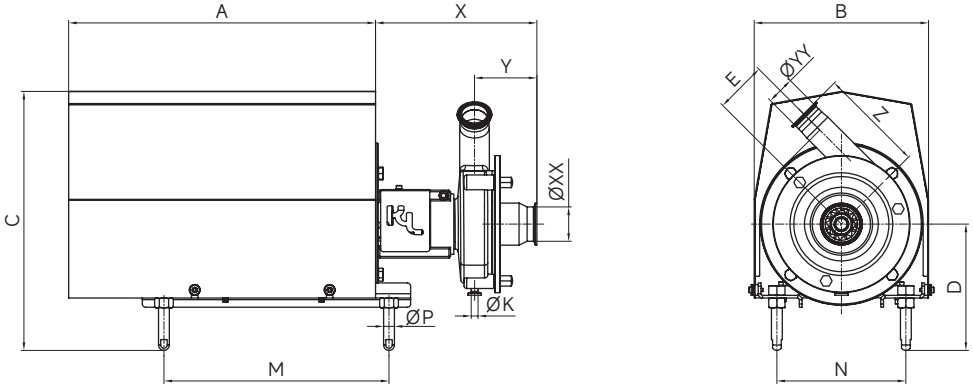

S3D

介质	转速	频率	叶轮直径		入口尺寸	出口尺寸	材质
			最大值	最小值			
20±5°C清水	2950RPM	50HZ	Ø175	Ø130	DN65	DN50	316L/304

安装尺寸

型号	X	Y	Z	E	XX	YY	A	B	C min	C max	D min	D max	M	N	P
S3D-90	267	117.5	194	95	63.5	50.8	397	223	342	362	182	202	280	158	Ø16
S3D-100	282	117.5	194	95	63.5	50.8	437.5	273	435	455	227	247	280	190	Ø20
S3D-112	281	117.5	194	95	63.5	50.8	473.5	273	432	452	219	239	327	204	Ø20
S3D-132	301	117.5	194	95	63.5	50.8	568.5	323	484	504	239	259	417	239	Ø20
S3D-160	331	117.5	194	95	63.5	50.8	637	373	568	588	267	287	440	266	Ø20

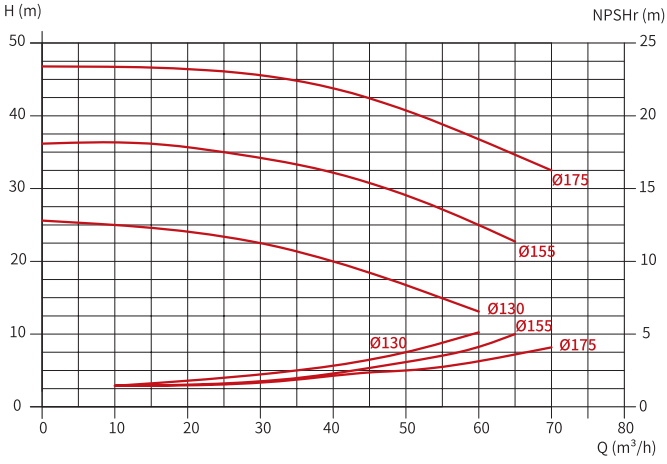

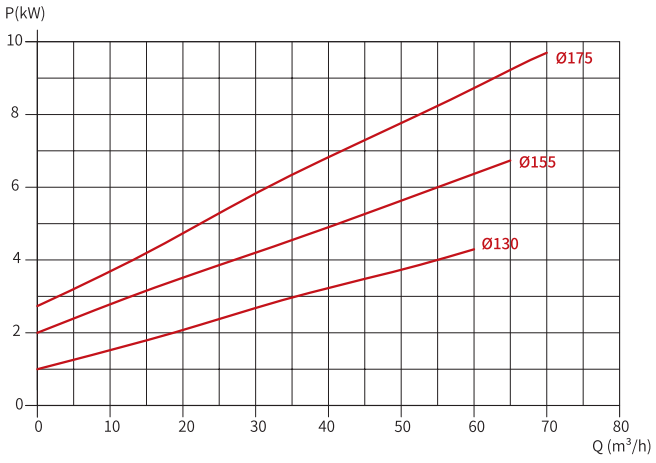

泵

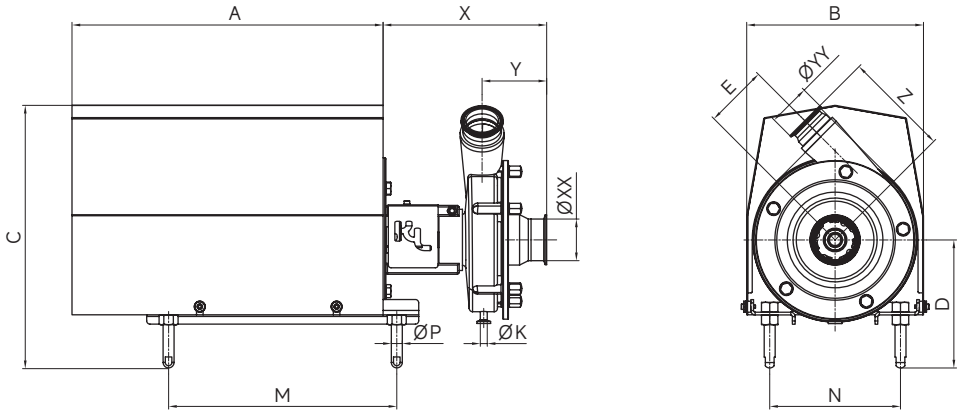

S4D

介质	转速	频率	叶轮直径		入口尺寸	出口尺寸	材质
			最大值	最小值			
20±5°C清水	2950RPM	50HZ	Ø205	Ø150	DN80	DN65	316L/304

安装尺寸

型号	X	Y	Z	E	XX	YY	A	B	C min	C max	D min	D max	M	N	P
S4D-112	279	118	193	115	76.2	63.5	473.5	273	432	452	219	239	327	204	Ø20
S4D-132	299	118	193	115	76.2	63.5	568.5	323	479	499	234	254	417	239	Ø20
S4D-160	329	118	193	115	76.2	63.5	637	373	563	583	262	282	440	266	Ø20
S4D-180	330	118	193	115	76.2	63.5	695	389	583	603	301	321	500	279	Ø30

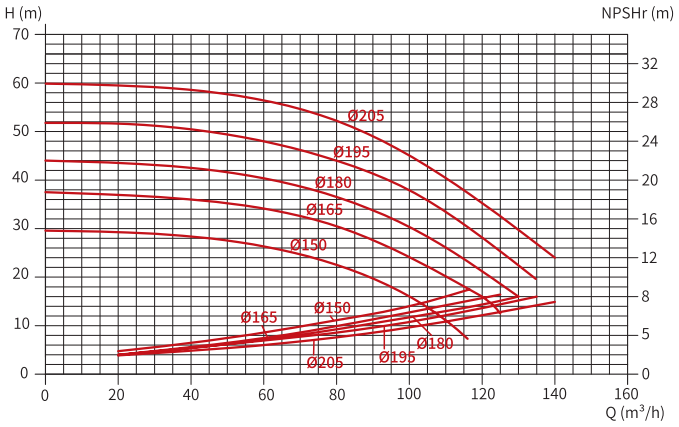

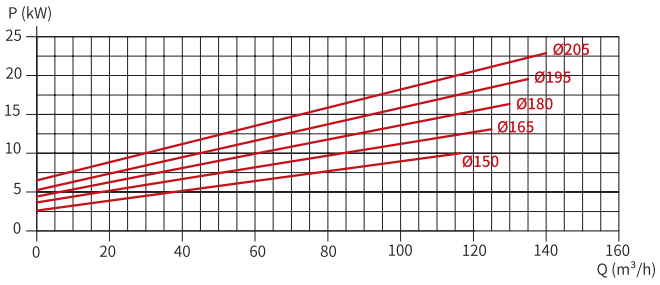

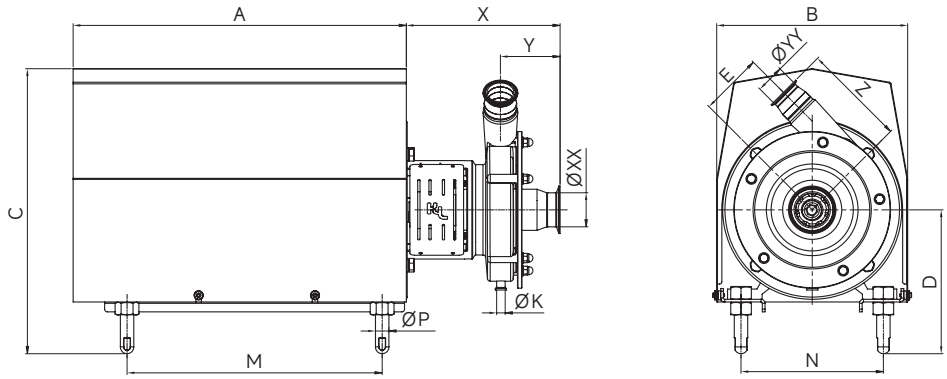

S5D

介质	转速	频率	叶轮直径		入口尺寸	出口尺寸	材质
			最大值	最小值			
20±5°C清水	2950RPM	50HZ	Ø250	Ø210	DN80	DN65	316L/304

安装尺寸

型号	X	Y	Z	E	XX	YY	A	B	C min	C max	D min	D max	M	N	P
S5D-160	328	118	231	140	76.2	63.5	637	373	568	588	267	287	440	266	Ø20
S5D-180	328	118	231	140	76.2	63.5	695	389	583	603	301	321	500	279	Ø20
S5D-200	328	118	231	140	76.2	63.5	/	/	/	/	/	/	500	279	Ø30

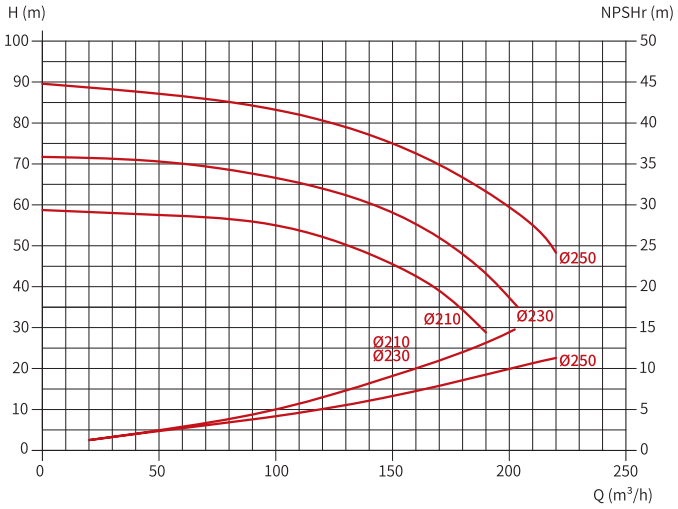

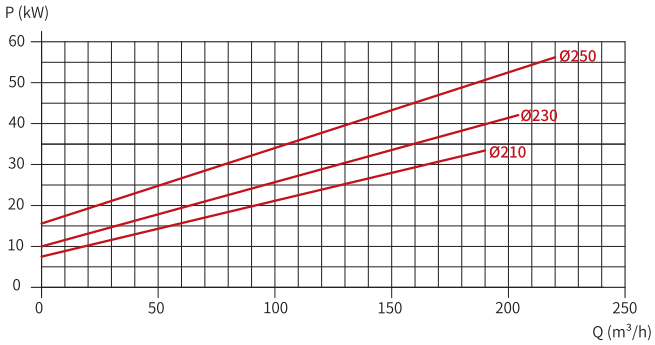





SH 系列卫生级高压离心泵

SH 系列高压离心泵是我司专为客户设计开发，特别适合：微滤、超滤、纳滤、反渗透和再循环应用。它特殊的高压设计对于物料、工艺以及应用的多变性提供了更多可靠性。这种型号的泵能在极高的系统压力下工作，并且输出压力高且平稳。



技术参数

项目	参数
材料	过流产品钢部件：SS316L 其它钢制部件：SS304 表面处理：Ra ≤ 0.5μm 过流产品密封件：VITON, EPDM, TEFLON
冲洗式轴封接口	6mm 管 / 1/8"（G 牙）外螺纹
电机	按照 IEC 公制标准 50/60HZ 时 2 个电极 = 2950/3600rpm 型号：标准电机，固定滚珠轴承安装在驱动端
运行数据	最大入口压力：9000kPa (90bar) 温度：-20°C ~180°C 用水量：0.25~0.5L/min（冲洗式双端面机封） 噪音：60~80dB(A)，1m 时 流量：220T/h 扬程：0-94m
型号	SH4、SH5、SH4D

SH 系列卫生级高压离心泵





产品特点

- 选用 316L 锻造材料加工而成，保证结构的稳定性；
- 符合 GMP 要求；
- 多种接口连接形式满足不同客户需求；
- 完全适用于 CIP 和 SIP 系统；
- 开放式叶轮、次级涡流优化设计确保物料输送平稳、柔和、顺畅。

设计特点

- 无死角设计满足最高洁净等级要求；
- 所有过流部件采用电解抛光；
- 垂直位置带有自排尽口，可以快速、便捷的排尽；
- 符合各种标准，可客制化订制；

应用领域



食品饮料行业：
番茄酱、汤料、果酱、土豆泥、芥末膏、长纤维饮料、果汁饮料、茶饮等。



制药 / 生物医药：
抗生素、外用乳膏、凝胶软膏、注射剂、营养饮料、口服悬浮液、组织均浆、细胞组织肌体粉碎等。



日化行业：
洗涤剂、染料、沐浴露、硝酸铵、丙醇、氯化钾、醋酸钠、染料、香精油等。

型谱图

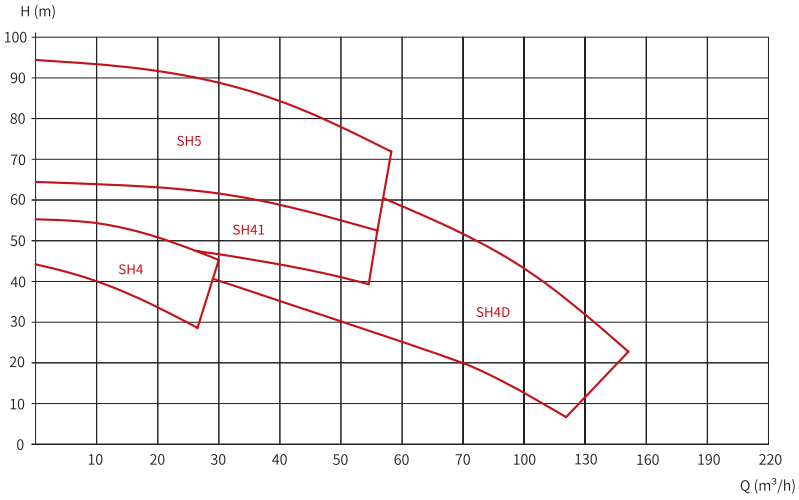

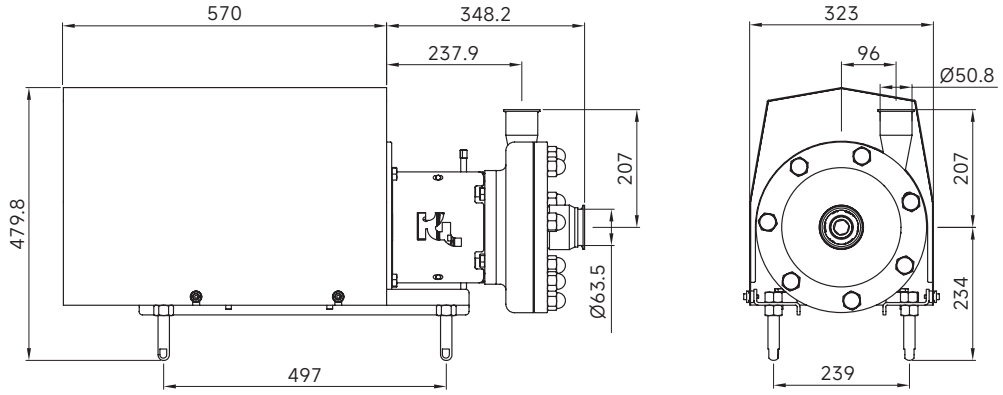

SH4

介质	转速	频率	叶轮直径		入口尺寸	出口尺寸	入口耐压
			最大值	最小值			
20±5°C清水	2950RPM	50HZ	Ø205	Ø150	DN65	DN50	0-90bar

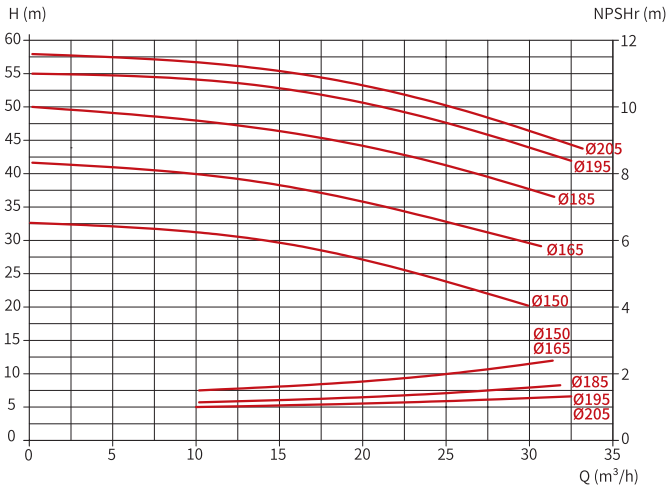

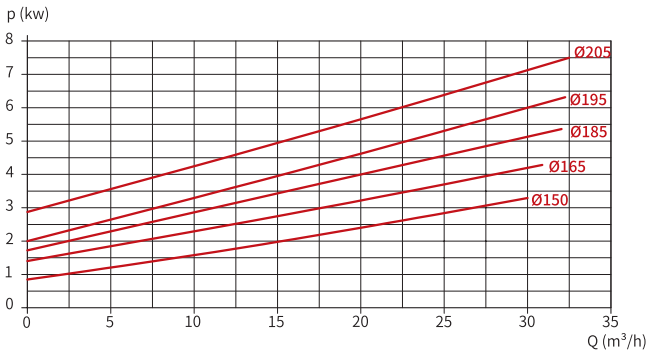

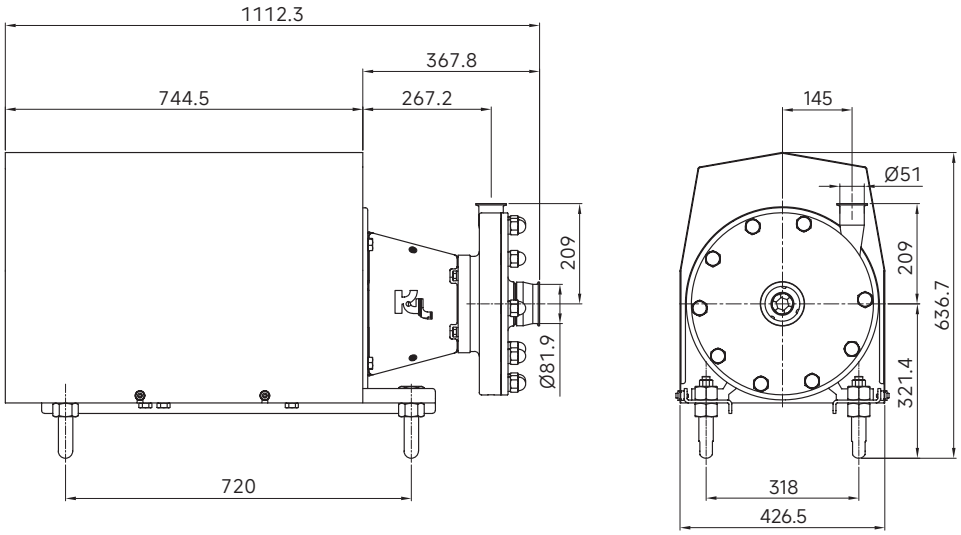

SH5

介质	转速	频率	叶轮直径		入口尺寸	出口尺寸	入口耐压
			最大值	最小值			
20±5°C清水	2950RPM	50HZ	Ø250	Ø210	DN80	DN50	0-90bar

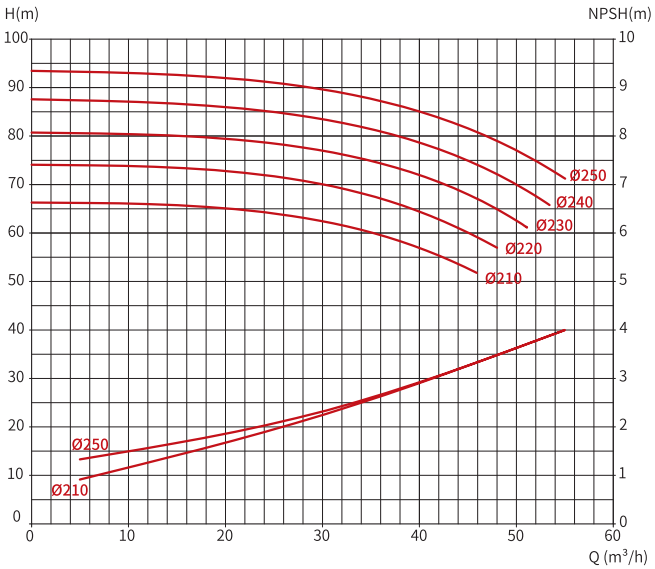

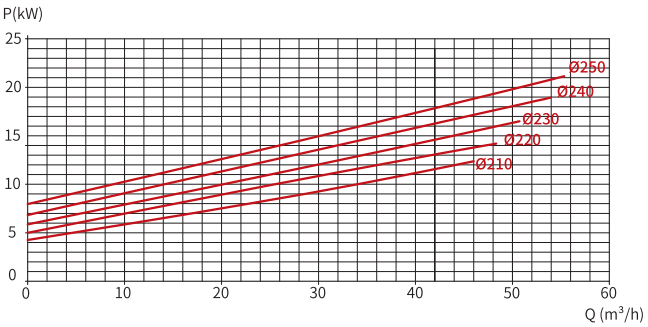

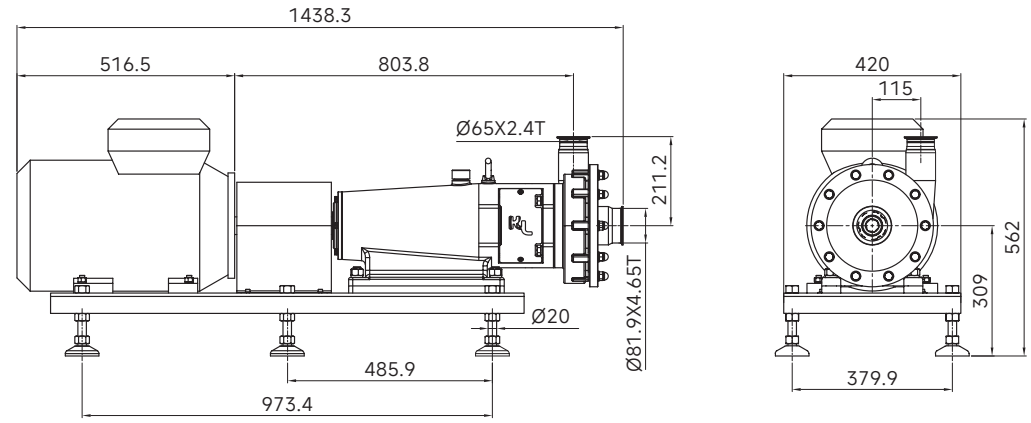

SH4D

介质	转速	频率	叶轮直径		入口尺寸	出口尺寸	入口耐压
			最大值	最小值			
20±5°C清水	2950RPM	50HZ	Ø205	Ø150	DN80	DN65	0-90bar

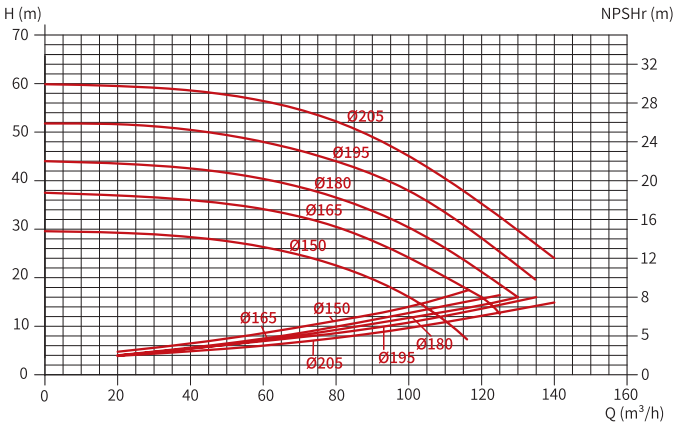

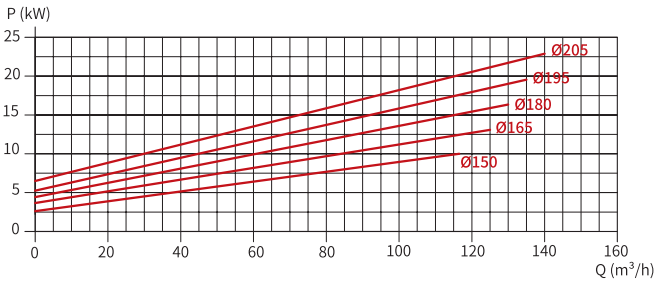



J 系列卫生级剪切均质泵



J 系列卫生级剪切均质泵是在线均质和乳化的最佳解决方案，广泛应用于食品饮品、生物制药等行业。它能够有效的混合多种产品，经过剪切齿的完全剪切和乳化，能够防止结块和凝固，并输出稳定的乳化液。所有 J 系列泵特别适用于批量混合生产，并能够接入 SIP 和 CIP 系统。

与传统的罐内搅拌或炉内溶解工艺过程相比，使用 KL-J 系列剪切泵能够大幅减少均质和乳化所需要的时间，同时减少约 10% 的原材料用料，因而为您控制成本。

J 系列剪切均质泵的剪切齿由数控铣床精密加工制成，所有过流面表面光洁度均达到 0.8μm 以下。

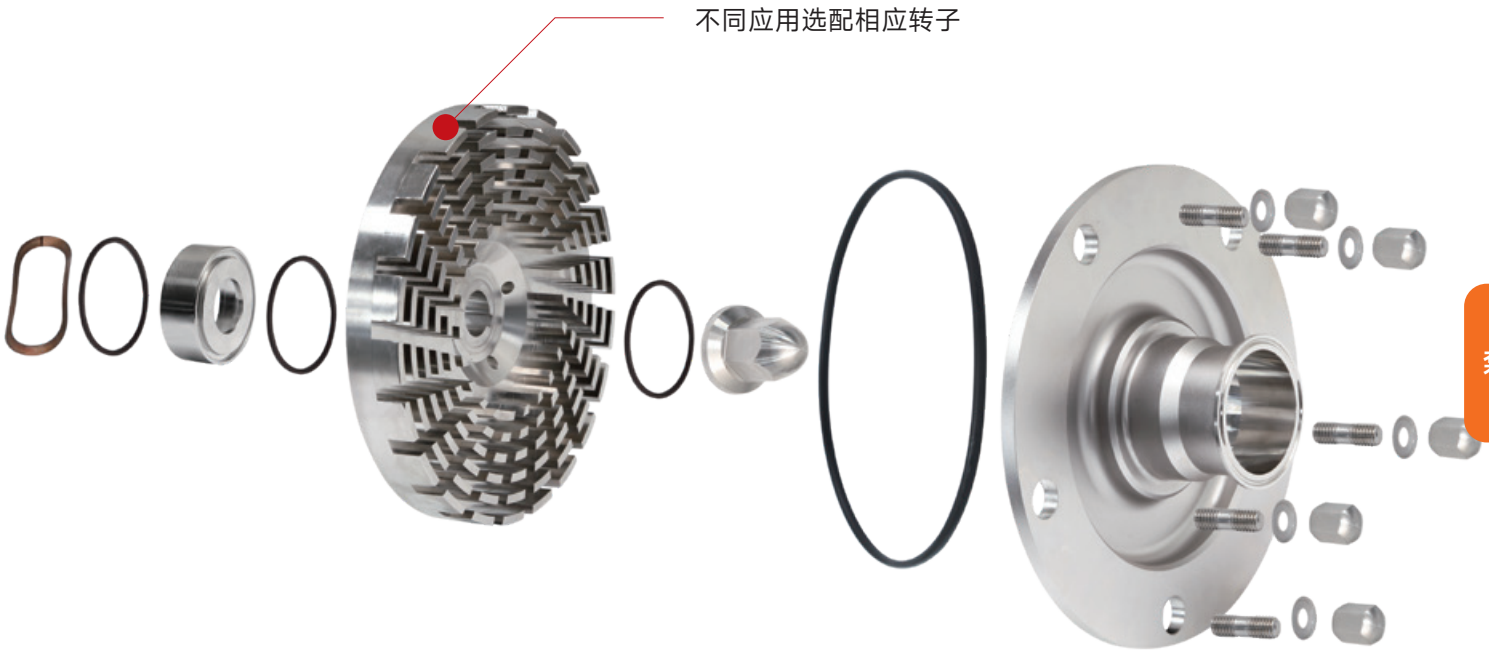



JM 型高效剪切泵

应用：剪切难度大，比如带纤维或颗粒较硬。



JN 型标准剪切泵

应用： 土豆泥、番茄酱



JP 型平滑泵

应用：发酵酸奶



JT 型输送剪切泵

应用：输送带均质

J 系列卫生级剪切均质泵

● 高效结构

转子、定子与泵壳之间间隙严格保证 0.5mm，剪切齿反刀口排列产生气爆效应，在剪切齿后端进一步充分剪切和粉碎物料，保证剪切效果与介质均匀性。

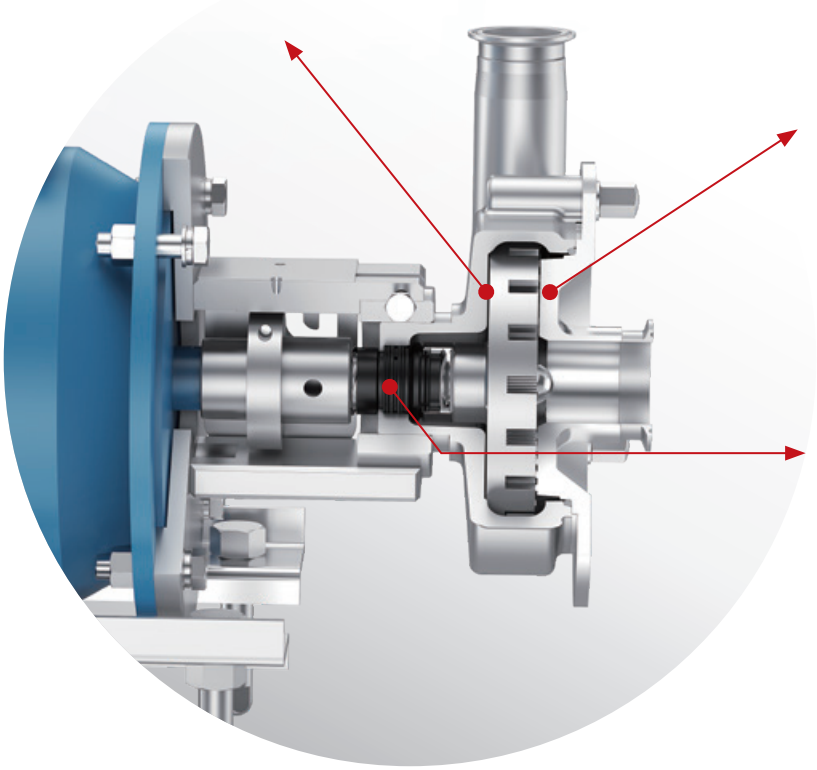

● 重型结构

J 系列卫生级剪切泵采用最小 6mm 的设计壁厚，保证了泵的耐压、抗震、抗冲击等多方面稳定性能，为剪切泵的高效和无故障运行提供了最佳的保证。

● 多种机械密封可选

与 S 系列高效离心泵共用机械密封，有助于简化库存和维修事务。设计前动环负载密封，单双机械密封只需简单的拆卸泵盖、叶轮以及泵壳即可进行维护。多种密封材料可供选择，确保适用不同的物料、温度和工况，完全适用于 CIP、SIP 系统。

应用领域



食品饮料行业：
番茄酱、汤料、果酱、土豆泥、芥末膏、长纤维饮料、果汁饮料、茶饮等。



乳品行业：
乳制品、酸奶、奶油、乳精、软奶酪、黄油等。



制药 / 生物医药：
抗生素、外用乳膏、凝胶软膏、注射剂、营养饮料、口服悬浮液、组织均浆、细胞组织肌体粉碎等。



精细化工：
杀菌剂、杀虫剂、调色剂、颜料、油漆、树脂、染料、涂料、表面活性剂、碳黑分散等。



日化行业：
香水、牙膏、洗涤剂、染发剂、乳霜、洗发水、唇膏、洗面奶、护肤品、肥皂等。

技术参数

项目	参数
材料	过流产品钢制部件：316L / 304L / CF3M 其他钢制部件：304/CF8 表面处理：Ra ≤ 0.8μm 过流产品密封件：FKM、EPDM
冲洗式轴封接口	6mm 管 / 1/8"（NPT）外螺纹
电机	ABB 带底座法兰连接 B35 系列电机，按照 IEC 公制标准，4P，50Hz，防护等级 IP55 型号：标准电机，固定滚珠轴承安装在驱动端 如有特殊需求，电机可选。
运行数据	最大入口压力：1600kpa(16bar) 温度：-20℃ ~180℃ 用水量：0.25~0.5L/min（冲洗式双端面机封） 扬程：0~39m 流量：0-30T/h
型号	J1、J2、J3、J4、J5

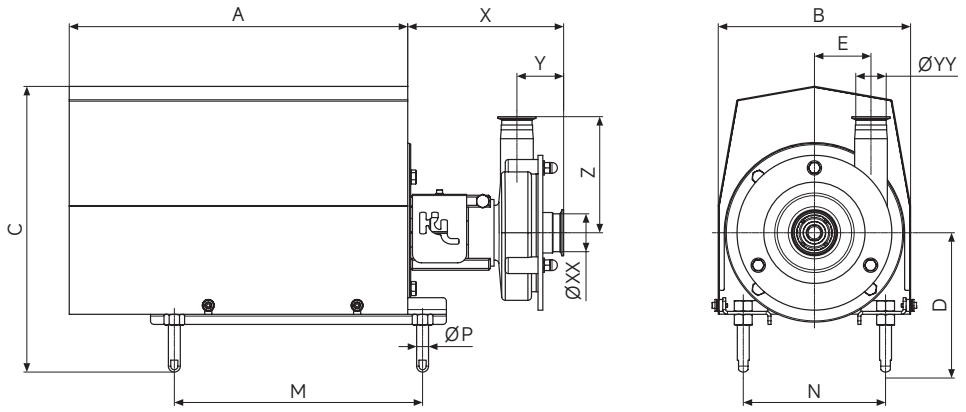

型号	介质	转速	频率	转子直径	入口尺寸	出口尺寸	材质
J1	20±5°C清水	2950r/min	50HZ	Ø117	DN40	DN50	316L/304
J2	20±5°C清水	2950r/min	50HZ	Ø145	DN65	DN50	316L/304
J3	20±5°C清水	2950r/min	50HZ	Ø175	DN65	DN50	316L/304
J4	20±5°C清水	2950r/min	50HZ	Ø200	DN80	DN65	316L/304
J5	20±5°C清水	2950r/min	50HZ	Ø250	DN80	DN65	316L/304

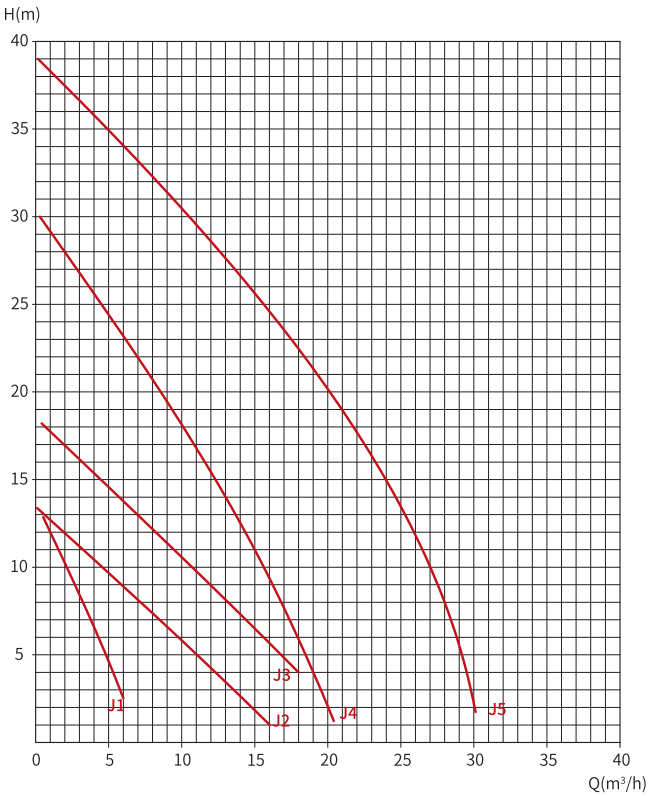

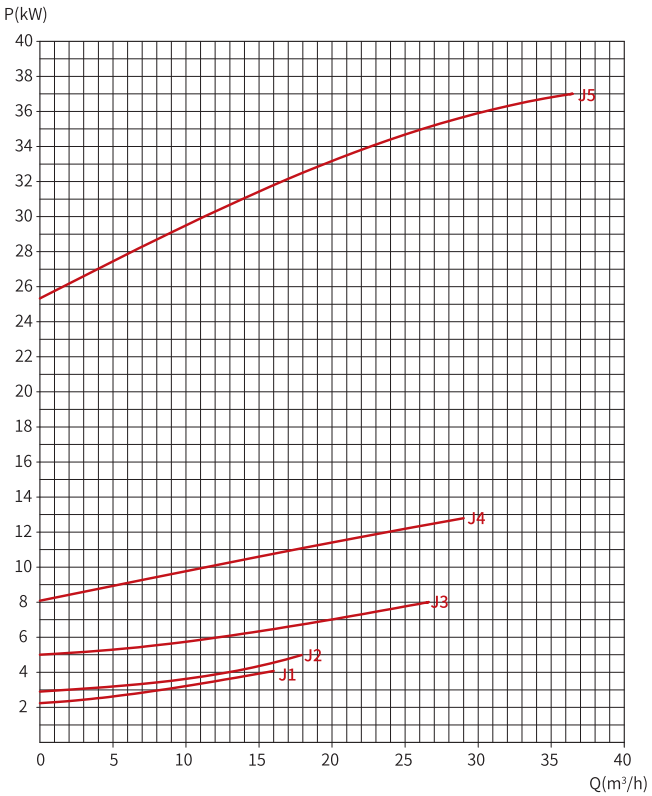

注：此曲线测试介质是水，其它介质请咨询我们。

安装尺寸

J 系列

型号	X	Y	Z	E	XX	YY	A	B	C min	C max	D min	D max	M	N	P
J1-90	250	95	142	58	38.1	25.4	397	223	335	355	170	190	280	158	Ø16
J1-100	268	95	142	80	50.8	38.1	474	273	427	447	219	239	280	190	Ø20
J1-112	268	95	142	80	50.8	38.1	474	273	427	447	219	239	327	204	Ø20
J2-132	268	118	195	79	63.5	50.8	569	323	483	503	237	257	375	239	Ø20
J2-160	300	118	195	79	63.5	50.8	637	373	564	584	262	282	440	266	Ø20
J3-132	268	78	195	95	63.5	50.8	569	323	483	503	237	257	375	239	Ø20
J3-160	300	78	195	95	63.5	50.8	637	373	564	584	262	282	440	266	Ø20
J4-160	300	118	193	115	76.2	63.5	637	373	564	584	262	282	440	266	Ø20
J4-180	300	118	193	115	76.2	63.5	695	389	584	604	301	321	500	279	Ø30
J4-200	300	118	193	115	76.2	63.5	/	/	/	/	/	/	570	320	Ø30
J5-160	328	119	231	140	76.2	63.5	637	373	564	584	262	282	440	266	Ø20
J5-180	328	119	231	140	76.2	63.5	695	389	584	604	301	321	500	279	Ø30
J5-200	328	119	231	140	76.2	63.5	/	/	/	/	/	/	570	320	Ø30
J5-225	328	119	231	140	76.2	63.5	/	/	/	/	/	/	580	356	Ø30

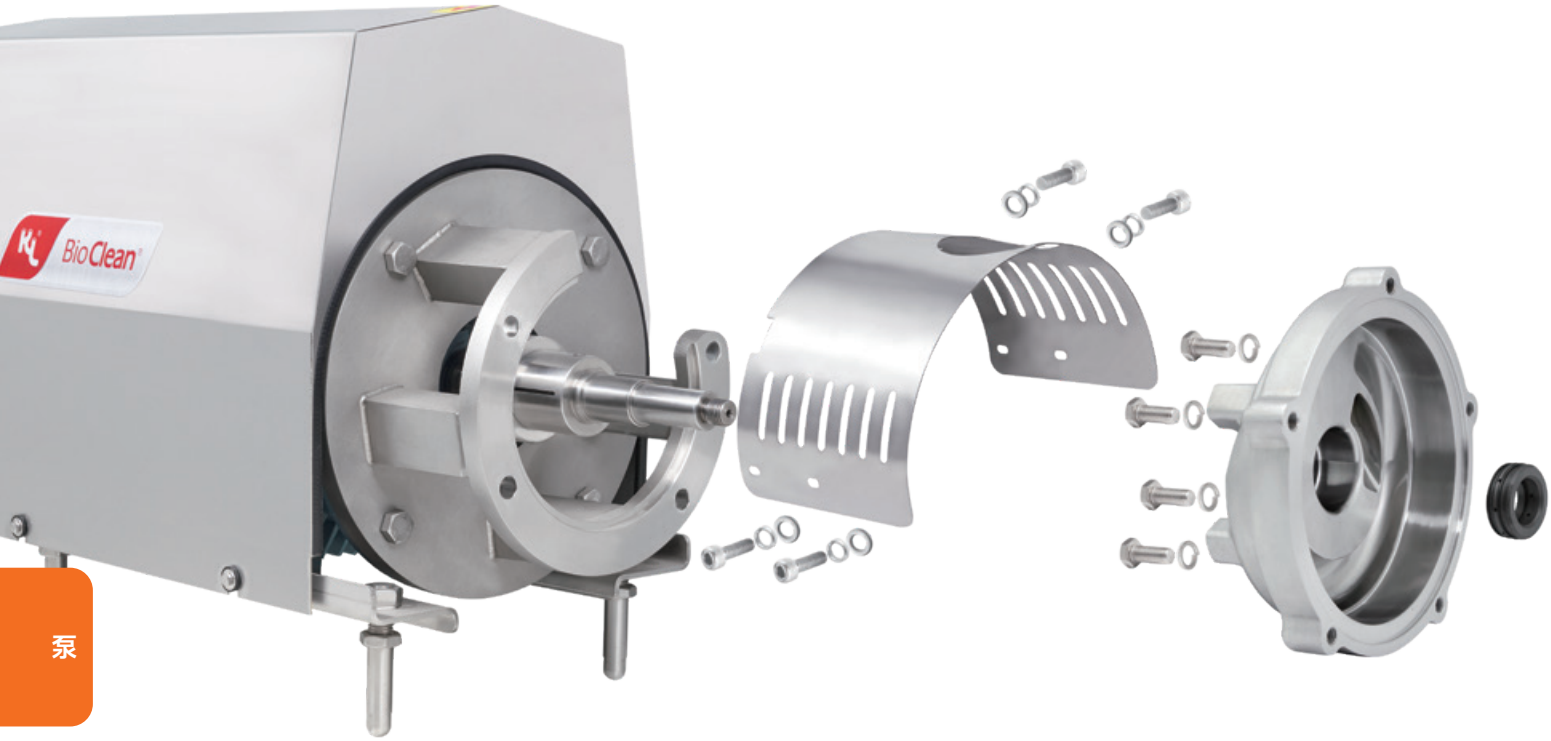

L 系列卫生级自吸泵



新莱 L 系列卫生级自吸泵由新莱集团美国研发中心设计开发，出色的产品性能赢得了乳品、啤酒、饮料、生物制药等众多国内外客户的一致认可。

L 系列自吸泵采用侧通道原理，按照流体力学优化设计的边缘侧通道与放射状排列的叶轮片搭配，将压力能量协力传送，优化的流道设计和更合理的泵腔内间隙能 够有效的减少损耗，因而具有更高的工作效率，并适用于泵送含空气或气泡的液体，广泛应用于 CIP 系统，非常适合用来做在线清洗系统的回程泵或被用来排空储罐。

泵内各结构均采用 R 角设计，无死角，精细的抛光处理，完全适用于 CIP 和 SIP。

根据 EHEDG 设计要求，金属与金属间的 O 型圈密封设计，压缩后膨胀流动，从而达到无间隙密封。

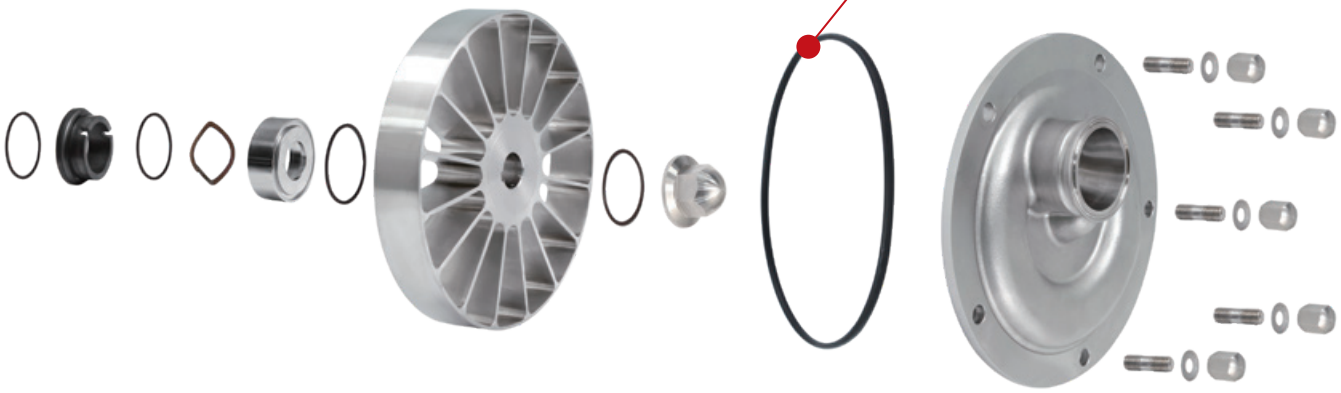

独特的前动环负载密封设计，有效减少维护时间，密封材质经过 FDA 认证。

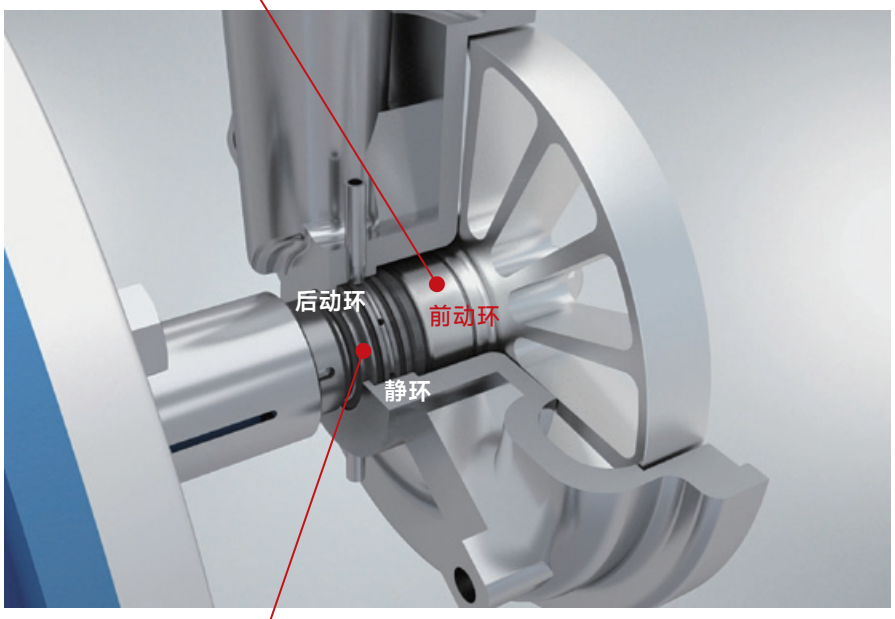

多种机械密封可选

L 系列自吸泵的机械密封与新莱 S 系列离心泵、J 系列剪切泵、LP 系列诱导轮自吸泵均可共用，降低客户备件成本和运行成本。

多种密封材料可供选择，确保使用不同的物料、温度和工况，完全适用于 CIP、SIP 系统。

L 系列卫生级自吸泵



泵

应用领域



食品饮料行业：
番茄酱、汤料、果酱、土豆泥、芥末膏、长纤维饮料、果汁饮料、茶饮等。



乳品行业：
乳制品、酸奶、奶油、乳精、软奶酪、黄油等。



制药 / 生物医药：
抗生素、外用乳膏、凝胶软膏、注射剂、营养饮料、口服悬浮液、组织均浆、细胞组织肌体粉碎等。



精细化工：
杀菌剂、杀虫剂、调色剂、颜料、油漆、树脂、染料、涂料、表面活性剂、碳黑分散等。



日化行业：
香水、牙膏、洗涤剂、染发剂、乳霜、洗发水、唇膏、洗面奶、护肤品、肥皂等。

技术参数

项目	参数
材料	过流产品钢制部件：316L / 304L 其他钢制部件：304 表面处理：Ra ≤ 0.8μm 过流产品密封件：VITON、EPDM
冲洗式轴封接口	6mm 管 / 1/8"（G 牙）外螺纹
电机	带底座法兰连接的电机，按照 IEC 公制标准，4P，变频器 50Hz，380V 1450rpm，防护等级 IP55，温升等级 F/B，冷却方式 IC411，工作方式 S1，能效等级 IE3。
	型号：标准电机，固定滚珠轴承安装在驱动端
运行数据	最大入口压力：1600kpa(16bar) 用水量：0.25~0.5L/min（冲洗式双端面机封） 最高扬程：40m 最大流量：70 T/H 温度范围：-20°C ~140°C 噪音：<85dB，1m 时 吸程：8m
型号	L1、L2、L3、L4、L5、L6

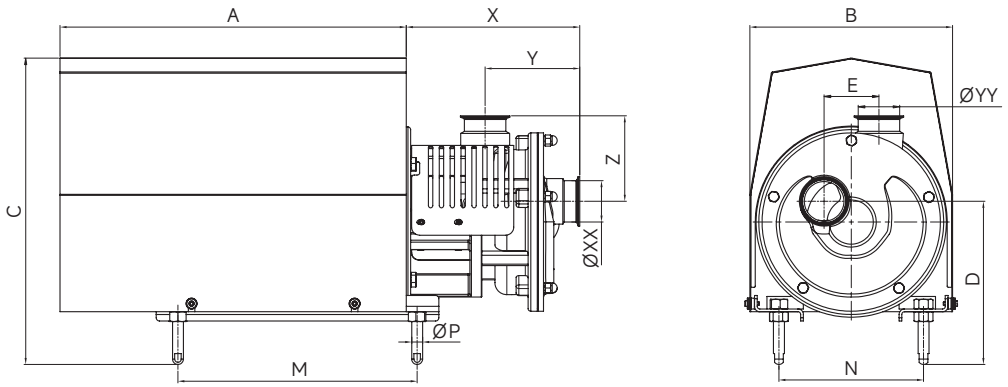

型号	介质	转速	频率	叶轮直径	入口尺寸	出口尺寸	吸程	材质
L1	20±5°C清水	1450RPM	50HZ	170mm	DN50	DN50	8M	316L/304
L2	20±5°C清水	1450RPM	50HZ	170mm	DN50	DN50	8M	316L/304
L3	20±5°C清水	1450RPM	50HZ	200mm	DN50	DN50	8M	316L/304
L4	20±5°C清水	1450RPM	50HZ	200mm	DN65	DN50	8M	316L/304
L5	20±5°C清水	1450RPM	50HZ	251mm	DN80	DN80	8M	316L/304
L6	20±5°C清水	1450RPM	50HZ	265mm	DN80	DN80	8M	316L/304

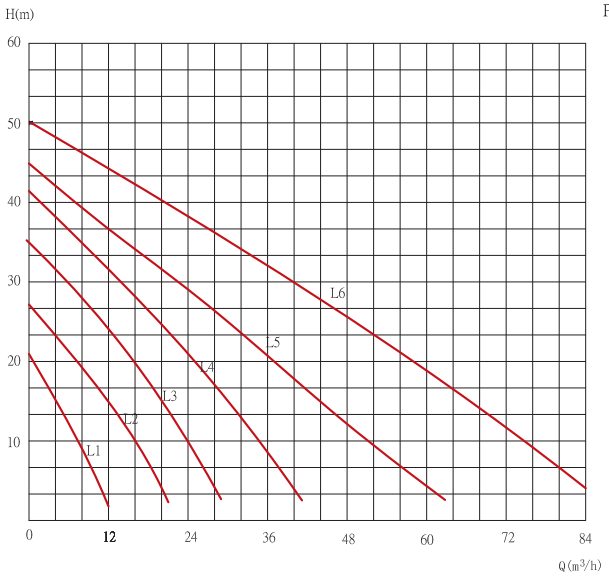

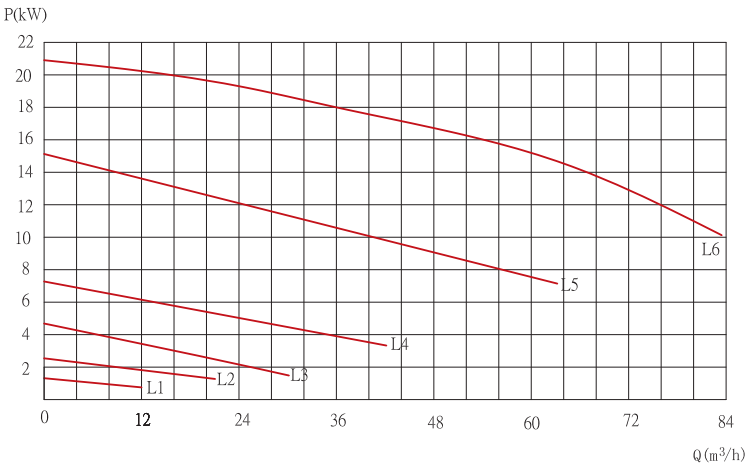

安装尺寸

L 系列

型号	X	Y	Z	E	XX	YY	A	B	C	D	M	N	P
L1-80	211.7	136.8	109.7	62.5	50.8	50.8	350	223	337.2	198.4	255	158	16
L1-90	217.5	136.8	109.7	62.5	50.8	50.8	400	273	411	219	280	206	20
L2-100/112	217.5	136.8	109.7	62.5	50.8	50.8	400	273	411	219	282	204	20
L2-132	221.6	136.8	109.7	62.5	50.8	50.8	530	323.2	479.8	255	357	239	20
L3-132	233.3	132.2	119.7	78	50.8	50.8	530	323.2	479.8	285	357	239	20
L4-132	243.3	141	119.7	78	63.5	50.8	530	323.2	479.8	260.5	357	239	20
L4-160	266.6	141	119.7	78	63.5	50.8	550	373	564.2	285	440	266	20
L5-160	275.2	158.1	141.6	101	76.2	76.2	662	373	566.4	303.2	440	266	20
L6-160	268.2	159.2	150.7	100	76.2	76.2	662	373	566.4	293.8	440	266	20
L6-180	293.2	159.2	150.7	100	76.2	76.2	593	371	557.6	333.6	430	279	32
L6-200	293.5	159.2	150.7	100	76.2	76.2	638	409	598	354	470	318	32

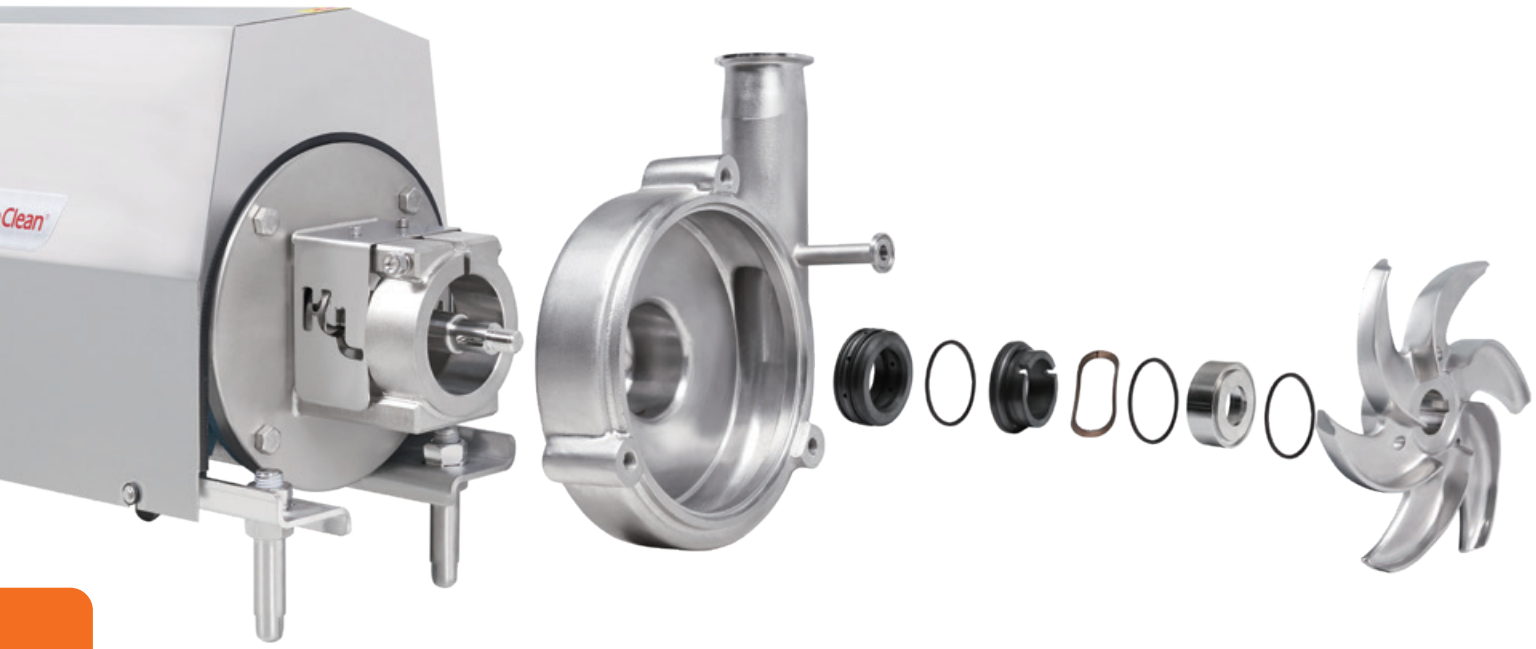



LP 系列带诱导轮自吸泵

LP 采用独特的偏心螺杆和再循环回路来生成处理充气产品并产生真空所需的液环。

LP 系列自吸式卫生泵在 SD 系高效离心泵的基础上，在其吸入端前端安装有一个螺杆式诱导轮，巧妙的设计带来了一款可以高效的泵送含有大量气体的液体装置，该设计允许使用标准离心泵组件将泵与特定工作点相匹配，以产生以前用液环泵无法获得的效率。

通过对叶轮的切割使用，以适应客户特定的工作要求。与传统液环式自吸泵相比效率更高，功耗更低，更简单的组件和更小的噪声。



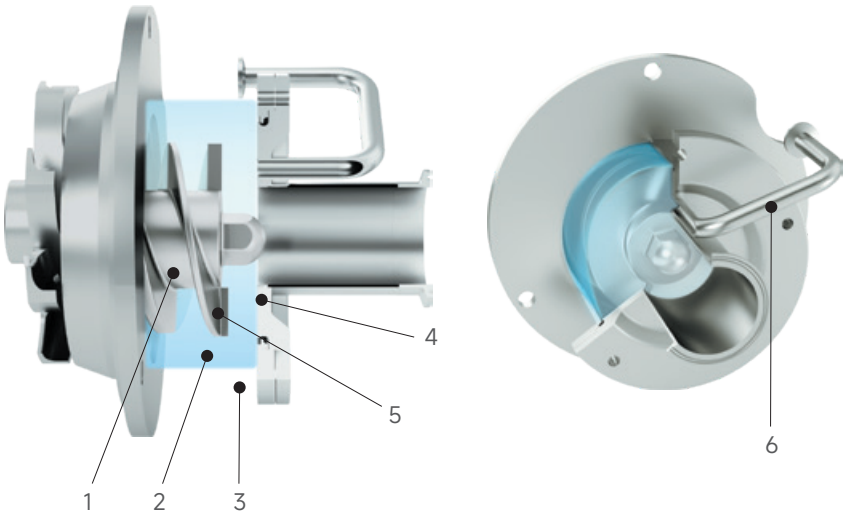

工作原理

基于液环工作原理，配备有开式叶轮具有可变的流量 - 扬程特性，泵进口的空气输送涡轮使得泵具有理性的自吸效果。

诱导轮通过诱导轮螺杆①与诱导轮壳体③之间的离心力形成液环②。液环将诱导轮和诱导轮壳体密封，气体将在转子的下方聚集居中（位置④），并由诱导轮叶片⑤将其输送。再循环管⑥始终充满诱导轮壳体。 在介质中没有气体的情况下，泵的运行就像普通的离心泵一样。

应用领域

CIP 解决方案，清罐，带气体介质输送

LP 系列带诱导轮自吸泵



技术参数

项目	参数
材料	过流产品钢制部件：316L / 304L 其他链接部件：304 表面处理：Ra ≤ 0.8μm 过流产品密封件：FKM,EPDM 可选
机械密封	单 / 双机封可选
电机	底座采用 ABB 法兰连接 B35 系列，符合 IEC 公制标准
材质	石墨、碳化硅、硬质合金材质可选
链接方式	螺纹：DIN11854、RTJ、SMS 等 法兰：DIN、GB、ANSI 卡箍：Tri-clamp,ISO-clamp 其他特殊接头

产品优势

- 满足 3A/EHEDG 高卫生标准设计。
- 灵活的流量范围保障个体应用的最优化，性能类似于 SD 系列离心泵，能够切割叶轮尺寸与要求的负荷相匹配。
- 既可输送产品也可作为 CIP 回流泵。
- 表面粗糙度 Ra ≤ 0.8μm
- CIP 回流的理想选择：能够泵送流体和夹带气体。
- 高效低耗能：由于改善了流经泵的流量，效率比传统液环式自吸泵高 25-90%。
- 低运行噪音，与其他液环泵相比，降噪可降至 75%，工作时与高效离心泵一样安静。
- 可与 SD 系列泵实现零件互换，通过共用零件来减少库存。
- 由于开放式叶轮设计，体积小的物体亦可通过泵且造成最小的损坏。

型谱图

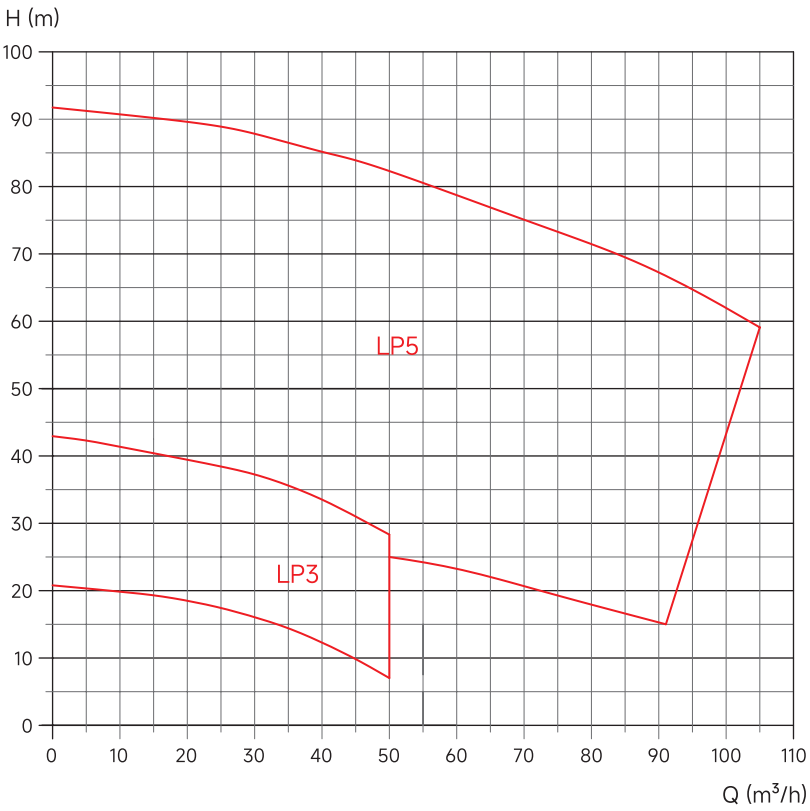

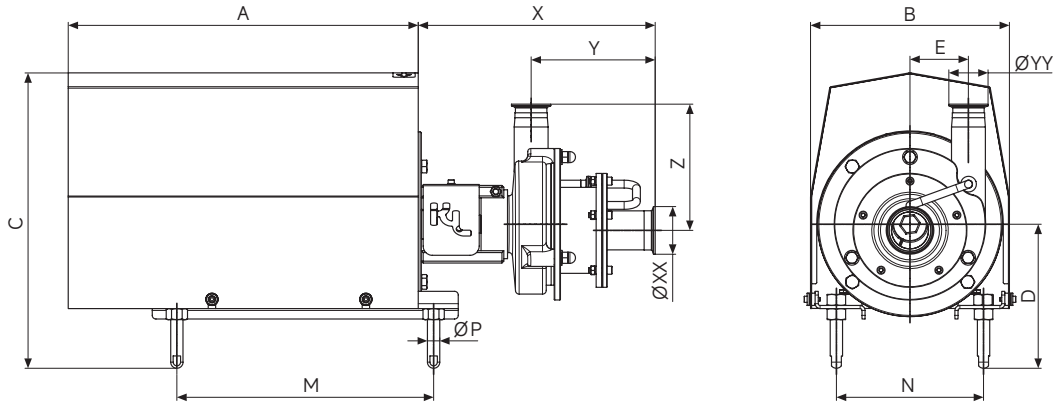

LP3

介质	转速	频率	叶轮直径	入口尺寸	出口尺寸	吸程	材质
20±5°C清水	2950RPM	50HZ	170mm	DN50	DN50	5M	316L/304

安装尺寸

型号	X	Y	Z	E	XX	YY	A	B	C	D	M	N	P
LP3-90	384.9	179.6	177.2	95	63.5	50.8	397	223	342	182	280	158	16
LP3-100	384.9	179.6	177.2	95	63.5	50.8	437.5	273	435	227	280	190	20
LP3-112	384.9	179.6	177.2	95	63.5	50.8	473.5	273	432	219	327	204	20
LP3-132	384.9	179.6	177.2	95	63.5	50.8	568.5	323	484	239	417	239	20
LP3-160	384.9	179.6	177.2	95	63.5	50.8	637	373	568	267	440	266	20

DS 系列旋转正排量双螺杆泵



工作原理

- 通用双螺杆通过轻柔的产品处理提供轴向流量，并能够在低压应用中泵送具有较大颗粒的剪切敏感流体。
- 当螺杆啮合在一起时，它们形成多组“密封腔”，使泵具有正压能力，以平稳，一致的方式将产品从入口输送到出口。
- 三种螺距选项适用于所有型号尺寸，可根据应用和粒度要求为用户提供广泛的压力和流量曲线选择。
- 我们最宽的节距转子具有较小的螺旋表面，用于需要较低压力和较高流速的应用。
- 我们的窄节距转子具有较大的螺旋表面，适用于需要更高压力和较低流速的应用。狭窄的节距也提供了最佳的抽吸能力。
- 中档螺距在较大和较小的螺杆轮廓之间提供了压力和流速的平衡。

产品功能和好处

卫生设施

- CIP 能力标准。泵体和泵盖自由排水
- 从产品区密封的螺杆 / 轴连接
- 单、双机械密封选项
- 所有型号都包括可选双密封的密封冲洗端口
- 蒸汽就地能力
- 不锈钢齿轮箱标准

安装功能

- 分度花键轴和螺钉提供了积极的啮合，便于螺钉的安装
- 能够双向流动，无需改变
- 轴承或阀体方向
- 无磨损“88”合金，以更紧密的间隙运行，泵送粘度范围更广
- 316L 不锈钢泵壳和泵盖
- 产品密封件和屏障密封件相同；简化组装，减少独特组件的数量
- 所有泵在装运前都经过性能测试

特　征

- 压力高达 375 psi（25.5 bar）
- 专用转子螺母设计用于延长使用时间
- 产品区无轴承
- 大直径 17-4 PH 轴具有更大的强度和刚度，有助于减少振动并延长密封寿命
- 标准重型不锈钢轴承架
- 内置高精度滚子轴承
- 油润滑轴承，可在整个速度范围内进行积极润滑，温度和压力范围
- 检查期间保持机械密封接触的泵体固定螺杆
- 更好的自冷却能力，机封前动环在介质中，机封的压力负载平衡，再由弹簧加载，保持不泄漏，而机封面的受力小，磨损也小。材质提供 FDA 符合性声明。

产品特点

- **温和的产品处理**
  泵送大颗粒而不降解
- **平稳运行**
  在低入口压力、低粘度和高压条件下减少滑移脉冲。
- **过程灵活性**
  低入口压力要求和广泛的运行速度允许多种任务，包括过程和 CIP 供应。双向流动能力，无需对泵进行修改。
- **易于维护**
  前置式产品机械密封件
- **降低噪音**
  工作原理几乎消除了压力波动
- **响应迅速的服务**
  广泛的国内分销网络及专业售后服务团队，为产品和服务提供快速的响应时间。
- **为您的工艺选择正确的螺距**
  所有型号的三种螺距选项提供了容量、压力、流速剖面和颗粒尺寸的广泛选择。
  KL 泵专家可以为您的应用提供最佳的螺距建议。



选项 1

宽间距，适用于要求较低压力、较高流速或需要容纳较大颗粒的应用。



选项 2

中等螺距 - 在较大和较小的螺杆轮廓之间提供压力和流速的平衡。



选项 3

要求更高压力和更低流量的窄间距应用。

泵

选 件

螺杆螺距：



窄



中



宽

O 型圈： FKM 标准
氟橡胶（FKM）、EPDM、氟橡胶（FFKM）

产品应用



食品行业
番茄浓缩汁，水果汁，脂肪，果酱，土豆泥，芥末膏， 冰淇淋，巧克力奶等



医药行业
药片贴，糖浆，软药膏，抗生素等

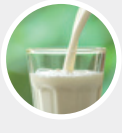

乳品行业
乳制品，酸奶，奶油，乳精，软奶酪，黄油等



化工行业
树脂，树脂乳化，聚合物，各种乳状剂，感光乳剂，助剂等

HL 系列混料系统



KingLai HL系列混料机通常用来把粉状、颗粒状物料与液体（例如糖、奶粉、可可粉、增稠剂、油、液体调料等等）进行混合、溶解，并输送入接收罐中。

产品特性

- 与传统的搅拌混合工艺相比较（如罐内搅拌等），使用 KL-HL 系列混料系统能够节省您 90% 的加工时间。由于剪切泵具有极高的剪切能力和恒定的转速，因此它可以确保各批次产品具有相同的质量（均质效果）；
- KL-HL 系列混料系统中的 KL-J 系列剪切泵剪切率很高，实验室测试数据显示可以节省 10% 左右的原料；
- KL-HL 系列混料系统同其他 KingLai 泵一样，都可直接入 CIP、SIP 系统。
- 紧凑的结构设计，小空间内自如运行，同时平行接口设计能够便捷的接入现有管路系统中。

KL-HL 工作原理

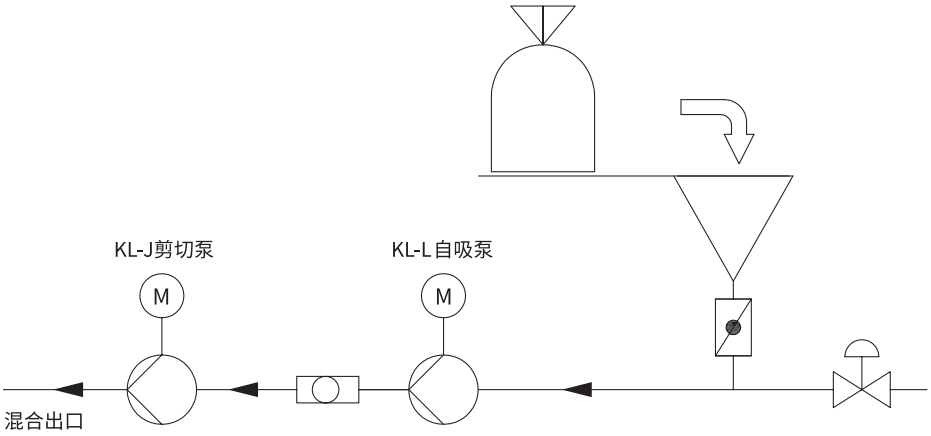

HL 混料机主要由两部分组成：

一台 KL-L 系列的自吸式离心泵，它的作用在于将物料和流体吸入系统中。

一台 KL-J 系列的剪切泵，它的作用相当于一台内嵌的旋转均质机。

自吸泵把基液从接收罐中吸出，然后通过短管输送到混料泵。当渐渐关闭自吸泵吸入端的蝶阀时，在泵和蝶阀间就会产生一个很强的真空（大约 0.5 Bar），此时物料就会从料斗吸入。

粉末或液体在真空吸力的作用下会直接汇入液流，并被输送到 KL-L 自吸泵进行初步的混合。然后这些预混合料被送到 KL-J 剪切混料泵，其中未充分溶解的物料会在最高 30m/s 的线速度，0.5mm 的剪切间隙中被吸入、剪切、混合、均质。

KL-HL 结构特征

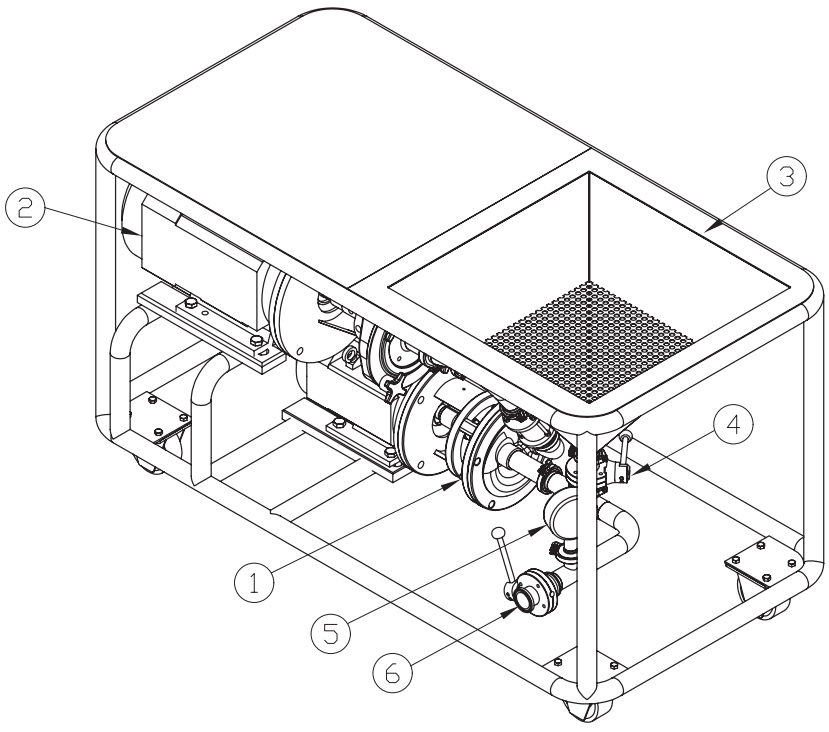

① L 自吸泵
② J 剪切泵
③ 进料斗
④ 粉料进口阀
（球阀、弧形阀）
⑤ 进口压力表
⑥ 进口阀

KL-HL 技术规格

型号	自吸泵		剪切泵			标准接口 进出口 mm	外观尺寸 mm	约重 KG
	转速频率：1450rpm / 50Hz		转速频率：2950rpm / 50Hz					
	型号	电机功率 kW	型号	混料 电机功率 kW	乳化 电机功率 kW			
HL1	L1	4	J1	4	-	40/40	1200/800/990	250
HL2	L2	5.5	J2	5.5	11	50/50	1700/800/990	300
HL3	L3	7.5	J3	7.5	15~18.5	50/50	1700/800/990	350
HL4	L4	11~15	J4	11~15	22~37	60/60	2010/1050/1000	450
HL5	L5	15~18.5	J5	15~18.5	45~75	80/80	2010/1050/1000	620
可根据要求进行组合								

泵

KL-HL 可选配置

接头：
- 可选螺纹 (DIN11851 DIN 11851，DIN 11864，RJT，SMS)
- 可选法兰接头 (DIN，ANSI)
- 可选卡式接头 (Tri-clamp，ISO-clamp)

放置方式：
- 固定式 4 个高度调整脚
- 移动式 4 个滚轮（2 固定轮，2 旋转轮子）

料斗：
- 可选圆形、方形
- 可选振动器 380V，45W
- 可选配置过滤网

管路：
- 3A / ISO / DIN / GB 可选

泵：
- 可选不同规格组合
- 可选配置防尘罩

密封：
- 可选配置单机械密封、双机械密封及带冲洗机封
- 可选 EPDM / FKM / HNBR 密封材质

控制箱：
- 可选配置不锈钢控制箱
- 外罩 IP55/IP65，可选配置电缆
- 最大电流 63A

动力部分：
- PTC- 电阻器，独立风扇，变频器，防爆设计

组架：
- 可选方管、圆管

KL-HL 混料机下料量

型号	晶体糖		脱脂奶粉和蛋白粉		增稠粉末 （比如明胶：根据物料种类和浓度）	
	通过漏斗 最大吸料功率	建议设备 最小管道直径	通过漏斗 最大吸料功率	建议设备 最小管道直径	通过漏斗 最大吸料功率	建议设备 最小管道直径
	kg/h	mm	kg/h	mm	kg/h	mm
HL1	500	40	450	40	100 - 200	40
HL2	1800	50	1600	50	300 - 500	50
HL3	3500	50 - 65	3200	50 - 65	600 - 1200	50 - 65
HL4	5000	65 - 80	4500	65 - 80	1200 - 2000	65 - 80
HL5	10000	100 - 125	9000	100 - 125	1500 - 3000	100 - 125

KL-HL 系列混料系统与接收罐的连接

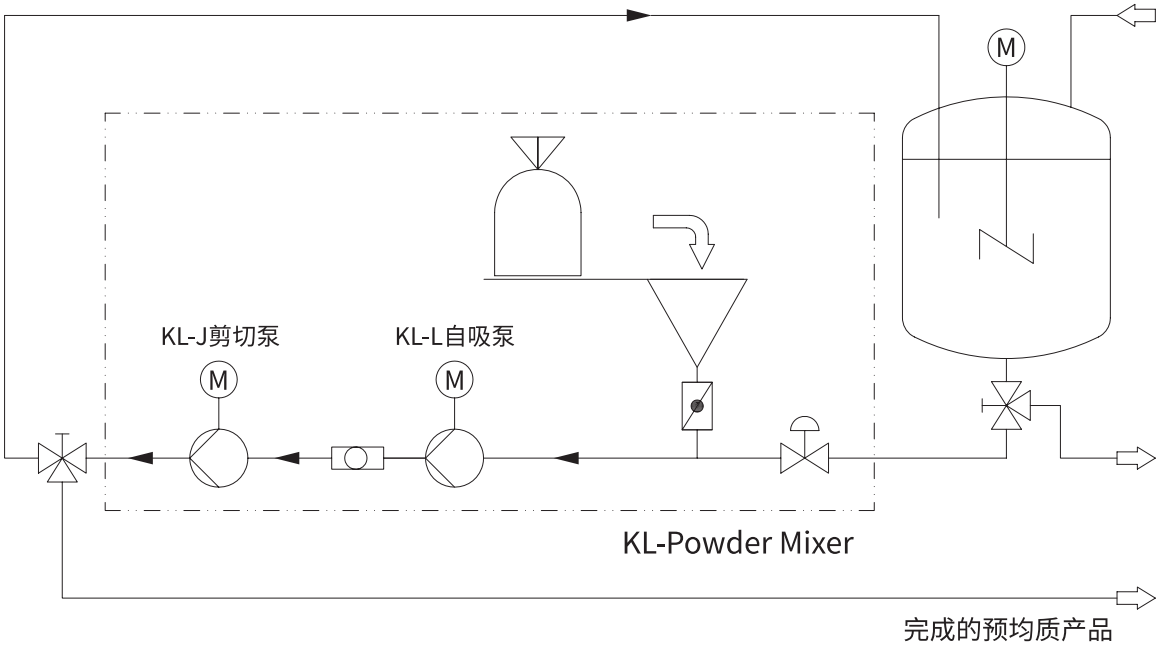

KL-HL 系列混料机的电力连接

- 电力连接：1 X 380V，32A 或 63A，CEE 插头依照 DIN 49462/63 标准。
- 换向极仅支持 32A CEE 插头。
- 通常插座上须配有开关和 63A 保险丝。
- 电机的电极在控制箱内连接好后将以右手相序正确旋转的。

标准配置时（L3-J3, 3A, DN50, 卡式连接）

- 允许的进口端压力 = 0.5 bar
- 对应的循环管路压力 = 0.5 bar

KL-J & HL 行业应用

- **食品工业：**
  均质番茄浓缩汁、汤料、各种果酱、果汁、土豆泥、芥末膏
- **乳品 / 奶业工业：**
  均质发酵的乳产品、优酸乳、软奶酪、黄油等
- **均质混合乳产品：**
  冰淇淋、巧克力奶、可可奶、CMC、淀粉、麦精等
- **软饮料 / 果汁工业：**
  均质浓缩果汁、长纤维饮料、茶饮料等
- **制药 / 生物医药工业：**
  组织匀浆、细胞组织肌体粉碎、注射剂、抗生素、药软膏
- **日化 / 化妆品工业：**
  如花各种面霜、唇膏、液体洗涤剂、洗面奶、护肤品、香波
- **化学 / 化工工业：**
  树脂乳化、表面活性剂、碳黑分散、染料涂料
- **均质生产：**
  PVC 增塑剂、各种乳状剂、感光乳剂、助剂等

产品		比重	黏性
醋酸	5% 10% 50% 80%	1.01 1.01 1.06 1.08	31.7 SSU@15°C 33 SSU@15°C 35 SSU@15°C
动物性脂肪		0.9	130 SSU@46°C 50 SSU@93°C
烤肉酱		1.05	11,555 SSU@4-24°C
啤酒		1.02	32 SSU@20°C
血液 - 动物		.93-.98	15,000 SSU@13°C
奶油		.93-.98	15,000 SSU@13°C 440 SSU@32°C 220 SSU@46°C
椰子油		0.92	125 SSU@41°C
玉米油		0.92	135 SSU@54°C 54 SSU@100°C
生粉水	22 波美度	1.18	150 SSU@21°C 130 SSU@38°C
	24 波美度	1.2	600 SSU@21°C 440 SSU@38°C
	25 波美度	1.21	1400 SSU@21°C 800 SSU@38°C
农产奶酪		1.02	4300 SSU
奶油（甜）		1	73 SSU
		.99	140 SSU
		.99	215 SSU
蛋黄		1.12	21,500 SSU@1.7°C
明胶		1.01	1,380-2,580 SSU@71°C
葡萄糖		1.35-1.44	35M-100M SSU@38°C 4M-11M SSU@65.5°C
蜂蜜		1.3	1250 1425 SSU@38°C
猪油		0.96	287 SSU@38°C
亚麻籽油		.92-.94	143 SSU@38°C 93 SSU@54.5°C
麦芽糖浆		1.41	85,400 SSU@25°C
人造奶油		0.93	13,900 SSU@29°C
牛奶		1.02-1.05	31.5 SSU@20°C
糖浆	A. 第一	1.4-1.46	1300-23,500 SSU@38°C 700-8160 SSU@54°C
	B. 第二	1.43-1.48	6535-61,180 SSU@38°C 3058-61,180 SSU@54°C
	C. 第三	1.46-1.49	12,190-255M SSU@38°C
芥末		1	17,000 SSU@29.4°C
橄榄油		.91-.92	200 SSU@38°C
花生酱		1.2	77,400 SSU@43-60°C
芝麻油		0.92	184 SSU@38°C 100 SSU@54°C
大豆油		0.91	500 SSU@7°C
番茄酱		1.14	60M-80M SSU 21M SSU@approx.
水		1	31 SSU@20°C

下列表格为显示因摩擦的损失
每个管件或管道经流通过不锈钢管件与不锈钢管道的损失

食品外径管件与配件的损失摩擦表

在 m^3/hr. 的容量	在外径管件尺寸																	
	1″ ID=0.870″			1-1/2″ ID=1.370″			2″ ID=1.870″			2-1/2″ ID=2.370″			3″ ID=2.870″			4″ ID=3.834″		
	管件	弯管	三通	管件	弯管	三通	管件	弯管	三通	管件	弯管	三通	管件	弯管	三通	管件	弯管	三通
0.5	0.01	0.003	0.030															
1.0	0.025	0.006	0.061															
1.1	0.035	0.008	0.076															
2.3	0.12	0.018	0.021	0.02	0.003	0.045	0.005	0.005	0.030									
3.4	0.25	0.030	0.242	0.04	0.006	0.076	0.013	0.006	0.045									
4.5	0.43	0.067	0.455	0.06	0.009	0.091	0.02	0.008	0.061	0.005	0.006	0.030	0.003	0.006	0.018			
5.7	0.66	0.021	0.697	0.08	0.012	0.121	0.025	0.009	0.076	0.006	0.009	0.045	0.004	0.009	0.024			
6.8	0.93	0.212	1.000	0.105	0.018	0.167	0.035	0.015	0.091	0.008	0.015	0.061	0.005	0.012	0.030			
8.0	1.22	0.379	1.576	0.135	0.027	0.242	0.04	0.018	0.121	0.011	0.018	0.076	0.006	0.015	0.039			
9.1				0.17	0.033	0.303	0.05	0.024	0.152	0.015	0.021	0.091	0.007	0.018	0.045			
10.2				0.21	0.048	0.394	0.063	0.030	0.182	0.02	0.027	0.106	0.008	0.020	0.055			
11.4				0.25	0.061	0.485	0.073	0.036	0.212	0.022	0.030	0.121	0.01	0.021	0.061			
13.6				0.34	0.106	0.667	0.1	0.055	0.273	0.03	0.036	0.136	0.015	0.024	0.076			
18.2				0.57	0.230	1.121	0.16	0.091	0.455	0.05	0.045	0.167	0.02	0.030	0.121			
22.7				0.85	0.409	1.758	0.23	0.133	0.697	0.075	0.055	0.182	0.03	0.033	0.152	0.008	0.012	0.030
27.3				1.18	0.621	2.758	0.32	0.194	1.000	0.105	0.064	0.303	0.04	0.039	0.182	0.01	0.015	0.045
31.8							0.42	0.258	1.364	0.14	0.070	0.379	0.05	0.048	0.242	0.013	0.018	0.061
36.4							0.54	0.342	1.758	0.17	0.085	0.485	0.07	0.061	0.333	0.015	0.021	0.076
40.9							0.67	0.439	2.242	0.205	0.094	0.606	0.08	0.064	0.394	0.02	0.024	0.091
45.5							0.81	0.552	2.727	0.245	0.106	0.758	0.1	0.079	0.485	0.025	0.027	0.121
50.5							0.95	0.673	3.333	0.29	0.124	0.909	0.12	0.091	0.576	0.028	0.030	0.152
54.5										0.39	0.161	1.364	0.165	0.118	0.758	0.04	0.035	0.182
63.6										0.45	0.185	1.606	0.19	0.127	0.848	0.045	0.036	0.197
68.2										0.515	0.212	1.879	0.22	0.152	0.939	0.05	0.039	0.212
79.5										0.68	0.318	2.576	0.28	0.203	1.242	0.07	0.045	0.273
90.9										0.86	0.470	3.333	0.36	0.267	1.576	0.85	0.055	0.364
102.3										1.05	0.682	4.091	0.44	0.333	2.000	0.105	0.061	0.455
113.6													0.54	0.424	2.424	0.13	0.070	0.530
125.0													0.64	0.515	2.879	0.15	0.082	0.636
136.4													0.75	0.621	3.091	0.175	0.091	0.758
147.7													0.87	0.730	3.939	0.2	0.103	0.848
159.1													1.0	0.848	4.545	0.23	0.121	1.030
170.5																0.26	0.130	1.152
181.8																0.3	0.152	1.333
193.2																0.33	0.170	1.515
204.5																0.37	0.188	1.727
215.9																0.41	0.212	1.909
227.3																0.45	0.242	2.121
250.0																0.53	0.321	2.606


BioClean®

KHE U 管式换热器

应用领域

新莱 KHE U 换热器广泛应用在制药水系统，如注射用水（WFI），纯化水（PW）以及其他医药产品的加热或冷却。

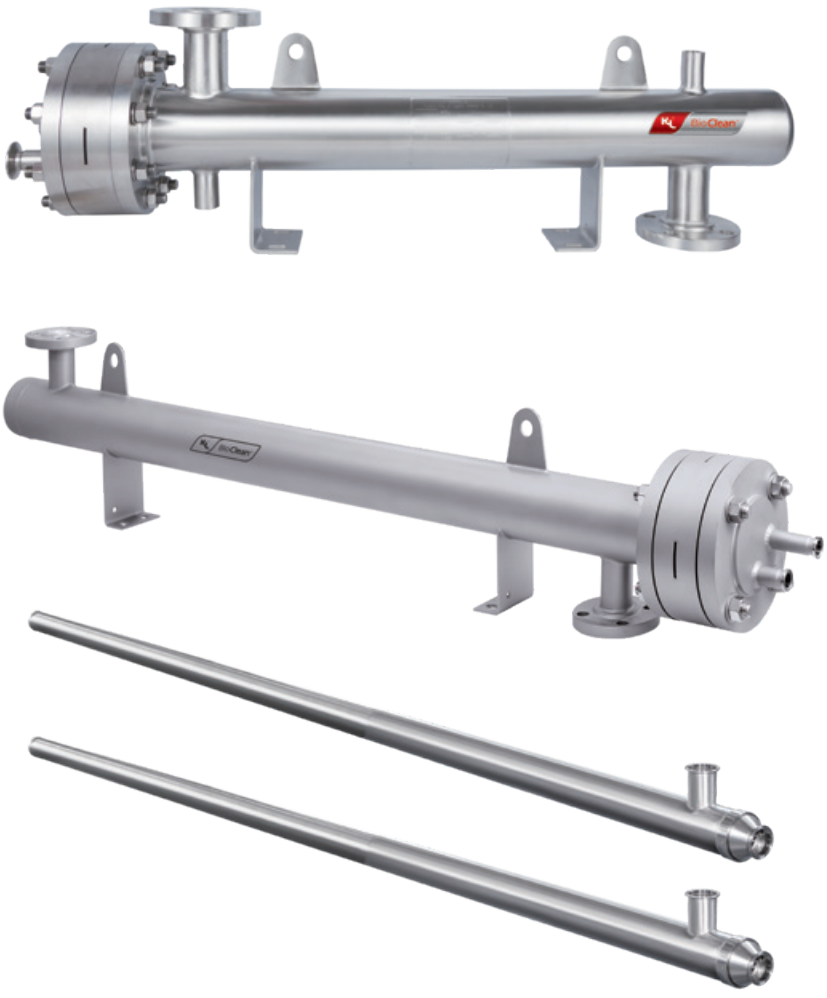

工作原理

KHE U 系列的设计符合 ASME BPE, USP 以及 cGMP 规范要求。双管板的设计消除了产品与加热或冷却介质交叉污染的风险。外管板与物料接触，内管板与加热或冷却介质接触，当内管板或外管板发生泄露时，泄露物会通过内外管板之间的间隙排出，这样避免了壳程介质污染管程物料。因此，当物料或介质发生泄漏的时候，可以很容易被发现。

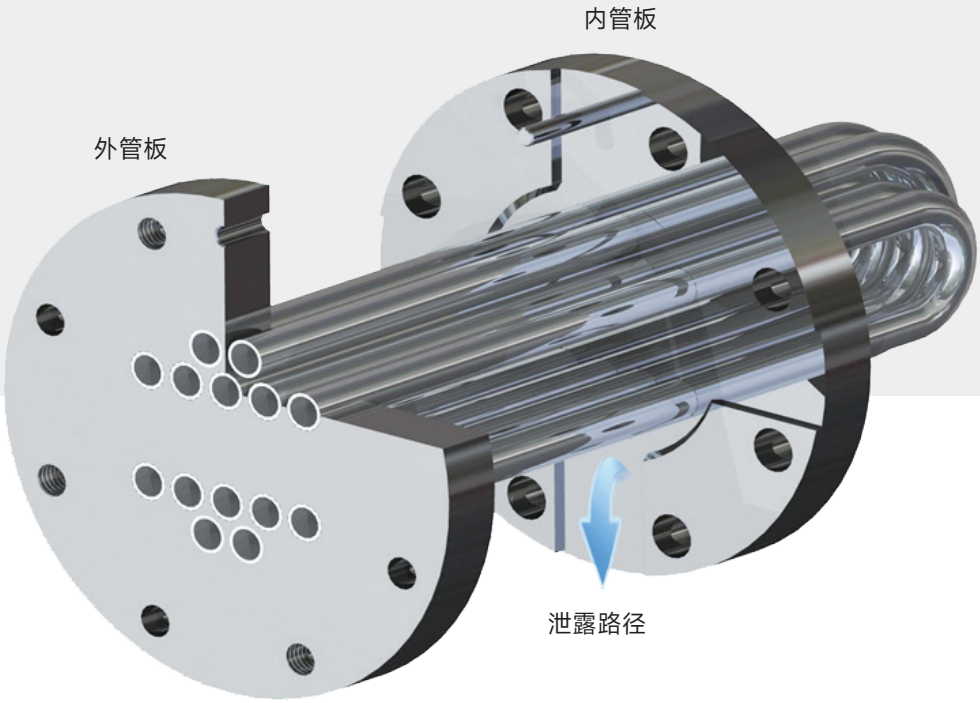

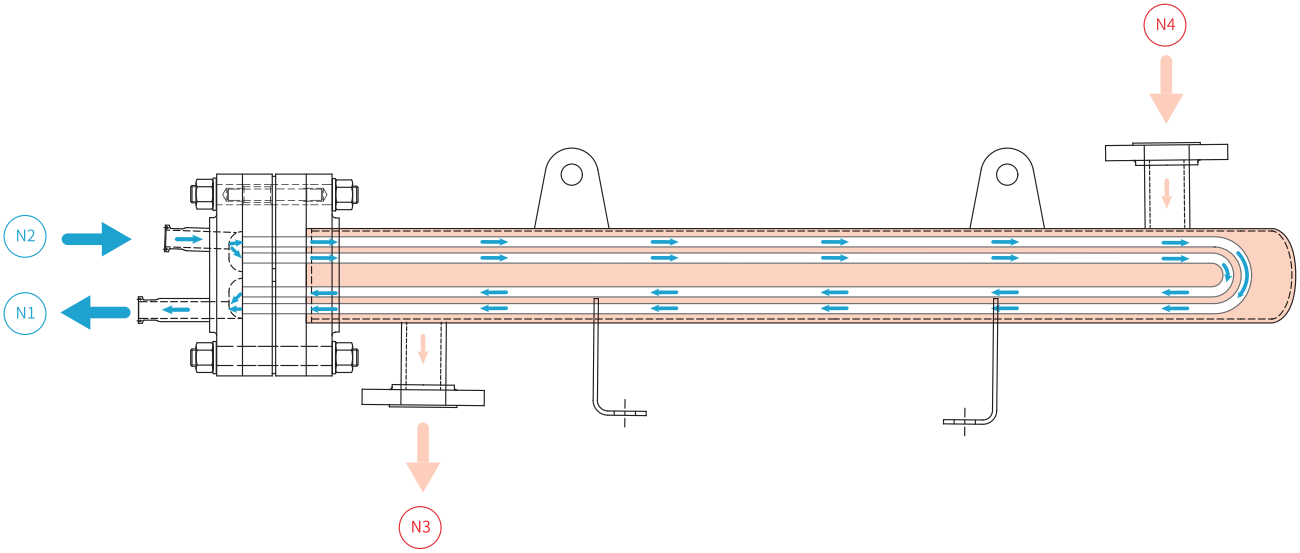

设计特点

- 双管板设计消除了产品与加热或冷却介质交叉污染的风险
- 专业的换热器选型计算软件，确保换热效率最高，绿色节能
- 先进的液压涨接工艺，确保换热管内表面无损伤、无划痕
- 换热管与管板焊接采用轨道自动焊，保证了焊接质量
- 先进的机加工技术，确保了管板、管箱法兰的加工精度，确保管板与管箱的密封
- 先进的 U 型弯管技术，确保换热管内表面无裂纹、橘皮缺陷，符合 ASME BPE 的 R 角设计要求
- 零死角设计，无论水平安装还是立式安装均能做到完全排净
- 满足 SIP 要求
- 均匀加热
- 严格的产品测试程序，包括液体压力试验、渗透试验、无损射线检测、粗糙度检测、排净试验、换热管内窥镜检测





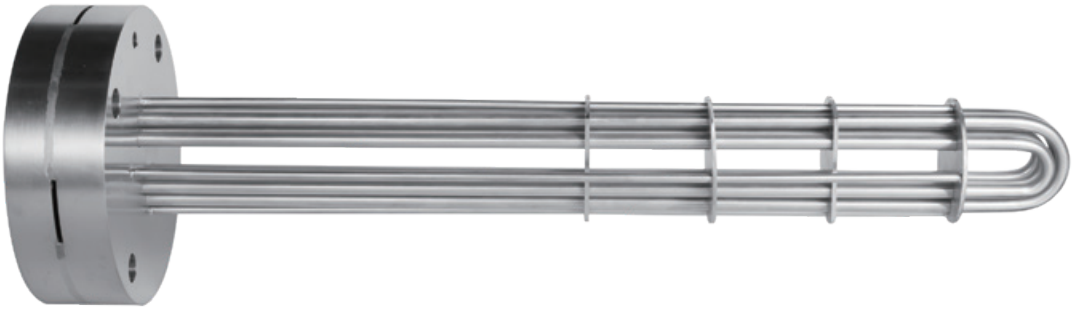

技术参数

项目	参数
金属材质	过流部件为 316L，其他为 304。
非金属材质	O 型圈材质可选 EPDM、VITON，符合 FDA 21CFR177 和 USP Class VI。
设计压力	-1~10Bar
设计温度	-10~200℃
换热管	无缝管或有缝管
设计标准	GB、ASME VIII、PED、TSG
表面处理	换热管可提供机械抛光 SF1/Ra0.5μm 或电解抛光 SF4/Ra0.375μm; 外表面可喷砂或拉丝处理。
焊接	符合 SS-EN-IOS 15614-1, EN287-1, EN-1418 ASME IX。
保温	换热器壳程可提供岩棉或硅酸铝保温。

灵活安装

可移动脚架支持灵活定位安装。KHE U 可根据具体工况要求，实现 0 度、90 度、180 度和 270 度 4 个不同的位置安装。换热器上的吊环设计，使安装过程更加便捷。

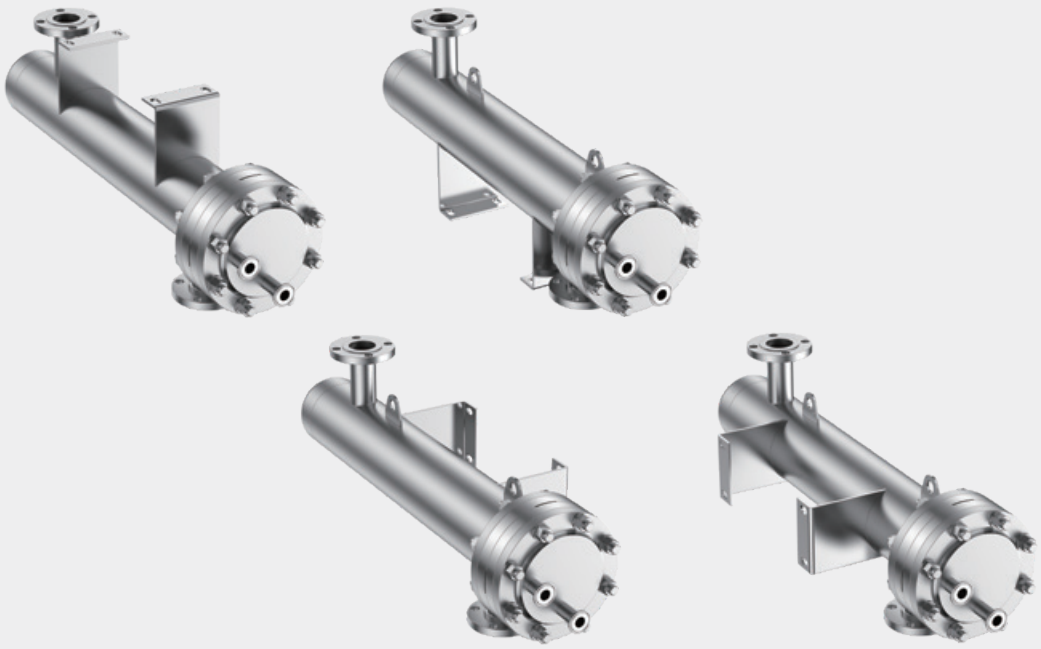

规格参数

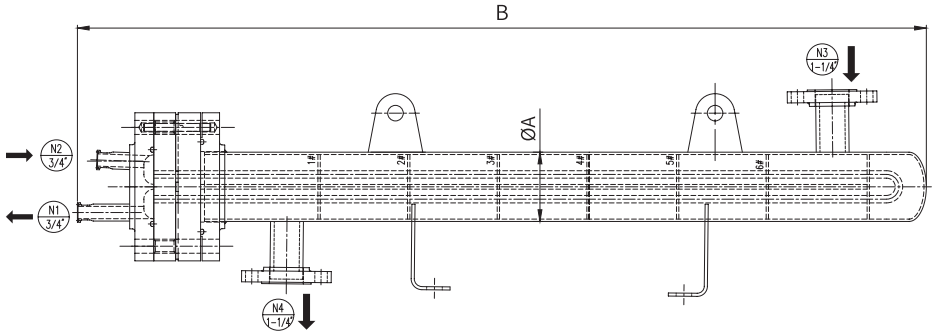

注：可以接受客户订制。

类型	程数	壳程规格 øA	换热管直径	换热面积	总长度 B
KHE U-2-1-1-0.2	2	73.00	9.53	0.20	1000.00
KHE U-2-2-1-0.46	2	88.90	9.53	0.46	1000.00
KHE U-2-3-1-0.81	2	114.30	9.53	0.81	1000.00
KHE U-2-3-2-0.61	2		12.70	0.61	1000.00
KHE U-2-4-1-1.53	2	141.30	9.53	1.53	1000.00
KHE U-2-4-2-1.22	2		12.70	1.22	1000.00
KHE U-2-5-1-2.29	2	168.30	9.53	2.29	1000.00
KHE U-2-5-2-1.90	2		12.70	1.90	1000.00
KHE U-2-1-1-0.4	2	73.00	9.53	0.40	1500.00
KHE U-2-2-1-0.73	2	88.90	9.53	0.73	1500.00
KHE U-2-3-1-1.29	2	114.30	9.53	1.29	1500.00
KHE U-2-3-2-0.97	2		12.70	0.97	1500.00
KHE U-2-4-1-2.43	2	141.30	9.53	2.43	1500.00
KHE U-2-4-2-1.94	2		12.70	1.94	1500.00
KHE U-2-5-1-3.64	2	168.30	9.53	3.64	1500.00
KHE U-2-5-2-3.02	2		12.70	3.02	1500.00
KHE U-2-1-1-0.55	2	73.00	9.53	0.55	2000.00
KHE U-2-2-1-1.00	2	88.90	9.53	1.00	2000.00
KHE U-2-3-1-1.77	2	114.30	9.53	1.77	2000.00
KHE U-2-3-2-1.33	2		12.70	1.33	2000.00
KHE U-2-4-1-3.32	2	141.30	9.53	3.32	2000.00
KHE U-2-4-2-2.66	2		12.70	2.66	2000.00
KHE U-2-5-1-4.98	2	168.30	9.53	4.98	2000.00
KHE U-2-5-2-4.13	2		12.70	4.13	2000.00
KHE U-4-2-1-0.31	4	88.90	9.53	0.31	1000.00
KHE U-4-3-1-0.61	4	114.30	9.53	0.61	1000.00
KHE U-4-3-2-0.41	4		12.70	0.41	1000.00
KHE U-4-4-1-1.22	4	141.30	9.53	1.22	1000.00
KHE U-4-4-2-0.95	4		12.70	0.95	1000.00
KHE U-4-5-1-1.93	4	168.30	9.53	1.93	1000.00
KHE U-4-5-2-1.49	4		12.70	1.49	1000.00
KHE U-4-2-1-0.49	4	88.90	9.53	0.49	1500.00
KHE U-4-3-1-0.97	4	114.30	9.53	0.97	1500.00
KHE U-4-3-2-0.65	4		12.70	0.65	1500.00
KHE U-4-4-1-1.94	4	141.30	9.53	1.94	1500.00
KHE U-4-4-2-1.51	4		12.70	1.51	1500.00
KHE U-4-5-1-3.07	4	168.30	9.53	3.07	1500.00
KHE U-4-5-2-2.37	4		12.70	2.37	1500.00
KHE U-4-2-1-0.66	4	88.90	9.53	0.66	2000.00
KHE U-4-3-1-1.33	4	114.30	9.53	1.33	2000.00
KHE U-4-3-2-0.89	4		12.70	0.89	2000.00
KHE U-4-4-1-2.66	4	141.30	9.53	2.66	2000.00
KHE U-4-4-2-2.07	4		12.70	2.07	2000.00
KHE U-4-5-1-4.21	4	168.30	9.53	4.21	2000.00
KHE U-4-5-2-3.25	4		12.70	3.25	2000.00



粉 箱



方型粉箱



锥型粉箱



新鲜奶液　工厂加工　原粉储存　奶粉罐装　成 品

产品特点

- 内壁采用大拐角或圆弧设计，拐角大于等于 120 度，内表面镜面抛光处理，减少粉体挂壁残留。
- 方形粉箱出粉仓门采用食品级硅胶密封结构设计。
- 不夹粉。且采用更高等级的液体泄漏测试标准检测粉箱仓门密封，满箱水悬空跌落不漏水，仓门不移位变形，开关自如。
- 锥形粉箱设计科学，优化重量控制，多种工况下都方便移动。漏斗形结构 + 镜面抛光利于粉料在重力影响下自然出粉，不挂粉。
- 粉箱采用冲压加强筋设计，强度更好且美观。

严苛的生产要求

- 粉箱采用 304 不锈钢板制成，箱体内有衬板加强结构。
- 各部件严控误差值，关键结构高度误差不超过 0.2mm。
- 采用连续焊接技术，内、外表面无凹坑、无瑕疵、无裂缝。
- 箱体内镜面抛光工艺，粗糙度可达 Ra ≤ 0.2μm，减少残留。

设计细节力求完美

- 三个箱门支撑座孔同心，保证箱门与门框装配后开启灵活，装卸顺滑，无任何卡阻现象。
- 密封垫为食品硅胶材质，与门体配合后保证在门体打开时不会自动脱落。
- 凡与操作人员接触的零部件不得有尖棱。


FHL PAPENMEIER
GmbH & Co KG · P.O.B. 1620
D-58211 Schwerte
Made in Germany
Typ: Lumister ME 100
Nr.: 4546
Schutzart: IP 65
24 V
max. 50 W
FHP 1.4307
DN 100
CH 040035
SA-479M 304
SA-479M 304

发酵罐

索 引



P256 新莱发酵罐
P258 专业能力
P259 专业认证
P260 产品概述
P261 行业应用
P262 配套组件
KRSH 旋转式洗球
KSB 固定式洗球

新莱压力容器

新莱集团从 2005 年成立压力容器团队开始涉足容器领域，良好的产品品质与服务赢得国内外客户的广泛认可，为满足日益增长的客户需求，新莱集团于 2013 年成立独立的现代化压力容器制造工厂— 新莱集团昆山合丰容器分厂，厂房面积超过 10000m²。更加专业的设计与制造团队，精密的加工设备，较短的出货周期，良好的客户口碑，容器销量持续增长，2015 出货各类容器 256 台。

新莱无菌容器的除了满足压力容器相关规范外，在卫生级方面完全按照美国生物制药设备标准 ASME BPE 规范的要求进行设计、制造、检验、材料追溯。罐体可实现完全清洗、完全排净，满足制药、食品、日化等高洁净要求。新莱无菌压力容器所配套的文件完全符合 GMP、FDA、ASME BPE 等相关规范要求。公司运用 PLM、ERP 管理系统对整个制作流程、材料进行管控，所有材料做到全追踪。我司具有熟悉各种标准、规范、经验丰富的技术团队，可根据客户不同需求提供解决方案。



广泛的设计制造标准

新莱压力容器团队熟悉 GB、ASME、PED、AS 等主要压力容器相关规范，可满足不同地区的客户需求。

广泛的材料选择

新莱压力容器团队可以根据不同工况为客户提供广泛的材料选择，我司除了具有丰富的 304、316L 材料的罐体设计制造经验，同时具备丰富的特殊材料设计制造经验，如 2205、904L、254SMO 、哈氏合金、钛材。



专业能力

制造能力

公司可制造最大直径达 4500mm，最大壁厚可达 24mm，最大体积可达 100m³。目前大部分罐体采用等离子自动焊接，焊接质量高、成型美观。罐体机械抛光和电解抛光均采用自动抛光，抛光效率高，表面效果好。目前罐体内表面抛光精度最高可达 Ra 0.2um。

检测能力

首先是从原材料的检查并且贯穿整个生产过程，严格的测试和记录程序保证遵守最为严格的产业标准。在发货前，记录您的容器的试验结果，其中包括渗透检验、X 光检查、压力测试、表面光洁度测试、盐水试验、铁素体测试、排净试验、核黄素测试。

项目管理能力

我们从设计、工艺、采购、制造、质量、进度和成本等方面进行全面控制和管理，对整个过程进行项目管理，达到高效、稳定的过程管控，保证客户交期。

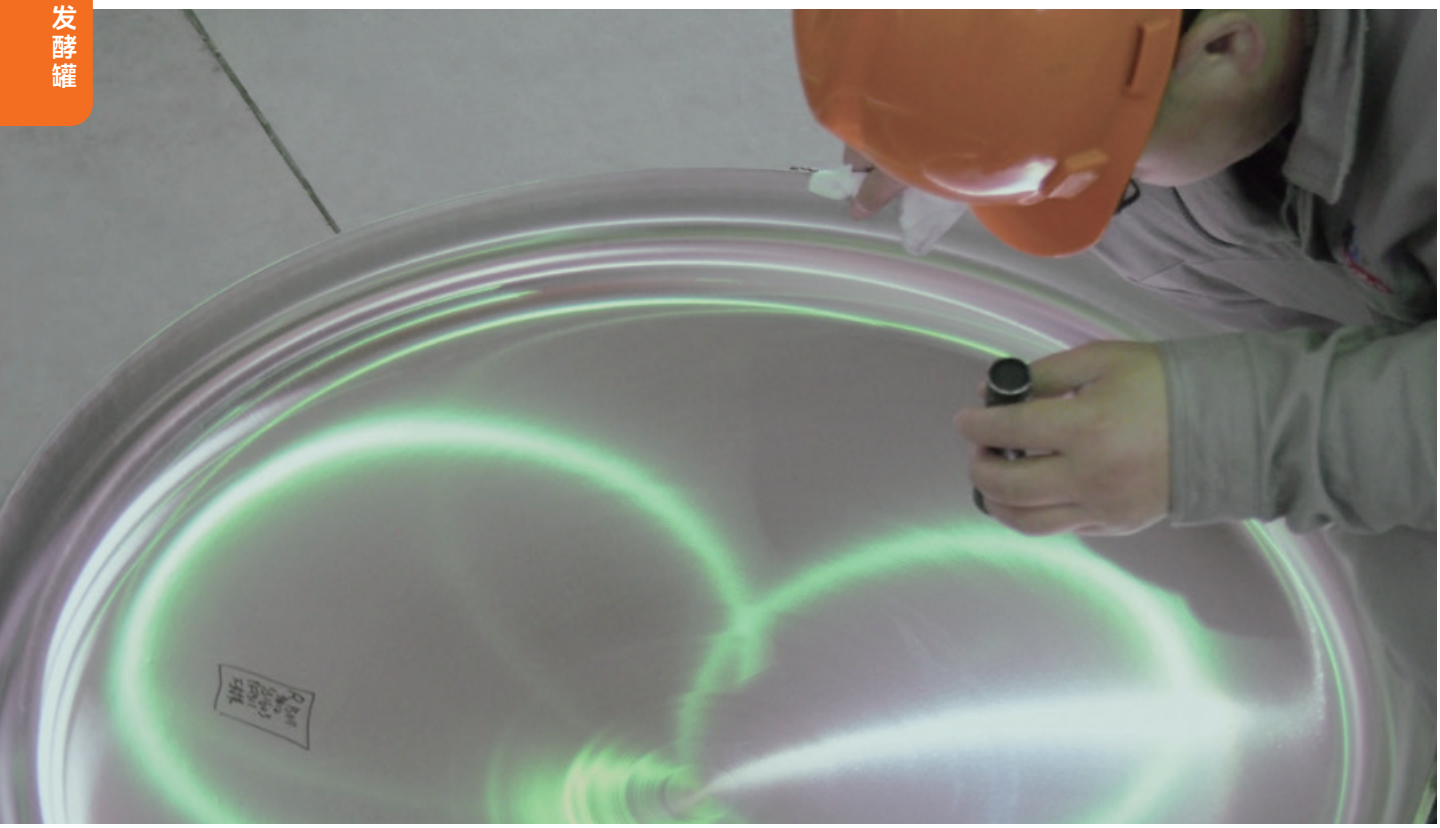

专业认证

ASME VIII

BPE-104

GB D1& D2 压力容器
特种设备制造许可证

ISO9001

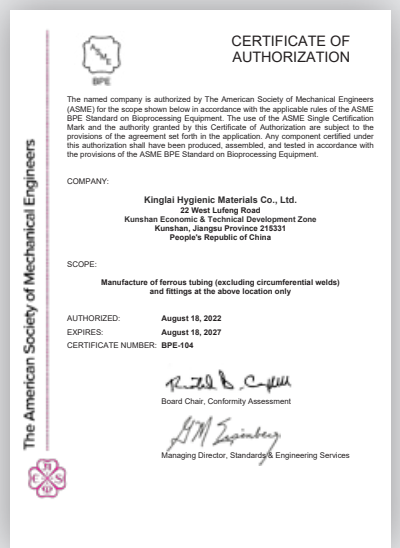

CERTIFICATE OF AUTHORIZATION

The named company is authorized by The American Society of Mechanical Engineers (ASME) for the scope shown below in accordance with the applicable rules of the ASME BPE Standard on Bioprocessing Equipment. The use of the ASME Single Certification Mark and the authority granted by this Certificate of Authorization are subject to the provisions of the agreement set forth in the application. Any component certified under this authorization shall have been produced, assembled, and tested in accordance with the provisions of the ASME BPE Standard on Bioprocessing Equipment.

COMPANY:

Kinglai Hygienic Materials Co., Ltd.
22 West Lufeng Road
Kunshan Economic & Technical Development Zone
Kunshan, Jiangsu Province 215331
People's Republic of China

SCOPE:

Manufacture of ferrous tubing (excluding circumferential welds) and fittings at the above location only

AUTHORIZED: August 18, 2022
EXPIRES: August 18, 2027
CERTIFICATE NUMBER: BPE-104

Board Chair, Conformity Assessment

Managing Director, Standards & Engineering Services

The American Society of Mechanical Engineers



中华人民共和国
特种设备生产许可证
Production License of Special Equipment
People's Republic of China

编号：TS2732138-2024

单位名称：昆山新莱洁净应用材料股份有限公司
住　　所：江苏省昆山市陆家镇陆丰西路 22 号
制造地址 1：江苏省昆山市陆家镇陆丰西路 22 号
制造地址 2：江苏省昆山市陆家镇环镇路 18 号
制造地址 3：苏州市昆山市周市镇宋家港路 416 号
经审查，获准从事以下特种设备生产活动：

许可项目	许可子项目	许可参数	备注
压力管道元件制造	压力管道管子（D）	—	限焊接钢管（不锈钢焊接钢管）具体产品范围见型式试验证书
压力管道元件制造	压力管道管件无缝管件（R2）有缝管件（R2）	—	具体产品范围见型式试验证书
压力管道元件制造	压力管道法兰（钢制锻造法兰）	—	

发证机关：江苏省市场监督管理局
有效期至：2024 年 12 月 15 日　　发证日期：2022 年 12 月 16 日
变更日期：2022 年 02 月 23 日

江苏省市场监督管理局制

产品概述





容器类型

新莱压力容器产品类型包含配液罐、CIP 罐、发酵罐、细胞培养罐、反应釜、大型储罐。可提供不同类型夹套罐体，如整体夹套、蜂窝夹套、半管夹套、内盘管、 外伴管。

容器设计制造需求参数

- 工作体积、工作温度、工作压力
- 材料
- 是否带夹套，是否带保温
- 立式或卧式或移动式
- 内外表面抛光要求
- 是否带一些附件，如喷淋球、取样阀、罐底阀、视镜灯、搅拌器

提供客制化容器

- 材料包含不锈钢、超级奥氏体不锈钢、双相钢、镍基合金、钛材。
- ASME U钢印认证
- CE 认证 / PED 认证
- G/B150, TSGR0004-2009
- JB/T4730-2005 NB/T47015-2011

行业应用











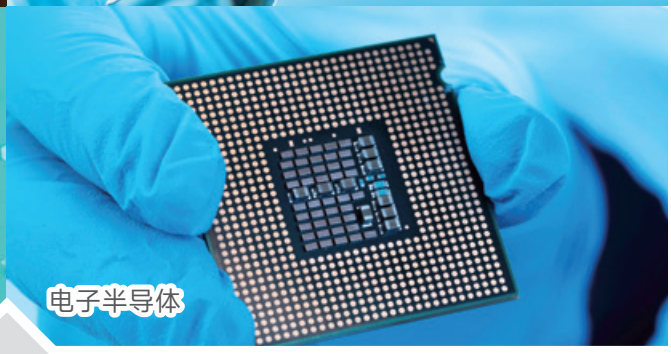

无菌罐、发酵罐、生物反应器、混料罐、
移动罐、配液罐、纯化水储罐、注射水罐

配套组件



KRSH 旋转式洗球

KRSH 是一种旋转喷头，它使用清洗介质进行全面的覆盖和冲洗。由于此设备在低压下所需流量较小，因此它是传统固定喷球的一种有效替代产品。KRSH 旋转头中采用双滚珠轴承，这使其适用于所有工业清洗应用领域，包括储罐、反应器、容器和其他容量在0.05m^3 至 50m^3（取决于具体尺寸和清洗任务）的容器。

清洗介质的流动使 KRSH 的喷头产生转动，扇形喷流在整个储罐或反应器中形成涡流。由此产生有效清除残余产品所需的冲击力，层叠的流动可清洗到容器的所有内表面。

喷流形式

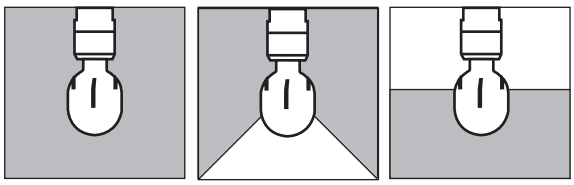

360°　270°以上　180°以下

技术参数：

项目	数据
材质	AISI 316L (UNS S31603)
最小口径	KRSH-Φ25 25mm diameter(DN25) KRSH-Φ45 45mm diameter(DN45) KRSH-Φ65 65mm diameter(DN65)
最高工作温度	95°C（最高环境温度 140°C）
清洗半径 (2bar)	KRSH-Φ25 max. r=0.6M KRSH-Φ45 max. r=1.4M KRSH-Φ65 max. r=2M
工作压力	1-3 bar（推荐压力 2bar）
喷流形式	360，270 以上，180 以下
接口形式	螺纹式，焊接式，插销式
表面处理	内表面 Ra0.5μm, 外表面 Ra0.8μm

工作方式	规格	连接方式	洗球范围	球径	2bar/ 流量	清洗范围 M	1bar/ 流量	清洗范围 M	单个罐内安装数量	材质
旋转式	3/4"	□ 3/8" 螺纹 □ 插销 □ 焊式	360° UP 270° UP 180° Down	Φ25	2.7M³/H	MAX. R0.6M	1.8M³/H	MAX. R0.4M	请附简图	□ 316L □ 304
	1"	□ 3/4" 螺纹 □ 插销 □ 焊式		Φ45	5.5M³/H	MAX. R1.4M	4.0M³/H	MAX. R1.0M	请附简图	□ 316L □ 304
	1.5"/2"	□ 插销 □ 焊式		Φ65	15.2M³/H	MAX. R2.0M	11M³/H	MAX. R1.5M	请附简图	□ 316L □ 304

类别 / 项目	KRSH- 旋转式洗球 Φ25	KRSH- 旋转式洗球 Φ45	KRSH- 旋转式洗球 Φ65
润 滑 剂	通过清洗液自润滑		
材 质	AISI 316L(UNSS31603)		
口 径	Min.Φ25mm	Min.Φ45mm	Min.Φ65mm
工作压力	1~3bar		
推荐压力	2bar		
工作温度	95°C		
环境温度	140°C		
湿润半径	2.5m	2.5m	3m
清洗半径	Max. 0.6m	Max. 1.4m	Max. 2m
接口形式	螺纹式 : 3/8" Rp (BSP) 插销式 : 3/4" (BPE/3A) 焊式 : 3/4" (BPE/3A)	螺纹式 : 3/4" Rp (BSP) 插销式 : 1.0" (BPE/ISO) 焊式 : 1.0"	插销式 : 1.5"/2.0" (BPE/ISO) 焊式 : 1.5"/2.0" (BPE/ISO)
表面处理	内表面 Ra0.5μm 外表面 Ra0.8μm	内表面 Ra0.5μm 外表面 Ra0.8μm	内表面 Ra0.5μm 外表面 Ra0.8μm

KRSH 旋转式洗球 -Φ25

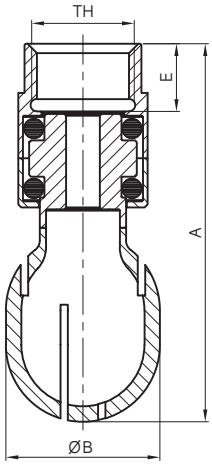

螺纹式

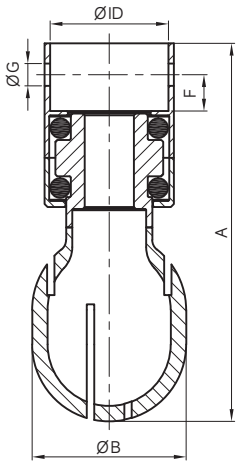

插销式

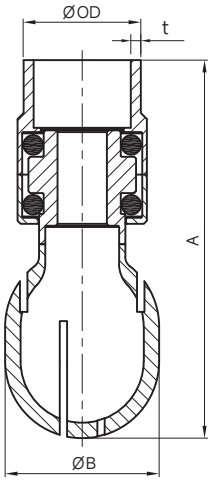

焊式

口径	湿润半径	清洗半径	接口形式
Min. Φ25	2.5m	Max. 0.6m	螺纹式 : 3/8" Rp (BSP) 插销式 : 3/4" (BPE/3A) 焊式 : 3/4" (BPE/3A)

规格尺寸

类型	A	B	E	F	G	接口规格尺寸
螺纹型	61.4	25	11	/	/	3/8"Rp (BSP) 或 3/8"NPT
插销型	61.4	25	11	5.9	3.6	ID: 19.2
焊接型	61.4	25	/	/	/	OD×t: 19.1×1.65

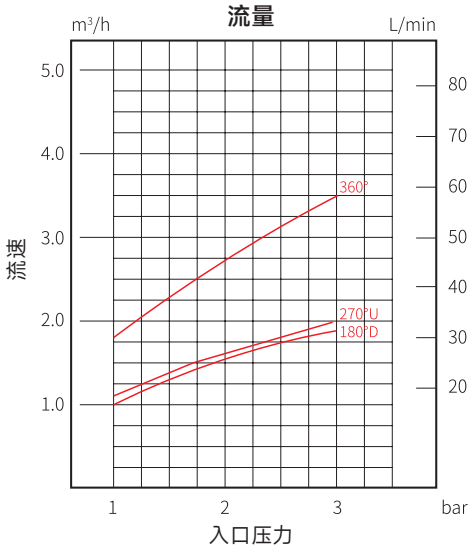

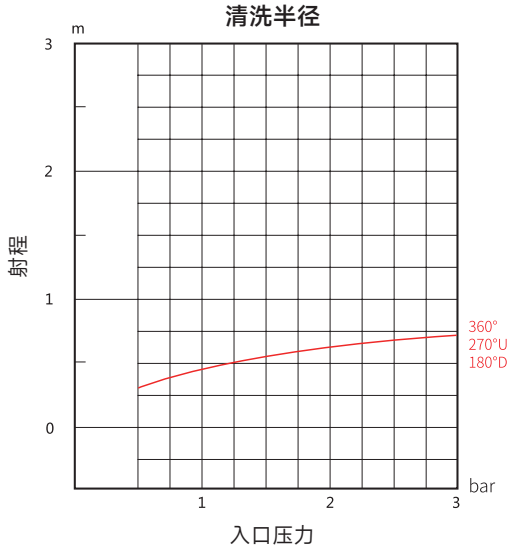

洗球

KRSH 旋转式洗球 -Φ45

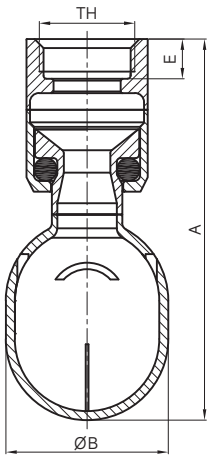

螺纹式

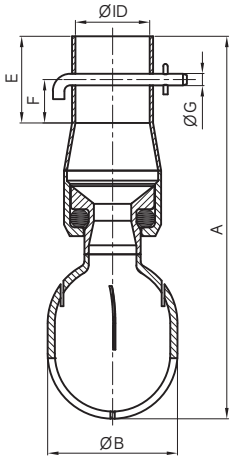

插销式

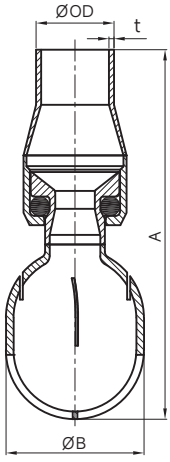

焊式

口径	湿润半径	清洗半径	接口形式
Min. Φ45	2.5m	Max.1.4m	螺纹式 : 3/4" Rp (BSP) 插销式 : 1" (BPE/3A) 焊式 : 1" (BPE/3A)

规格尺寸

类型	A	B	E	F	G	接口规格尺寸
螺纹型	105.6	45	11	/	/	3/4"Rp (BSP) 或 3/4"NPT
插销型	132.5	45	30	15	4.2	ID: 25.7
焊接型	120.5,500	45	/	/	/	OD×t: 25.4×1.65

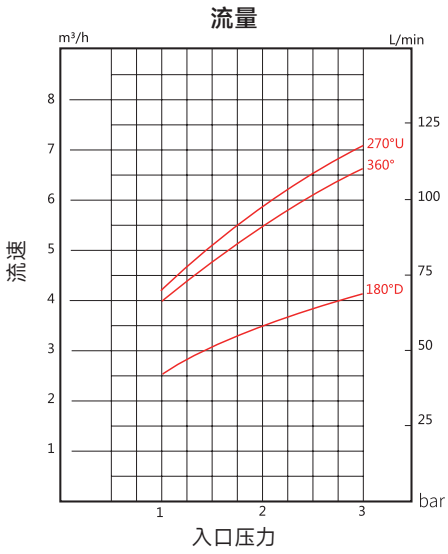

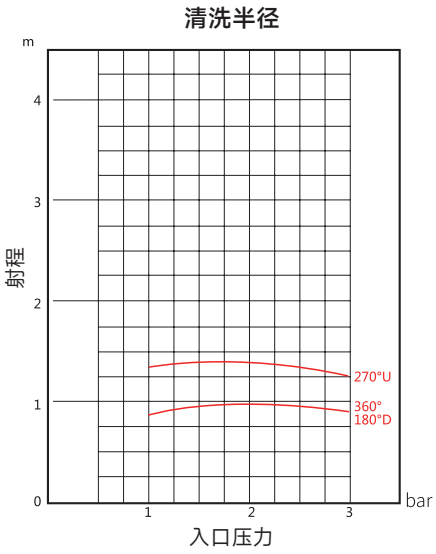

KRSH 旋转式洗球 -Φ65

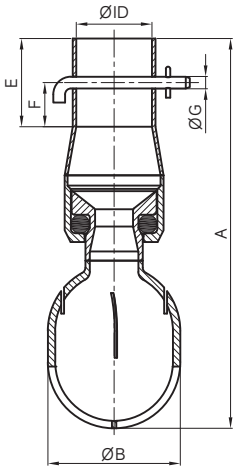

插销式

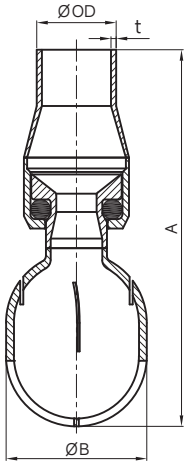

焊式

口径	湿润半径	清洗半径	接口形式
Min. Φ65	3m	Max. 2m	插销式 : 1.5"/2.0"(BPE/ISO) 焊式 : 1.5"/2.0"(BPE/ISO)

洗球

规格尺寸

类型	A	B	E	F	G	接口规格尺寸 (1.5")	接口规格尺寸 (2.0")
插销型	154.8	65	30	15	4.2	ID: 38.4	ID: 51.1
焊接型	154.8	65	/	/	/	Od×t: 38.1×1.65	OD×t: 50.8×1.65

流量

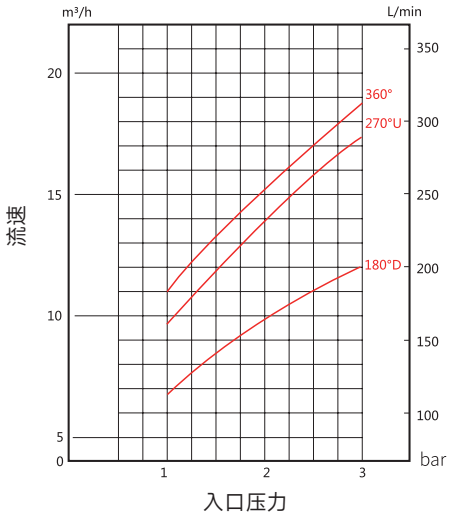

清洗半径

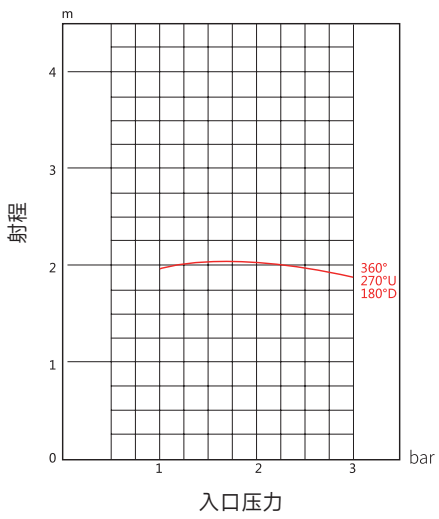

KSB 固定式洗球



KSB 是食品和饮料行业中一种用来清洗储罐的固定喷球。
固定喷球用于要求较低的清洁任务。

- 40mm 以下喷球，带有 1.6mm 的喷孔
- 65mm 喷球，带有 1.6mm 或 2mm 的喷孔
- 91mm 喷球，带有 2.0mm 或 3.0mm 的喷孔

喷流形式

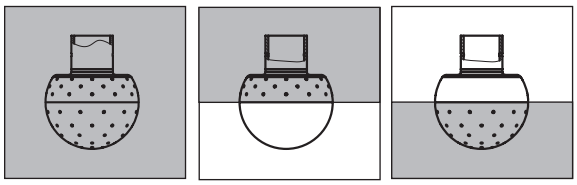

360°　　180°以上　　180°以下

流量需求 / 垂直储罐

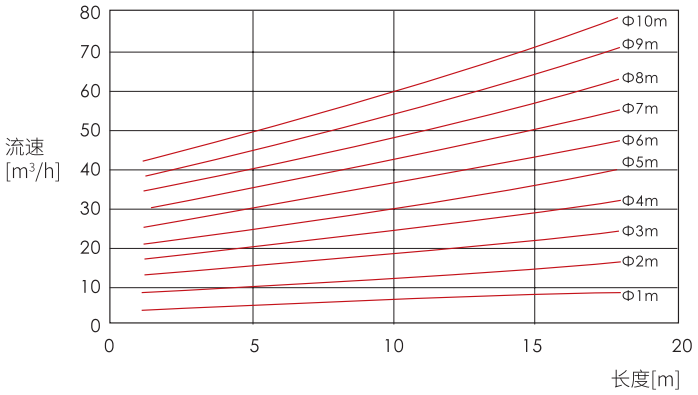

流量需求 / 水平储罐

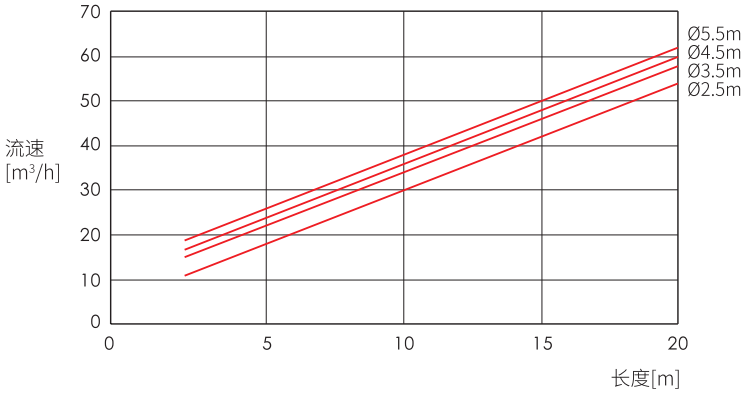

360 度（插销式）

SIZE	孔径 (Φmm)	D	D1	H	L	L1	1bar/ 流量 (m^3/h)	2bar/ 流量 (m^3/h)	过流直径 (Φm)
1/2"	1.6	24	12.7	37.1	16.9	9	2.1		0.5-1.0
3/4"	1.6	40	21.5	52.6	21	5.1	4.5	6.5	1.8-2.5
1.0"	1.6	65	29	79	27.4	13.4	7	9	2.5-3.0
1.0"	2	65	29	79	27.4	13.4	10	14.5	2.5-3.0
1.5"	1.6	65	41.1	79	27.4	13.4	8	10	2.5-3.5
1.5"	2	65	41.1	79	27.4	13.4	12	17	2.5-3.5
2.0"	2	91	53.7	114	38.5	15	19	25	4.0-5.0
2.0"	3	91	53.7	114	38.5	15	34	50	4.0-5.0

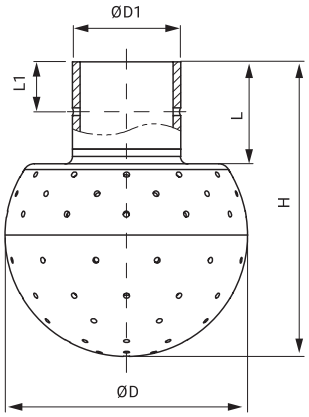

180 度向上（插销式）

SIZE	孔径 (Φmm)	D	D1	H	L	L1	1bar/ 流量 (m^3/h)	2bar/ 流量 (m^3/h)	过流直径 (Φm)
1/2"	1.6	24	12.7	37.1	16.9	9	1.5		0.5-1.0
3/4"	1.6	40	21.5	52.6	21	5.1	2.25	3.2	1.8-2.5
1.0"	1.6	65	29	79	27.4	13.4	5.54	6.66	2.5-3.0
1.0"	2	65	29	79	27.4	13.4	7.9	10.73	2.5-3.0
1.5"	1.6	65	41.1	79	27.4	13.4	6.5	7.71	2.5-3.5
1.5"	2	65	41.1	79	27.4	13.4	9.76	13.1	2.5-3.5
2.0"	2	91	53.7	114	38.5	15	12.95	18.35	4.0-5.0
2.0"	3	91	53.7	114	38.5	15	23.18	30.69	4.0-5.0

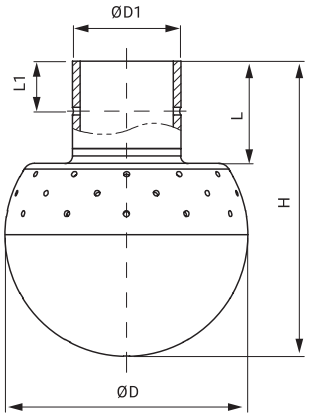

180 度向下（插销式）

SIZE	孔径 (Φmm)	D	D1	H	L	L1	1bar/ 流量 (m^3/h)	2bar/ 流量 (m^3/h)	过流直径 (Φm)
1/2"	1.6	24	12.7	37.1	16.9	9	1.1		0.5-1.0
3/4"	1.6	40	21.5	52.6	21	5.1	2.68	3.5	1.8-2.5
1.0"	1.6	65	29	79	27.4	13.4	4.45	5.67	2.5-3.0
1.0"	2	65	29	79	27.4	13.4	6.36	9.13	2.5-3.0
1.5"	1.6	65	41.1	79	27.4	13.4	7.39	8.65	2.5-3.5
1.5"	2	65	41.1	79	27.4	13.4	11.05	14.7	2.5-3.5
2.0"	2	91	53.7	114	38.5	15	11.29	16.8	4.0-5.0
2.0"	3	91	53.7	114	38.5	15	20.21	33.6	4.0-5.0

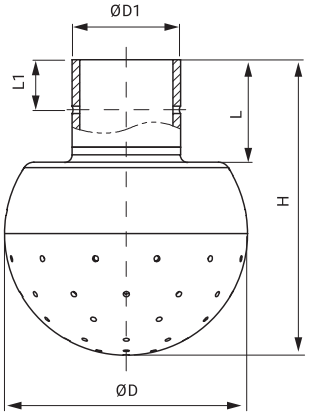

360 度（焊式）

SIZE	孔径 (Φmm)	D	D1	H	L	1bar/ 流量 (m^3/h)	2bar/ 流量 (m^3/h)	过流直径 (Φm)
1/2"	1.6	24	12.7	37.1	16.9	2.1		0.5-1.0
3/4"	1.6	30	19.05	52.6	21.0	4.5	6.5	1.8-2.5
1.0"	1.6	65	25.4	79.0	27.4	7	9	2.5-3.0
1.0"	2	65	25.4	79.0	27.4	10	14.5	2.5-3.0
1.5"	1.6	65	38.1	79.0	27.4	8	10	2.5-3.5
1.5"	2	65	38.1	79.0	27.4	12	17	2.5-3.5
2.0"	2	91	50.8	114.0	38.5	19	25	4.0-5.0
2.0"	3	91	50.8	114.0	38.5	34	50	4.0-5.0

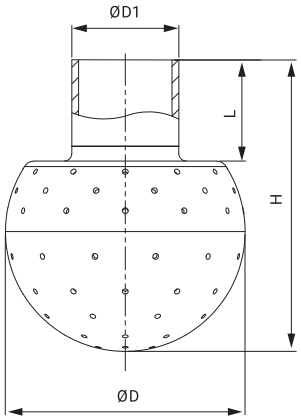

180 度向上（焊式）

SIZE	孔径 (Φmm)	D	D1	H	L	1bar/ 流量 (m^3/h)	2bar/ 流量 (m^3/h)	过流直径 (Φm)
1/2"	1.6	24	12.7	37.1	16.9	1.5		0.5-1.0
3/4"	1.6	30	19.05	52.6	21.0	2.25	3.2	1.8-2.5
1.0"	1.6	65	25.4	79.0	27.4	5.54	6.66	2.5-3.0
1.0"	2	65	25.4	79.0	27.4	7.9	10.73	2.5-3.0
1.5"	1.6	65	38.1	79.0	27.4	6.5	7.71	2.5-3.5
1.5"	2	65	38.1	79.0	27.4	9.76	13.1	2.5-3.5
2.0"	2	91	50.8	114.0	38.5	12.95	18.35	4.0-5.0
2.0"	3	91	50.8	114.0	38.5	23.18	30.69	4.0-5.0

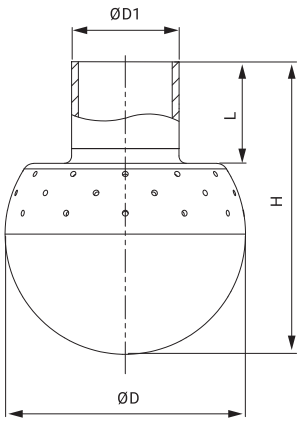

180 度向下（焊式）

SIZE	孔径 (Φmm)	D	D1	H	L	1bar/ 流量 (m^3/h)	2bar/ 流量 (m^3/h)	过流直径 (Φm)
1/2"	1.6	24	12.7	37.1	16.9	1.1		0.5-1.0
3/4"	1.6	30	19.05	52.6	21.0	2.68	3.5	1.8-2.5
1.0"	1.6	65	25.4	79.0	27.4	4.45	5.67	2.5-3.0
1.0"	2	65	25.4	79.0	27.4	6.36	9.13	2.5-3.0
1.5"	1.6	65	38.1	79.0	27.4	7.39	8.65	2.5-3.5
1.5"	2	65	38.1	79.0	27.4	11.05	14.7	2.5-3.5
2.0"	2	91	50.8	114.0	38.5	11.29	16.8	4.0-5.0
2.0"	3	91	50.8	114.0	38.5	20.21	33.6	4.0-5.0

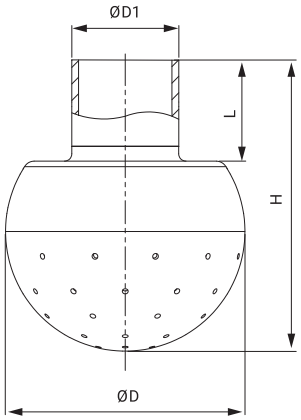



泵 车

索 引



P272 泵车
设备特点
设备优势

泵 车

设备特点

1、具有两种加热方式，电加热及蒸汽加热两种加热方式。
2、CIP 提供压力为 3-5KG
3、PLC 控制
4、清洗液回流靠自己重力（如不能满足高度差，需要增加回流泵）
5、工作电压 380V

设备优势

1、体积小，占用空间小，可以移动 ，操作方便及灵活。
2、相对人工清洗，减少劳动强度。
3、相对 CIP 站，投资少，成本优势明显。
4、可以根据系统管道长度定制 CIP 罐容量。
5、主要应用于没有 CIP 站系统设备，单罐的清洗。
6、可以根据生产实际状况选择加热方式。



CIP 蒸汽加热泵车





CIP 电加热泵车



新莱集团
KINGLAI GROUP
股票代码:300260

昆山新莱洁净应用材料股份有限公司

地址：江苏省昆山市陆家镇陆丰西路 22 号
总机：0512-57871991
邮箱：sales@kinglai.com.cn
售后专线：400 1066 886
网址：www.kinglai.com.cn

官方网站　　官方微信公众号

昆山新莱洁净应用材料股份有限公司保留所有权利。
2025 / 6