BioClean®

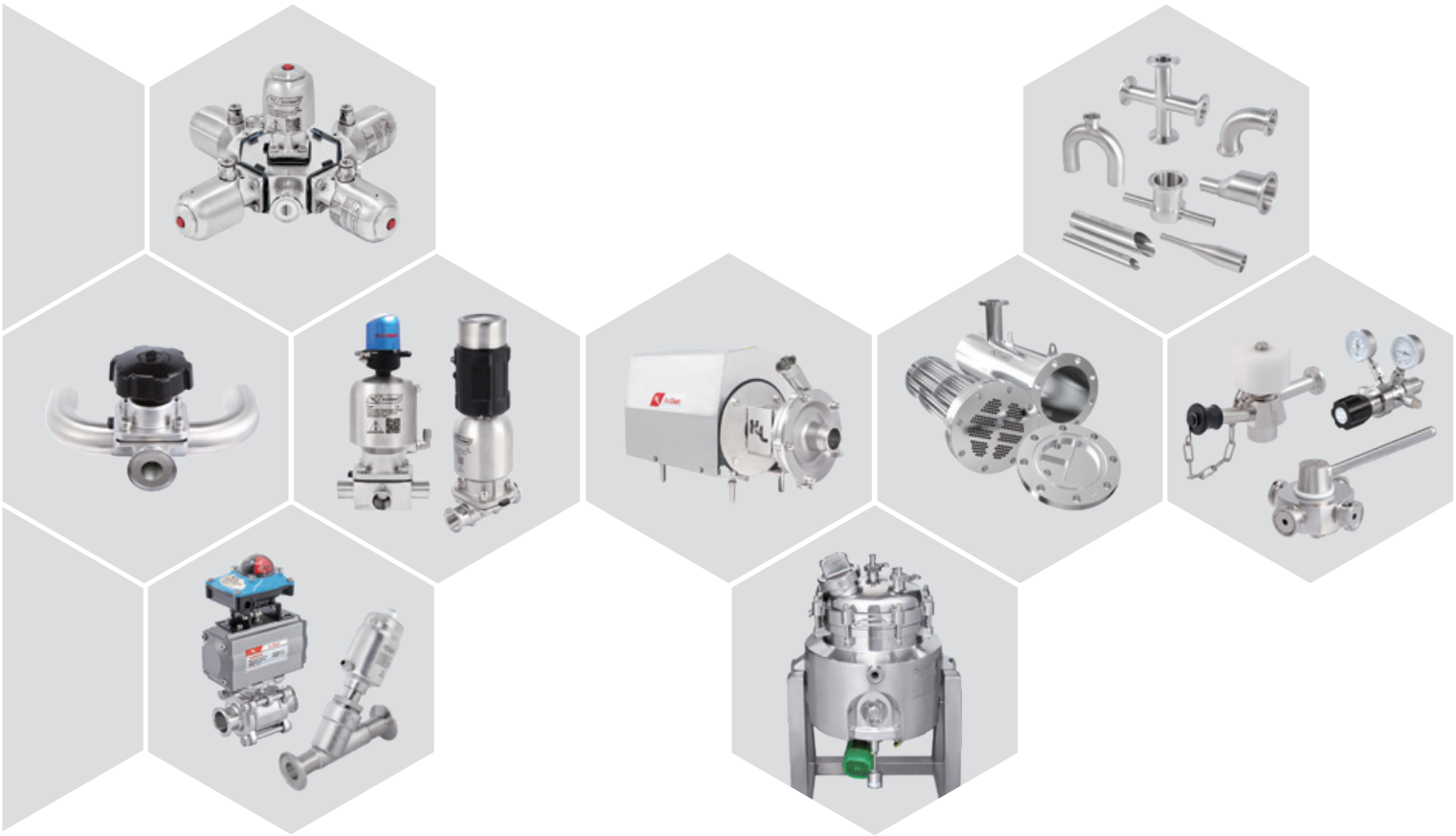

BPE

TUBES & FITTINGS
VALVES & PUMPS
TANKS

ASME BPE-104

ASME BPE-188

























新莱集团 KINGLAI GROUP

索 引

关于新莱

P2 公司概况
P4 新莱成长历程
P6 应用领域
P7 营销网络
P8 自动焊工艺介绍
P10 抛光工艺介绍

ASME BPE 标准

BPE 管道管件

P14 管道管件概述
P18 管道
P19 弯头
P32 三通
P46 四通
P51 大小头
P62 接头
P67 盲板

换热器

P203 应用领域
P204 工作原理
P205 设计特点
P206 技术参数
P207 规格参数

无菌隔膜阀

P72 无菌隔膜阀概况
P82 DV-D 直通型无菌隔膜阀
P96 DV-T 无菌锻造隔膜阀
P106 DV-T 无菌铸造隔膜阀
P112 DV-S 用水点无菌隔膜阀
P116 DV-S U 型弯焊无菌隔膜阀
P118 DV-M 多通道无菌隔膜阀
P119 DV-H SAP/GMP 无菌隔膜阀
P120 DV-I i-body 阀
P121 DV-B 罐底隔膜阀

发酵罐

P210 新莱发酵罐
P212 专业能力
P213 专业认证
P214 产品概述
P215 行业应用
P216 配套组件

P124 其它各类阀门概述

适合洁净用途的泵

P136 产品一览与产品特点
P140 R 系列转子泵
P146 C 系列离心泵
P156 S 系列离心泵
P170 SH 系列高压离心泵
P176 J 系列剪切均质泵
P182 L 系列自吸泵
P188 LP 系列带诱导轮自吸泵
P192 DS 系列旋转正排量双螺杆泵
P195 HL 系列混料系统

泵 车

P226 泵车



卫生流体设备专业制造商

作为全球知名的卫生级不锈钢材料和设备制造企业，我们密切关注客户需求，注重科技与人才的投入，以雄厚的技术实力保证产品的开发与应用，不断完善产品系列。从管道管件到泵阀，从换热器到生物反应器，均通过国内外权威机构的体系和产品认证，包括但不限于 3A, ISO, EHEDG 及生物制药 ASME BPE 等国际标准认证。

BPE-104 BPE-188



昆山新莱洁净应用材料股份有限公司是于 2000 年在江苏省昆山市成立的中外合资企业，已于 2011 年在深圳证券交易所创业板成功上市（股票代码：300260）。经过二十几年的发展已成为多家公司组成的集团化公司，注册资本 5000 万美元，全球员工近 2000 人。

新莱集团主要从事高纯不锈钢为母材的高洁净应用材料研发与专业制造。主要产品包括管道、管件、泵、阀、过滤器、换热器、生物反应器、真空腔体等高洁净设备，同时研发制造超纯气体（UHP）管路系统、超高真空（UHV）系统的关键组件。 产品主要应用在生物医药、食品饮料、半导体等需要严格控制污染的专业领域。

新莱集团产品通过多项国际认证，为客户提供更好的技术支持和解决方案，新莱在 2013 年获得美国 ASME BPE 管道 / 管件双认证，亚洲首家。公司包括无菌隔膜阀、卫生级泵等 8 大类产品通过美国 3A 认证，发酵罐等 8 大类产品通过欧盟 CE 认证，新莱产品通过认证还包括：EHEDG、ASME、TS(GB)、涉水许可证等。产品符合 GB、ASME BPE、DIN、3A、ISO、JIS、BS 、SEMI 等一系列国际标准。

新莱集团根据产品的应用领域进行品牌管理，集团母品牌 KL，食品、医药领域 BioClean、卡套接头 KingLock、真空领域 Advantorr、半导体领域 NanoPure 等。

新莱，洁净材料领导者

新莱集团多年以充分满足客户需求为己任，树立了良好的品牌形象。卓越的管理团队与良好的成长空间，成为国际级高洁净应用材料供应商，在全球食品行业、生物制药、医药行业以及电子洁净领域拥有稳定的高端客户，成就了新莱集团的持续高速增长态势。

1991
中国台湾公司成立

1992
食品系列产品获得美国 3A 认证

1997
中国台湾新莱获得 ISO 9001-2000 认证及 BIS：FM52537

1998
中国台湾新莱量产真空级产品

2000
扩大生产规模，成立昆山公司。

2004
新莱获 ISO 9001-2000 品质认证

2006
扩大规模，江苏昆山新莱厂扩建二期厂房。

2008
新莱获压力管道认证，宝莱获 ISO 认证和 BIS 认证。

2009
ISO14001-2004 认证

2011
深圳交易所上市 (SZSE:300260)；
发酵罐、压力管道获 GB、ASME 认证；
隔膜阀、过滤器、换向阀、管道获 3A 认证；
扩建设第三期厂房 — 昆山合丰工厂。

2012
新莱集团多元化发展

成立昆山公司生产生物反应罐及各种发酵罐；

投资光学镀膜生产设备。

2015

管道获得 EHEDG 认证

2016

管道管件、隔膜阀、球阀、蝶阀、止回阀、泵、发酵罐获得欧洲 CE 认证；

收购美国大型真空闸阀公司 GNB。

2017

成立莱恒洁净应用材料有限公司

通过 ASME BPE 换证审核

2018

收购山东碧海包装材料有限公司

2019

成为美商应材合格供应商；

成功发行可转债募集资金 2.8 亿元，用于建设“应用于半导体行业的超高洁净管阀件生产线技改项目”。

2020

入围苏州市集成电路企业 20 强

参与“新冠疫苗项目”

2021

上海实验室装备协会团体标准起草单位

2022

成立淮安工厂

2023

国家级 5G 工厂；

荣获“鹿城慈善奖”最具爱心捐赠企业荣誉称号；

江苏省省级质量信用 AA 级企业；

成为中国第一套供气系统标准参编单位。

2024

扩建厂房，建立智能仓储

产品应用领域

新莱集团作为目前国内同行业中少数拥有完整技术体系的厂商之一，拥有开发设计、精密机械加工、表面处理、精密焊接、洁净室清洗与包装等一系列核心技术，在国内同行业中处于先进水平。公司产品的加工精度、表面粗糙度、极限真空度等技术指标均达国内外先进水平，成为公司融入国际市场的核心竞争力。

制药 & 个人护理

生物发酵 *Bio-Fermentation*
制药 *Pharmaceutical*
精细化工 *Chemical*
个人护理 *Personal Care*
生命科学 *Life Science*



食品 & 饮料

流体食品 *Fluid Food*
食品添加剂 *Food Additives*
饮料 *Drinks*
乳制品 *Dairy*
酒 *Wines*
水 *Water*



先进电子装备 & 真空应用

半导体及平板显示设备 (*SEMI&FPD*)
太阳能电池 (*Solar*)
通用照明 (*LED*)
工业镀膜 (*Coating*)
超高真空科学仪器 (*UHV R&D Equip*)

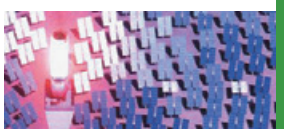

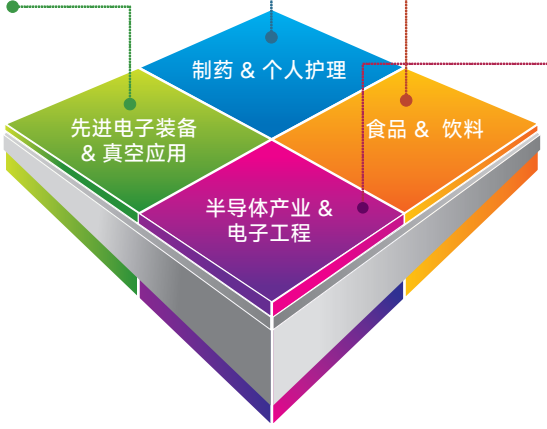

半导体产业 & 电子工程

超纯气体管路系统
UHP Piping system
厂务工程
SP1\SP2(Hook-Up)

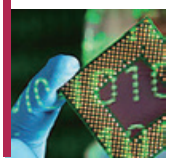

全球营销网络

目前，公司在全球食品行业、医药行业以及电子洁净领域拥有稳定的高端客户。卓越的管理团队与良好的成长空间，成就了新莱应材的持续高速增长态势。国外分公司及代理商从事信赖全球业务的销售与区域经营，主要为各类低功率气动控制阀、流体设备、真空电子洁净设备相关产品营销全球。“有客户的成就，才有新莱的成就”，新莱应材多年以充分满足客户需求为己任，树立了良好的品牌形象。

中国营销总部设于江苏昆山，便于统筹快速交单及信息服务。随着分公司与各省级经销商的陆续设立，实时经营与回馈客户需求，把新莱产品及服务有效的推广到所有需要的地方。





自动焊接工艺

新莱集团产品材质采用标准奥氏体不锈钢 ASTM304/304L 和 316L，抗腐蚀能力更强，且焊接效果好。采用国际先进水平的自动焊接技术，采用轨道自动焊接，既可以提高焊接效率，降低劳动强度，改善劳动环境，又可降低生产成本，保证焊接品质，有效避免焊缝周围出现的局部腐蚀现象。在人们越来越重视食品安全的今天，轨道自动焊接将成为一种趋势。新莱具有多种焊接技术，如 Orbital、TIG、MIG 等卓越的工艺使产品之间达到完美的接合。

真圆度对焊把焊接的影响：

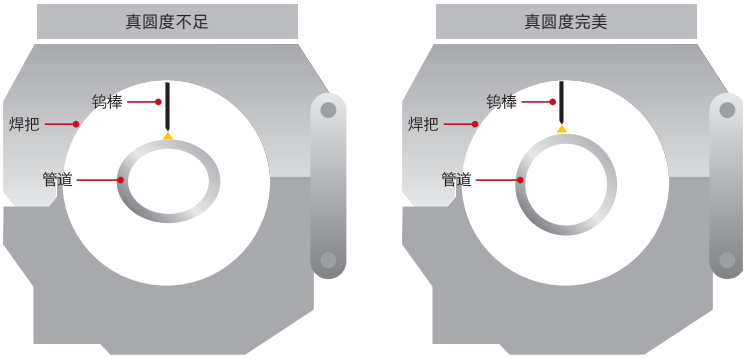

新莱管道轨道自动焊接的作业标准
1. 需使用带直部管件，以利焊把夹具
2. 管件真圆度（ASME BPE 2012 DT-3-1）
3. 管件壁厚精准（ASME BPE 2012 DT-3-1）

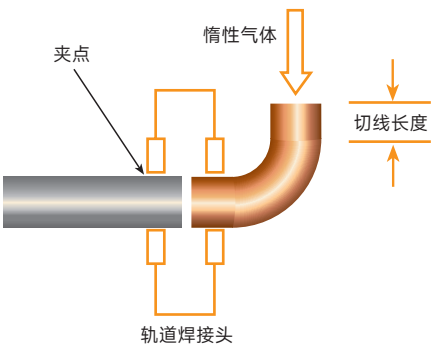

壁厚均匀度对焊把焊接的影响：

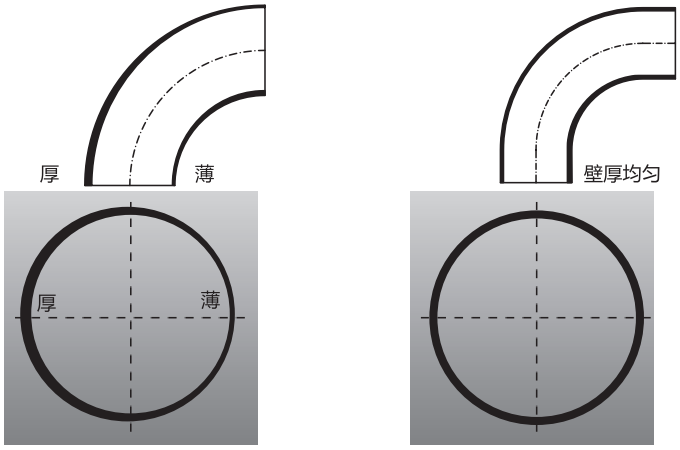

非熔化极（钨极）惰性气体保护焊（TIG 焊）- 轨道自动焊（Otbital）卓越性：

1、脉冲式加热，高温停留时间短、金属冷凝快，易于焊接热敏感材料；
2、热输入小、电弧能量集中、热影响区小，利于薄板焊接；
3、可精确控制热输入及熔池尺寸，适于单面焊双面成形和全位置焊；
4、高频电弧震荡利于细化晶粒、消除气孔，提高接头性能；
5、适合高速焊、提高生产率。

手工焊接缺陷：

1. 裂纹　2. 未融合　3. 未焊透　4. 气孔　5. 咬边　6. 弧坑　7. 夹渣　8. 烧穿
9. 焊瘤、飞溅　10. 成形不均匀　11. 焊缝返修

焊接不良现象	造成的原因	改善措施
焊接未渗透 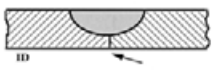	1、电流偏小 2、乌极氧化过度 3、硫含量偏低 4、管壁过厚 5、电源波动	1、适当加大电流或遵循 WPS 2、更换乌极 3、确认管子的硫含量 4、确认管子的壁厚 5、确认电源为稳压状态
焊道表面凹陷 	1、电流过大 2、硫含量过低 3、管壁过薄 4、背吹气压力过小	1、适当减小电流或遵循 WPS 2、确认管子的硫含量 3、确认管子的壁厚 4、适当加大背吹压力
内焊道凹陷 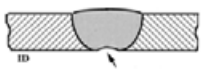	背吹气压力过大	适当减小背吹压力
内焊道氧化 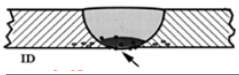	1、保护气中的水氧含量过高 2、管壁上有油污、化学物等脏污 3、背吹气保护不足	1、确认保护气体的纯度 2、清洁管内、外壁 3、加大背吹气流量
错焊接错位 	1、管子的真圆度超差 2、对接管的壁厚不统一 3、点焊时错位	1、确认管口的真圆度 2、确认管子对接处的壁厚差异 3、确认点焊时其去接处是否有落差
焊道气孔 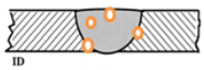	1、产品在焊接前清洁不彻底 2、焊接电流过大，转速过快	1、确认管子焊接的清洁度 2、适当降低转速，减小电流
外焊道氧化过度 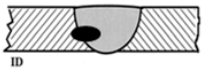	1、焊接环境不清洁 2、外吹气保护不足	1、改善焊接环境 2、确认外吹气保护状况



抛光工艺

新莱集团的洁净级卫生管道选用 2B 的冷轧钢材卷为原材，先进的焊接工艺使焊道完全熔接渗透，杜绝沙眼与杂质，且经过焊道压研，达到内焊道表面无凹陷或突出，完全符合卫生级要求。

机械研磨 (MP)

使用金属抛光轮以精密研磨方式去除表面金属杂质形一个绸缎般光滑的视觉表面。

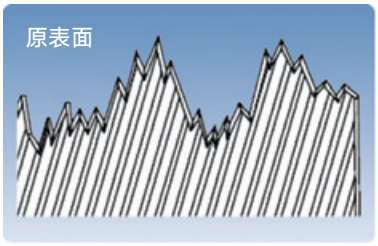

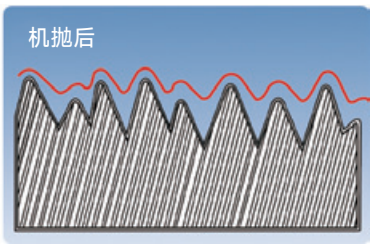

电解抛光 (EP)

通过电抛，去除金属表面的尖刺与平滑凹处，可以改善表面形态及结构，形成一层封闭的氧化铬膜，提高管道的抗腐蚀性。新莱集团产品在做电抛前都先做机械抛光（机械抛光必需是研磨抛光），这样才能使产品表面更光滑，杜绝死角。

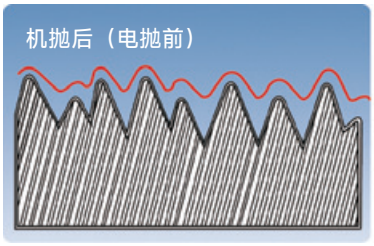

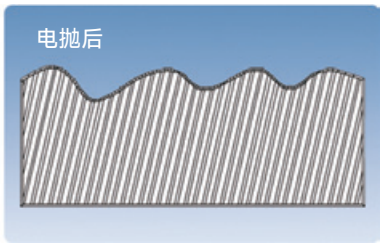

它是装饰不锈钢业常用的用来提高表面光亮度的方式，尽管 Ra 值可能很好，但在电子显微镜下可观察到许多裂缝死角，表面夹杂许多杂质以及研磨颗粒。



光亮退火 (BA)

不锈钢管在线加热至 1050℃后置于氢气保护下快速冷却至 100℃ 以下。一方面消除内部应力，另一方面在管道表面形成一层钝化膜，以提高管道的抗腐蚀能力。

酸洗或钝化 (AP)

管道经过酸洗或钝化，可去除表面残存的颗粒。在产品表面生成一种非常薄的、致密的、覆盖性能良好的、能牢固地附在金属表面上的钝化膜，提高抗腐蚀性。


TOUCH

BPE 管道管件

索 引



P14 管道管件概述

P18 管道

P19 弯头

P32 三通

P46 四通

P51 大小头

P62 接头

P67 盲板

BioClean® 超卫生级管件管道

新莱集团提供食品、奶制品、饮料、个人护理、生物技术和制药加工应用领域所需的专业配件和管件。

产品完全符合卫生标准，卫生型管件和配件内表面光洁度介于 Ra<0.375μm 至 Ra<0.8μm 之间。



品质认证

EHEDG 已授权对符合 EHEDG 卫生设计标准的新莱管道使用 EHEDG 认证标志。认证包括根据 EHEDG 准则中所述的方法对设备的清洁度进行测试。

BPE-104 BPE-188



ASME BPE 标准管件和接头均根据特别严格的质量流程生产。由于使用预制件级管道，所有冷成型管道产品的壁厚保持一致。在冷成型结束后，我们会调整管道产品的尺寸，确保其椭圆度在规定的公差范围内（ASME BPE Table DT-3-1）。

所有产品外观都通过目视检查，真圆度和壁厚公差则通过检测工具来检查。所有的表面处理都通过经校准的表面粗糙度仪来检测平均粗糙度 (Ra)。



产品可追溯性

除了使用来自优质工厂的原料，我们还采用了严格的流程和检查以保证产品制造的一致性和可追溯性。产品标有新莱商标、原材料、炉号、表面粗糙度、口径标准，阀门标有压力等级，证明它已通过完整的质量保障程序。管件包装上标有一个条形码和生产日期，从而保证了高效的物流操作和可追溯性。所有产品装在带有新莱品牌标志的坚固包装内发货，可确保能够完好无损地到达目的地。

卫生级管道尺寸对照表

ISO			3A			DIN(DIN11850)			DIN			ASME BPE			BS			GB		
NOM. Size	OD	T	NOM. Size	OD	T	NOM. Size	OD	T	NOM. Size	OD	T	NOM. Size	OD	T	NOM. Size	OD	T	NOM. Size	OD	T
												1/4"	6.35	0.89						
						DN10	13	1.5	DN10	12	1.5	3/8"	9.53	0.89						
			1/2"	12.7	1.65	DN15	19	1.5	DN15	18	1.5	1/2"	12.7	1.65	1/2"	12.7	1.6	1/2"	12.7	1.5
			3/4"	19.05	1.65	DN20	23	1.5	DN20	22	1.5	3/4"	19.1	1.65	3/4"		1.6	3/4"	19.05	1.5
25	25.0	1.2	1.0"	25.4	1.65	DN25	29	1.5	DN25	28	1.5	1.0"	25.4	1.65	1.0"	25.4	1.6	1.0"	25.4	1.5
32	31.8	1.2				DN32	35	1.5	DN32	34	1.5				1.25"	31.8	1.6	1.25"	31.8	1.5
38	38.0	1.2	1.5"	38.1	1.65							1.5"	38.1	1.65	1.5"	38.1	1.6	1.5"	38.1	1.5
						DN40	41	1.5	DN40	40	1.5									
51	51.0	1.2	2.0"	50.8	1.65	DN50	53	1.5	DN50	52	1.5	2.0"	50.8	1.65	2.0"	50.8	1.6	2.0"	50.8	1.5
63	63.5	1.6	2.5"	63.5	1.65							2.5"	63.5	1.65	2.5"	63.5	1.6	2.5"	63.5	1.5
						DN65	70	2										2.5"	63.5	2
76	76.1	1.6	3.0"	76.2	1.65							3.0"	76.2	1.65	3.0"	76.2	1.6	3.0"	76.2	1.5
						DN80	85	2										3.0"	76.2	2
																		3.5"	88.9	2
101	101.6	2	4.0"	101.6	2.11	DN100	104	2				4.0"	101.6	2.11	4.0"	101.6	2	4.0"	101.6	2
104	104.0	2																4.5"	114.3	2
						DN125	129	2							5.0"	129	2			
129	129.0	2	6.0"	152.4	2.77	DN150	154	2				6.0"	152.4	2.77	6.0"	154	2			
204	204.0	2	8.0"	203.2	2.77	DN200	204	2							8.0"	204	2			
															10.0"	254	2			

高纯度原材料

产品材质采用 316L 高纯度不锈钢，符合 BS EN ISO9001:2000。

化学成份（%）

材质	C	Si	Mn	P	S	Cr	Ni	Mo	N
316L	≤ 0.030	≤ 1.00	≤ 2.00	≤ 0.045	0.005~0.017%	16.0-18.0	10.0-14.0	2.0-3.0	≤ 0.10

产品标准

UNS	无缝管	焊接管	锻件	棒料	板料
S31600/S31603	ASTM A269/270	ASTM A269/270/249	ASTM A182	ASTM A276	ASTM A240

表面处理

新莱独家创新的 MP 及 EP 表面处理技术，BPE 系列产品的内表面粗糙度从 Ra ≤ 0.5μm 到 Ra ≤ 0.375μm，外表面粗糙度为 Ra 0.8μm，新莱电解抛光的最小值可达到 Ra0.12μm。

抛光代码	内表面（ID）			外表面（OD）			ASME BPE 表面处理代码
	最大表面洁净度 Ra		抛光方式	最大表面洁净度 Ra		抛光方式	
	μ-in	μ-m		μ-in	μ-m		
HG	20	0.5	机械抛光（MP）	32	0.8	机械抛光（MP）	SF1
4G	15	0.375	机械抛光（MP）& 电解抛光（EP）	32	0.8	机械抛光（MP）	SF4

锅炉热交换器、 冷凝器用不锈钢管

应用：加热器、 锅炉、 热交换器、 冷凝器

标准：美标 ASTMA249、 ASTMA249、 国标 GB/T 24593、日标 JIS G3463

外径 O.D \ 壁厚 T(mm)		0.8	1	1.2	1.24	1.5	1.65	2	2.11	2.5	3	3.5
inch	mm				18GA		16GA		14GA		12GA	11GA
	9.5	◎	◎	◎	◎	◎	◎					
1/2	12.7	◎	◎	◎	◎	◎	◎					
6/8	15.9	◎	◎	◎	◎	◎	◎	◎	◎	◎		
	16	◎	◎	◎	◎	◎	◎	◎	◎	◎		
	18	●	●	●	●	●	●	●	●	◎		
3/4	19.1	●	●	●	●	●	●	●	●	◎		
	22	●	●	●	●	●	●	●	●	◎		
7/8	22.2	●	●	●	●	●	●	●	●	◎		
	25	●	●	●	●	●	●	●	●	◎		
1	25.4	●	●	●	●	●	●	●	●	◎		
1 1/8	28.58	●	●	●	●	●	●	●	●	◎		
1 1/4	31.8	●	●	●	●	●	●	●	●	◎		
	32	●	●	●	●	●	●	●	●	◎		
	34	●	●	●	●	●	●	●	●	◎		
	35	●	●	●	●	●	●	●	●	◎		
1 1/2	38.1	●	●	●	●	●	●	●	●	◎	◎	
	40	●	●	●	●	●	●	●	●	◎	◎	
	41.3	●	●	●	●	●	●	●	●	◎	◎	
	42.7	●	●	●	●	●	●	●	●	◎	◎	
1 3/4	44.5	●	●	●	●	●	●	●	●	◎	◎	
	48.6	●	●	●	●	●	●	●	●	◎	◎	
2	50.8	●	●	●	●	●	●	●	●	◎	◎	
	52	●	●	●	●	●	●	●	●	◎	◎	
	57	●	●	●	●	●	●	●	●	◎	◎	
2 1/2	63	●	●	●	●	●	●	●	●	◎	◎	
	70	●	●	●	●	●	●	●	●	◎	◎	
3	76.2	●	●	●	●	●	●	●	●	◎	◎	
	85	●	●	●	●	●	●	●	●	◎	◎	
3 1/2	89.1	●	●	●	●	●	●	●	●	◎	◎	
4	101.6	●	●	●	●	●	●	●	●	◎	◎	
	104					◎	◎	◎	◎			
4 1/2	114					◎	◎	◎	◎			

◎ 代表 A269 工艺　● 代表 A249/A269 工艺　◎ 仅内焊道整平工艺

压花形式和长度可定制。

公差

项目 / 标准	外径公差 (mm)		厚度公差 (mm)	长度 (mm)
ASTM A269	>38.1	±0.13	OD<12.7±15.0% OD≥12.7±10.0%	OD<38.1 +3.2 -0.0 OD≥38.1 +4.0 -0.0
	≥38.1 ~ <88.9	±0.25		
	≥88.9 ~ <139.7	±0.38		
	≥139.7 ~ <203.2	±0.76		
	≥203.2 ~ <304.8	±1.01		
	≥304.8 ~ <355.6	±1.26		
ASTM A249	<25.0	±0.10-0.10	±10.0%	OD<50.8 +3.0 -0.0 OD≥50.8 +5.0 -0.0
	≥25.0 ~ ≤40.0	±0.15		
	>40.0 ~ <50.0	±0.20		
	≥50.0 ~ <65.0	±0.25		
	≥65.0 ~ <75.0	±0.30		
	≥75.0 ~ <100	±0.38		
	>100.0 ~ ≤200.0	±038-0.64		
	>200.0 ~ ≤225.0	±0.38-1.14		
GB/T 24593	≤25.0	±0.10	±10.0%	+5.0 -0.0
	>25.0 ~ 40.0	±0.15		
	>40.0 ~ 50.0	±0.20		
	>50.0 ~ 65.0	±0.25		
	>65.0 ~ 75.0	±0.30		
	>75.0 ~ 100	±0.38		
	>100.0 ~ 200.0	±038-0.64		
	>200.0 ~ 225.0	±0.38-1.14		
	>225.0 ~ 305.0	±0.75%D		
JIS G3463	<60.0	±0.25	OD<40.0 T<2mm+0.4-0.0 T≥2mm+20%-0.0 OD>40.0 +22%-0.0	OD≤50.0 +7.0 -0.0 OD>50.0 +10.0 -0.0
	≥60.0 ~ <80.0	±0.30		
	≥80.0 ~ <100.0	±0.40		
	≥100.0 ~ <120.0	±0.40-0.60		
	≥100.0 ~ <120.0	±0.40-0.80		
	≥120.0 ~ <160.0	±0.40-1.20		
	≥160.0 ~ <200.0	±0.40-1.60		

管 道

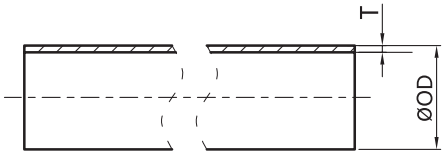



ASME BPE 管道 材料 316L 设计规范：DT-1

NO.	Size	OD×T
558000-000025	1/4"	6.35x0.89
558000-000038	3/8"	9.53x0.89
558000-000050	1/2"	12.7 x 1.65
558000-000075	3/4"	19.05x1.65
558000-000100	1"	25.4x1.65
558000-000150	1.5"	38.1x1.65
558000-000200	2"	50.8x1.65
558000-000250	2.5"	63.5x1.65
558000-000300	3"	76.2x1.65
558000-000400	4"	101.6x2.11
558000-000600	6"	152.4x2.77

弯 头

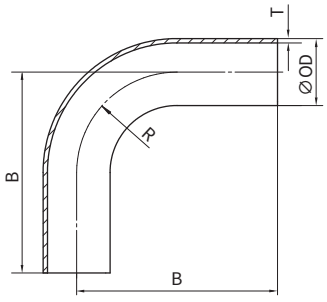



焊式 90 度长弯头　5506102-00000　设计规范：DT-4.1.1-1

NO.	Size	OD×T	B	R
5506102-000025	1/4"	6.35x0.89	66.68	14.3
5506102-000038	3/8"	9.53x0.89	66.68	28.58
5506102-000050	1/2"	12.7x1.65	76.2	28.58
5506102-000075	3/4"	19.05x1.65	76.2	28.58
5506102-000100	1"	25.4x1.65	76.2	38.1
5506102-000150	1.5"	38.1x1.65	95.25	57.15
5506102-000200	2"	50.8x1.65	120.65	76.2
5506102-000250	2.5"	63.5x1.65	139.7	95.25
5506102-000300	3"	76.2x1.65	158.75	114.3
5506102-000400	4"	101.6x2.11	203.2	152.4
5506102-000600	6"	152.4x2.77	292.1	228.6

弯 头

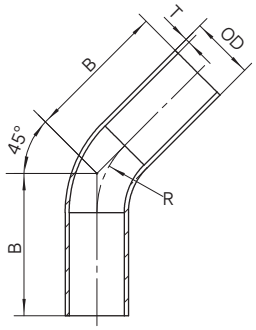



焊式 45 度长弯头 5506103-00000 设计规范：DT-4.1.1-4

NO.	Size	OD×T	B	R
5506103-000025	1/4"	6.35x0.89	50.8	14.3
5506103-000038	3/8"	9.53x0.89	50.8	28.58
5506103-000050	1/2"	12.7x1.65	57.15	28.58
5506103-000075	3/4"	19.05x1.65	57.15	28.58
5506103-000100	1"	25.4x1.65	57.15	38.1
5506103-000150	1.5"	38.1x1.65	63.5	57.15
5506103-000200	2"	50.8x1.65	76.2	76.2
5506103-000250	2.5"	63.5x1.65	85.73	95.25
5506103-000300	3"	76.2x1.65	92.08	114.3
5506103-000400	4"	101.6x2.11	114.3	152.4
5506103-000600	6"	152.4x2.77	158.75	228.6

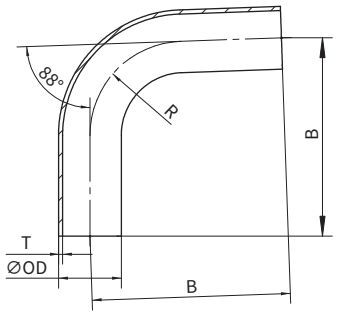



焊式 88 度长弯头 5506A02-00000 设计规范： DT-4.1.1-9

NO.	Size	OD×T	B	R
5506A02-000025	1/4"	6.35x0.89	68.58	14.3
5506A02-000038	3/8"	9.53x0.89	68.58	28.6
5506A02-000050	1/2"	12.7x1.65	77.85	28.6
5506A02-000075	3/4"	19.05x1.65	77.85	28.6
5506A02-000100	1"	25.4x1.65	77.47	38.1
5506A02-000150	1.5"	38.1x1.65	96.52	57.2
5506A02-000200	2"	50.8x1.65	122.17	76.2
5506A02-000250	2.5"	63.5x1.65	141.22	95.3
5506A02-000300	3"	76.2x1.65	160.27	114.3
5506A02-000400	4"	101.6x2.11	204.85	152.4
5506A02-000600	6"	152.4	2.77	228.6

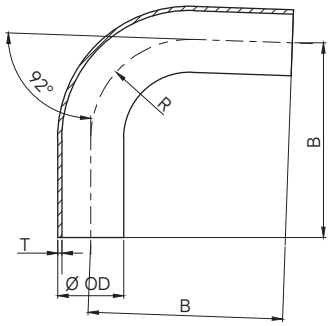



焊式 92 度长弯头　5506B02-00000　设计规范：DT-4.1.1-10

NO.	Size	OD×T	B	R
5506B02-000025	1/4"	6.35x0.89	64.26	14.3
5506B02-000038	3/8"	9.53x0.89	64.26	28.58
5506B02-000050	1/2"	12.7x1.65	78.21	28.58
5506B02-000075	3/4"	19.05x1.65	81.39	28.58
5506B02-000100	1"	25.4x1.65	85.05	38.1
5506B02-000150	1.5"	38.1x1.65	109.55	57.15
5506B02-000200	2"	50.8x1.65	140.43	76.2
5506B02-000250	2.5"	63.5x1.65	165.17	95.25
5506B02-000300	3"	76.2x1.65	189.91	114.3
5506B02-000400	4"	101.6x2.11	245.28	152.4
5506B02-000600	6"	152.4x2.77	356.02	228.6

弯 头

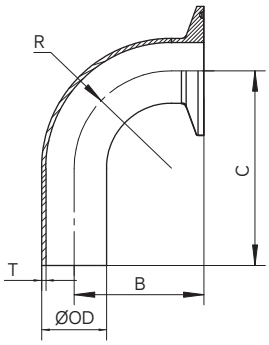



单夹式 90 度短弯头　5506302-00000　设计规范：DT-4.1.1-2

NO.	Size	OD×T	B	C	R
5506302-000025	1/4"	6.35x0.89	41.28	66.68	14.3
5506302-000038	3/8"	9.53x0.89	41.28	66.68	28.58
5506302-000050	1/2"	12.7x1.65	41.28	76.2	28.58
5506302-000075	3/4"	19.05x1.65	41.28	76.2	28.58
5506302-000100	1"	25.4x1.65	50.8	76.2	38.1
5506302-000150	1.5"	38.1x1.65	69.85	95.25	57.15
5506302-000200	2"	50.8x1.65	88.9	120.65	76.2
5506302-000250	2.5"	63.5x1.65	107.95	139.7	95.25
5506302-000300	3"	76.2x1.65	127	158.75	114.3
5506302-000400	4"	101.6x2.11	168.28	203.2	152.4
5506302-000600	6"	152.4x2.77	266.7	292.1	228.6

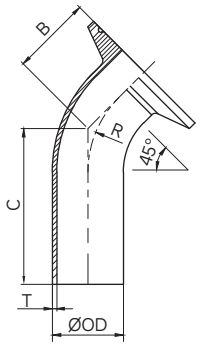



单夹式 45 度长弯头　5506303-00000　设计规范：DT-4.1.1-5

NO.	Size	OD×T	B	C	R
5506303-000025	1/4"	6.35x0.89	25.4	50.8	14.3
5506303-000038	3/8"	9.53x0.89	25.4	50.8	28.58
5506303-000050	1/2"	12.7x1.65	25.4	57.15	28.58
5506303-000075	3/4"	19.05x1.65	25.4	57.15	28.58
5506303-000100	1"	25.4x1.65	28.58	57.15	38.1
5506303-000150	1.5"	38.1x1.65	36.53	63.5	57.15
5506303-000200	2"	50.8x1.65	44.45	76.2	76.2
5506303-000250	2.5"	63.5x1.65	52.4	85.73	95.25
5506303-000300	3"	76.2x1.65	60.33	92.08	114.3
5506303-000400	4"	101.6x2.11	79.38	114.3	152.4
5506303-000600	6"	152.4x2.77	133.35	158.75	228.6

弯 头

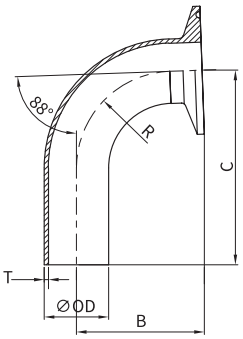



单夹式 88 度长弯头 5506A21-000000

NO.	Size	OD×T	B	C	R
5506A21-000050	1/2"	12.7x1.65	43	76.6	28.6
5506A21-000075	3/4"	19.05x1.65	43	76.5	28.6
5506A21-000100	1"	25.4x1.65	52.1	76.6	38.1
5506A21-000150	1.5"	38.1x1.65	71.2	95.7	57.2
5506A21-000200	2"	50.8x1.65	90.4	121.1	76.2
5506A21-000250	2.5"	63.5x1.65	109.5	140.1	95.3
5506A21-000300	3"	76.2x1.65	128.5	159.1	114.3
5506A21-000400	4"	101.6x2.11	167	203.7	152.4

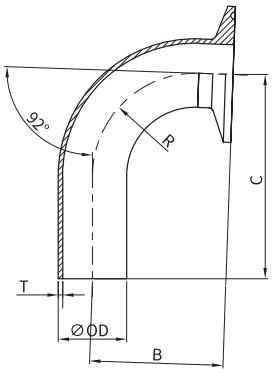



单夹式 92 度长弯头 5506B21-000000

NO.	Size	OD×T	B	C	R
5506B21-000050	1/2"	12.7x1.65	39.6	75.7	28.6
5506B21-000075	3/4"	19.05x1.65	39.6	75.7	28.6
5506B21-000100	1"	25.4x1.65	49.5	75.7	38.1
5506B21-000150	1.5"	38.1x1.65	68.5	94.8	57.2
5506B21-000200	2"	50.8x1.65	87.3	120.2	76.2
5506B21-000250	2.5"	63.5x1.65	106.4	139.2	95.3
5506B21-000300	3"	76.2x1.65	125.4	158.2	114.3
5506B21-000400	4"	101.6x2.11	166.4	202.6	152.4

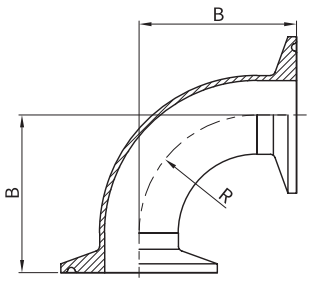



夹式 90 度短弯头　5506200-00000　设计规范：DT-4.1.1-3

NO.	Size	OD×T	B	R
5506200-000025	1/4"	6.35x0.89	41.28	14.3
5506200-000038	3/8"	9.53x0.89	41.28	28.58
5506200-000050	1/2"	12.7x1.65	41.28	28.58
5506200-000075	3/4"	19.05x1.65	41.28	28.58
5506200-000100	1"	25.4x1.65	50.8	38.1
5506200-000150	1.5"	38.1x1.65	69.85	57.15
5506200-000200	2"	50.8x1.65	88.9	76.2
5506200-000250	2.5"	63.5x1.65	107.95	95.25
5506200-000300	3"	76.2x1.65	127	114.3
5506200-000400	4"	101.6x2.11	168.28	152.4
5506200-000600	6"	152.4x2.77	266.7	228.6

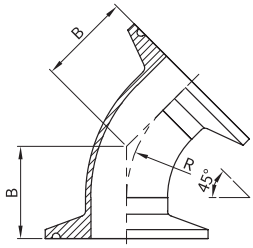



夹式 45 度短弯头　5506201-00000　设计规范：DT-4.1.1-6

NO.	Size	OD×T	B	R
5506201-000025	1/4"	6.35x0.89	25.4	14.3
5506201-000038	3/8"	9.53x0.89	25.4	28.58
5506201-000050	1/2"	12.7x1.65	25.4	28.58
5506201-000075	3/4"	19.05x1.65	25.4	28.58
5506201-000100	1"	25.4x1.65	28.58	38.1
5506201-000150	1.5"	38.1x1.65	36.53	57.15
5506201-000200	2"	50.8x1.65	44.45	76.2
5506201-000250	2.5"	63.5x1.65	52.4	95.25
5506201-000300	3"	76.2x1.65	60.33	114.3
5506201-000400	4"	101.6x2.11	79.38	152.4
5506201-000600	6"	152.4x2.77	133.35	228.6

弯 头

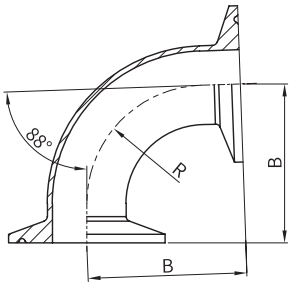



夹式 88 度短弯头 5506A30-0000

NO.	Size	OD×T	B	R
5506A30-000050	1/2"	12.7x1.65	41.7	28.6
5506A30-000075	3/4"	19.05x1.65	41.7	28.6
5506A30-000100	1"	25.4x1.65	51.2	38.1
5506A30-000150	1.5"	38.1x1.65	70.3	57.2
5506A30-000200	2"	50.8x1.65	89.3	76.2
5506A30-000250	2.5"	63.5x1.65	108.4	95.3
5506A30-000300	3"	76.2x1.65	127.4	114.3
5506A30-000400	4"	101.6x2.11	168.8	152.4

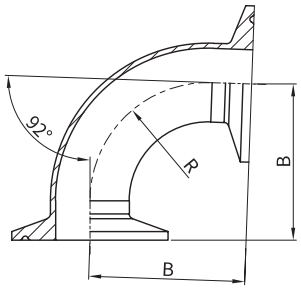



夹式 92 度短弯头 5506B30-0000

NO.	Size	OD×T	B	R
5506B30-000050	1/2"	12.7x1.65	40.9	28.6
5506B30-000075	3/4"	19.05x1.65	40.9	28.6
5506B30-000100	1"	25.4x1.65	50.3	38.1
5506B30-000150	1.5"	38.1x1.65	69.4	57.2
5506B30-000200	2"	50.8x1.65	88.4	76.2
5506B30-000250	2.5"	63.5x1.65	107.5	95.3
5506B30-000300	3"	76.2x1.65	126.5	114.3
5506B30-000400	4"	101.6x2.11	167.7	152.4

弯 头

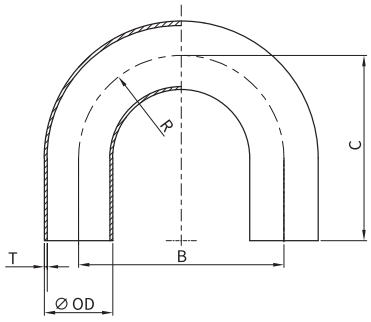



焊式 180 度 U 型长弯头　5506107-00000　设计规范：DT-4.1.1-7

NO.	Size	OD×T	B	C	R
5506107-000050	1/2"	12.7x1.65	114.3	76.2	57.15
5506107-000075	3/4"	19.05x1.65	114.3	76.2	57.15
5506107-000100	1"	25.4x1.65	76.2	76.2	38.1
5506107-000150	1.5"	38.1x1.65	114.3	114.3	57.15
5506107-000200	2"	50.8x1.65	152.4	127	76.2
5506107-000250	2.5"	63.5x1.65	190.5	146.05	95.25
5506107-000300	3"	76.2x1.65	228.6	165.1	114.3
5506107-000400	4"	101.6x2.11	304.8	215.9	152.4
5506107-000600	6"	152.4x2.77	457.2	292.1	228.6

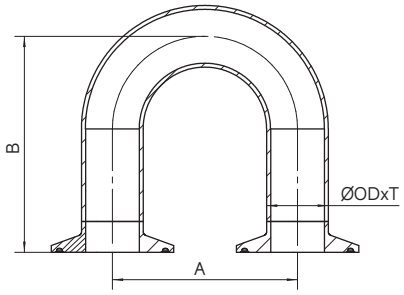



双夹式 180 度 U 型弯头　5506312-000000　设计规范：DT-4.1.1-8

NO.	Size	OD×T	A	B
5506312-000050	1/2"	12.7x1.65	114.3	88.9
5506312-000075	3/4"	19.05x1.65	114.3	88.9
5506312-000100	1"	25.4x1.65	76.2	88.9
5506312-000150	1.5"	38.1x1.65	114.3	127
5506312-000200	2"	50.8x1.65	152.4	139.7
5506312-000250	2.5"	63.5x1.65	190.5	158.75
5506312-000300	3"	76.2x1.65	228.6	177.8
5506312-000400	4"	101.6x2.11	304.8	231.78
5506312-000600	6"	152.4x2.77	457.2	330.2

弯 头

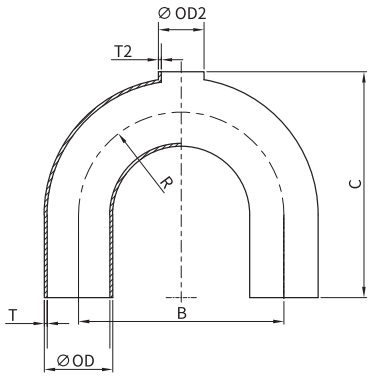



焊式 180 度 U 型短切弯头　5506009-00000

NO.	Size	OD×T	OD2×T2	B	C	R
5506009-075075	3/4"X3/4"	19.05x1.65	19.05x1.65	114.3	86.3	57.2
5506009-100050	1"X1/2"	25.4x1.65	12.7x1.65	76.2	89.4	38.1
5506009-100075	1"X3/4"	25.4x1.65	19.05x1.65	76.2	89.4	38.1
5506009-100100	1"X1"	25.4x1.65	25.4x1.65	76.2	89.4	38.1
5506009-150050	1.5"X1/2"	38.1x1.65	12.7x1.65	152.4	135.6	76.2
5506009-150075	1.5"X3/4"	38.1x1.65	19.05x1.65	152.4	135.6	76.2
5506009-150100	1.5"X1"	38.1x1.65	25.4x1.65	152.4	136	76.2
5506009-150150	1.5"X1.5"	38.1x1.65	38.1x1.65	152.4	136	76.2
5506009-200050	2"X1/2"	50.8x1.65	12.7x1.65	152.4	153.9	76.2
5506009-200075	2"X3/4"	50.8x1.65	19.05x1.65	152.4	153.9	76.2
5506009-200100	2"X1"	50.8x1.65	25.4x1.65	152.4	155.7	76.2
5506009-200150	2"X1.5"	50.8x1.65	38.1x1.65	152.4	155.7	76.2
5506009-200200	2"X2"	50.8x1.65	50.8x1.65	152.4	155.7	76.2
5506009-250050	2.5"X1/2"	63.5x1.65	12.7x1.65	190.5	179.4	95.3
5506009-250075	2.5"X3/4"	63.5x1.65	19.05x1.65	190.5	179.4	95.3
5506009-250100	2.5"X1"	63.5x1.65	25.4x1.65	190.5	181.3	95.3
5506009-250150	2.5"X1.5"	63.5x1.65	38.1x1.65	190.5	181.3	95.3
5506009-250200	2.5"X2"	63.5x1.65	50.8x1.65	190.5	181.3	95.3
5506009-250250	2.5"X2.5"	63.5x1.65	63.5x1.65	190.5	181.3	95.3
5506009-300050	3"X1/2"	76.2x1.65	12.7x1.65	228.6	204.7	114.3
5506009-300075	3"X3/4"	76.2x1.65	19.05x1.65	228.6	204.7	114.3
5506009-300100	3"X1"	76.2x1.65	25.4x1.65	228.6	206.6	114.3
5506009-300150	3"X1.5"	76.2x1.65	38.1x1.65	228.6	206.6	114.3
5506009-300200	3"X2"	76.2x1.65	50.8x1.65	228.6	206.6	114.3
5506009-300250	3"X2.5"	76.2x1.65	63.5x1.65	228.6	206.6	114.3
5506009-300300	3"X3"	76.2x1.65	76.2x1.65	228.6	206.6	114.3
5506009-400050	4"X1/2"	101.6x2.11	12.7x1.65	304.8	268.2	152.4
5506009-400075	4"X3/4"	101.6x2.11	19.05x1.65	304.8	268.2	152.4
5506009-400100	4"X1"	101.6x2.11	25.4x1.65	304.8	270.1	152.4
5506009-400150	4"X1.5"	101.6x2.11	38.1x1.65	304.8	270.1	152.4
5506009-400200	4"X2"	101.6x2.11	50.8x1.65	304.8	270.1	152.4
5506009-400250	4"X2.5"	101.6x2.11	63.5x1.65	304.8	270.1	152.4
5506009-400300	4"X3"	101.6x2.11	76.2x1.65	304.8	270.1	152.4
5506009-400400	4"X4"	101.6x2.11	101.6x2.11	304.8	270.1	152.4

弯 头

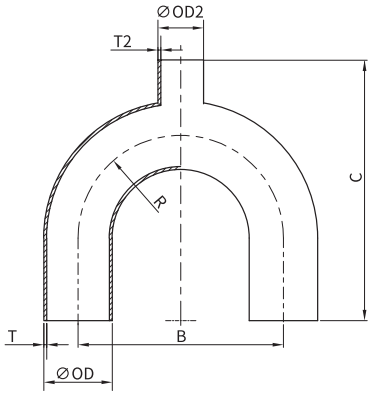



焊式 180 度 U 型弯头　5506109-00000

NO.	Size	OD×T	OD2×T2	B	C	R
5506109-075075	3/4"X1/2"	19.05x1.65	12.7x1.65	114.3	105.4	57.2
5506109-075075	3/4"X3/4"	19.05x1.65	19.05x1.65	114.3	105.4	57.2
5506109-100050	1"X1/2"	25.4x1.65	12.7x1.65	76.2	108.5	38.1
5506109-100075	1"X3/4"	25.4x1.65	19.05x1.65	76.2	108.5	38.1
5506109-100100	1"X1"	25.4x1.65	25.4x1.65	76.2	108.5	38.1
5506109-150050	1.5"X1/2"	38.1x1.65	12.7x1.65	114.3	173.7	57.2
5506109-150075	1.5"X3/4"	38.1x1.65	19.05x1.65	114.3	173.7	57.2
5506109-150100	1.5"X1"	38.1x1.65	25.4x1.65	114.3	174.1	57.2
5506109-150150	1.5"X1.5"	38.1x1.65	38.1x1.65	114.3	174.1	57.2
5506109-200050	2"X1/2"	50.8x1.65	12.7x1.65	152.4	204.7	76.2
5506109-200075	2"X3/4"	50.8x1.65	19.05x1.65	152.4	204.7	76.2
5506109-200100	2"X1"	50.8x1.65	25.4x1.65	152.4	206.5	76.2
5506109-200150	2"X1.5"	50.8x1.65	38.1x1.65	152.4	206.5	76.2
5506109-200200	2"X2"	50.8x1.65	50.8x1.65	152.4	206.5	76.2
5506109-250050	2.5"X1/2"	63.5x1.65	12.7x1.65	190.5	230.3	95.3
5506109-250075	2.5"X3/4"	63.5x1.65	19.05x1.65	190.5	230.3	95.3
5506109-250100	2.5"X1"	63.5x1.65	25.4x1.65	190.5	232.2	95.3
5506109-250150	2.5"X1.5"	63.5x1.65	38.1x1.65	190.5	232.2	95.3
5506109-250200	2.5"X2"	63.5x1.65	50.8x1.65	190.5	232.2	95.3
5506109-250250	2.5"X2.5"	63.5x1.65	63.5x1.65	190.5	232.2	95.3
5506109-300050	3"X1/2"	76.2x1.65	12.7x1.65	228.6	255.5	114.3
5506109-300075	3"X3/4"	76.2x1.65	19.05x1.65	228.6	255.5	114.3
5506109-300100	3"X1"	76.2x1.65	25.4x1.65	228.6	257.4	114.3
5506109-300150	3"X1.5"	76.2x1.65	38.1x1.65	228.6	257.4	114.3
5506109-300200	3"X2"	76.2x1.65	50.8x1.65	228.6	257.4	114.3
5506109-300250	3"X2.5"	76.2x1.65	63.5x1.65	228.6	257.4	114.3
5506109-300300	3"X3"	76.2x1.65	76.2x1.65	228.6	257.4	114.3
5506109-400050	4"X1/2"	101.6x2.11	12.7x1.65	304.8	331.7	152.4
5506109-400075	4"X3/4"	101.6x2.11	19.05x1.65	304.8	331.7	152.4
5506109-400100	4"X1"	101.6x2.11	25.4x1.65	304.8	333.6	152.4
5506109-400150	4"X1.5"	101.6x2.11	38.1x1.65	304.8	333.6	152.4
5506109-400200	4"X2"	101.6x2.11	50.8x1.65	304.8	333.6	152.4
5506109-400250	4"X2.5"	101.6x2.11	63.5x1.65	304.8	333.6	152.4
5506109-400300	4"X3"	101.6x2.11	76.2x1.65	304.8	333.6	152.4
5506109-400400	4"X4"	101.6x2.11	101.6x2.11	304.8	333.6	152.4

弯 头

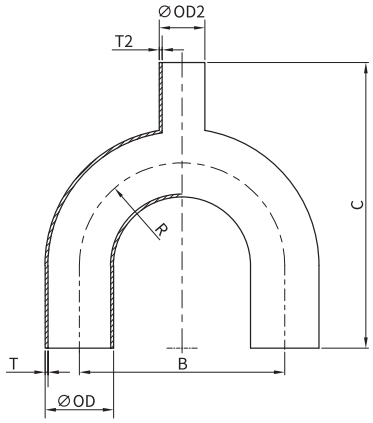



焊式 180 度 U 型长弯头　5506113-00000

NO.	Size	OD×T	OD2×T2	B	C	R
5506113-075075	3/4"X3/4"	19.05x1.65	19.05x1.65	114.3	126.8	57.2
5506113-100050	1"X1/2"	25.4x1.65	12.7x1.65	76.2	130.2	38.1
5506113-100075	1"X3/4"	25.4x1.65	19.05x1.65	76.2	130.2	38.1
5506113-100100	1"X1"	25.4x1.65	25.4x1.65	76.2	130.2	38.1
5506113-150050	1.5"X1/2"	38.1x1.65	12.7x1.65	114.3	174.6	76.2
5506113-150075	1.5"X3/4"	38.1x1.65	19.05x1.65	114.3	174.6	76.2
5506113-150100	1.5"X1"	38.1x1.65	25.4x1.65	114.3	174.6	76.2
5506113-150150	1.5"X1.5"	38.1x1.65	38.1x1.65	152.4	174.6	76.2
5506113-200050	2"X1/2"	50.8x1.65	12.7x1.65	152.4	193.6	76.2
5506113-200075	2"X3/4"	50.8x1.65	19.05x1.65	152.4	193.6	76.2
5506113-200100	2"X1"	50.8x1.65	25.4x1.65	152.4	193.6	76.2
5506113-200150	2"X1.5"	50.8x1.65	38.1x1.65	152.4	193.6	76.2
5506113-200200	2"X2"	50.8x1.65	50.8x1.65	152.4	193.6	76.2
5506113-250050	2.5"X1/2"	63.5x1.65	12.7x1.65	190.5	219.1	95.3
5506113-250075	2.5"X3/4"	63.5x1.65	19.05x1.65	190.5	219.1	95.3
5506113-250100	2.5"X1"	63.5x1.65	25.4x1.65	190.5	219.1	95.3
5506113-250150	2.5"X1.5"	63.5x1.65	38.1x1.65	190.5	219.1	95.3
5506113-250200	2.5"X2"	63.5x1.65	50.8x1.65	190.5	219.1	95.3
5506113-250250	2.5"X2.5"	63.5x1.65	63.5x1.65	190.5	219.1	95.3
5506113-300050	3"X1/2"	76.2x1.65	12.7x1.65	228.6	244.5	114.3
5506113-300075	3"X3/4"	76.2x1.65	19.05x1.65	228.6	244.5	114.3
5506113-300100	3"X1"	76.2x1.65	25.4x1.65	228.6	244.5	114.3
5506113-300150	3"X1.5"	76.2x1.65	38.1x1.65	228.6	244.5	114.3
5506113-300200	3"X2"	76.2x1.65	50.8x1.65	228.6	244.5	114.3
5506113-300250	3"X2.5"	76.2x1.65	63.5x1.65	228.6	244.5	114.3
5506113-300300	3"X3"	76.2x1.65	76.2x1.65	228.6	244.5	114.3
5506113-400050	4"X1/2"	101.6x2.11	12.7x1.65	304.8	308	152.4
5506113-400075	4"X3/4"	101.6x2.11	19.05x1.65	304.8	308	152.4
5506113-400100	4"X1"	101.6x2.11	25.4x1.65	304.8	308	152.4
5506113-400150	4"X1.5"	101.6x2.11	38.1x1.65	304.8	308	152.4
5506113-400200	4"X2"	101.6x2.11	50.8x1.65	304.8	314.5	152.4
5506113-400250	4"X2.5"	101.6x2.11	63.5x1.65	304.8	314.5	152.4
5506113-400300	4"X3"	101.6x2.11	76.2x1.65	304.8	314.5	152.4

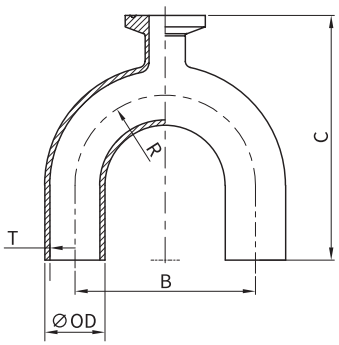



单夹式 180 度 U 型弯头　5506309-00000

NO.	Size	OD×T	OD2×T2	B	C	R
5506309-075075	3/4"X3/4"	19.05x1.65	19.05x1.65	114.3	99	57.2
5506309-100050	1"X1/2"	25.4x1.65	12.7x1.65	76.2	102.1	38.1
5506309-100075	1"X3/4"	25.4x1.65	19.05x1.65	76.2	102.1	38.1
5506309-100100	1"X1"	25.4x1.65	25.4x1.65	76.2	102.1	38.1
5506309-150050	1.5"X1/2"	38.1x1.65	12.7x1.65	114.3	148.3	57.2
5506309-150075	1.5"X3/4"	38.1x1.65	19.05x1.65	114.3	148.3	57.2
5506309-150100	1.5"X1"	38.1x1.65	25.4x1.65	114.3	148.5	57.2
5506309-150150	1.5"X1.5"	38.1x1.65	38.1x1.65	114.3	148.5	57.2
5506309-200050	2"X1/2"	50.8x1.65	12.7x1.65	152.4	166.6	76.2
5506309-200075	2"X3/4"	50.8x1.65	19.05x1.65	152.4	166.6	76.2
5506309-200100	2"X1"	50.8x1.65	25.4x1.65	152.4	168.4	76.2
5506309-200150	2"X1.5"	50.8x1.65	38.1x1.65	152.4	168.4	76.2
5506309-200200	2"X2"	50.8x1.65	50.8x1.65	152.4	168.4	76.2
5506309-250050	2.5"X1/2"	63.5x1.65	12.7x1.65	190.5	192.1	95.3
5506309-250075	2.5"X3/4"	63.5x1.65	19.05x1.65	190.5	192.1	95.3
5506309-250100	2.5"X1"	63.5x1.65	25.4x1.65	190.5	194	95.3
5506309-250150	2.5"X1.5"	63.5x1.65	38.1x1.65	190.5	194	95.3
5506309-250200	2.5"X2"	63.5x1.65	50.8x1.65	190.5	194	95.3
5506309-250250	2.5"X2.5"	63.5x1.65	63.5x1.65	190.5	194	95.3
5506309-300050	3"X1/2"	76.2x1.65	12.7x1.65	228.6	217.4	114.3
5506309-300075	3"X3/4"	76.2x1.65	19.05x1.65	228.6	217.4	114.3
5506309-300100	3"X1"	76.2x1.65	25.4x1.65	228.6	219.3	114.3
5506309-300150	3"X1.5"	76.2x1.65	38.1x1.65	228.6	219.3	114.3
5506309-300200	3"X2"	76.2x1.65	50.8x1.65	228.6	219.3	114.3
5506309-300250	3"X2.5"	76.2x1.65	63.5x1.65	228.6	219.3	114.3
5506309-300300	3"X3"	76.2x1.65	76.2x1.65	228.6	219.3	114.3
5506309-400050	4"X1/2"	101.6x2.11	12.7x1.65	304.8	280.9	152.4
5506309-400075	4"X3/4"	101.6x2.11	19.05x1.65	304.8	280.9	152.4
5506309-400100	4"X1"	101.6x2.11	25.4x1.65	304.8	282.8	152.4
5506309-400150	4"X1.5"	101.6x2.11	38.1x1.65	304.8	282.8	152.4
5506309-400200	4"X2"	101.6x2.11	50.8x1.65	304.8	282.8	152.4
5506309-400250	4"X2.5"	101.6x2.11	63.5x1.65	304.8	282.8	152.4
5506309-400300	4"X3"	101.6x2.11	76.2x1.65	304.8	282.8	152.4
5506309-400400	4"X4"	101.6x2.11	101.6x2.11	304.8	285.9	152.4

三 通

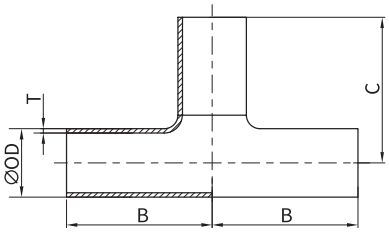



焊式同径三通 5503102-000000 设计规范：DT-4.1.2-1

NO.	Size	OD×T	B	C
5503102-000025	1/4"	6.35x0.89	44.5	44.5
5503102-000038	3/8"	9.53x0.89	44.5	44.5
5503102-000050	1/2"	12.7x1.65	47.6	47.6
5503102-000075	3/4"	19.05x1.65	50.8	50.8
5503102-000100	1"	25.4x1.65	54.0	54.0
5503102-000150	1.5"	38.1x1.65	60.3	60.3
5503102-000200	2"	50.8x1.65	73.0	73.0
5503102-000250	2.5"	63.5x1.65	79.4	79.4
5503102-000300	3"	76.2x1.65	85.7	85.7
5503102-000400	4"	101.6x2.11	104.8	104.8
5503102-000600	6"	152.4x2.77	142.9	142.9

三 通

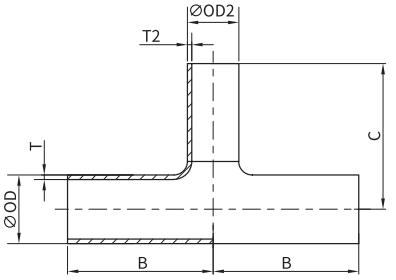



焊式异径三通　5503102-000001　设计规范：DT-4.1.2-6

NO.	Size	OD×T	OD2×T2	B	C
5503102-050025	1/2"X1/4"	12.7x1.65	6.35x0.89	47.6	47.6
5503102-050038	1/2"X3/8"	12.7x1.65	9.53x0.89	47.6	47.6
5503102-075025	3/4"X1/4"	19.05x1.65	6.35x0.89	50.8	50.8
5503102-075038	3/4"X3/8"	19.05x1.65	9.53x0.89	50.8	50.8
5503102-075050	3/4"X1/2"	19.05x1.65	12.7x1.65	50.8	50.8
5503102-100025	1"X1/4"	25.4x1.65	6.35x0.89	54	54
5503102-100038	1"X3/8"	25.4x1.65	9.53x0.89	54	54
5503102-100050	1"X1/2"	25.4x1.65	12.7x1.65	54	54
5503102-100075	1"X3/4"	25.4x1.65	19.05x1.65	54	54
5503102-150025	1.5"X1/4"	38.1x1.65	6.35x0.89	60.3	60.3
5503102-150038	1.5"X3/8"	38.1x1.65	9.53x0.89	60.3	60.3
5503102-150050	1.5"X1/2"	38.1x1.65	12.7x1.65	60.3	60.3
5503102-150075	1.5"X3/4"	38.1x1.65	19.05x1.65	60.3	60.3
5503102-150100	1.5"X1"	38.1x1.65	25.4x1.65	60.3	60.3
5503102-200025	2"X1/4"	50.8x1.65	6.35x0.89	73	66.7
5503102-200038	2"X3/8"	50.8x1.65	9.53x0.89	73	66.7
5503102-200050	2"X1/2"	50.8x1.65	12.7x1.65	73	66.7
5503102-200075	2"X3/4"	50.8x1.65	19.05x1.65	73	66.7
5503102-200100	2"X1"	50.8x1.65	25.4x1.65	73	66.7
5503102-200150	2"X1.5"	50.8x1.65	38.1x1.65	73	66.7
5503102-250025	2.5"X1/4"	63.5X1.65	6.35x0.89	79.4	73
5503102-250038	2.5"X3/8"	63.5X1.65	9.53x0.89	79.4	73
5503102-250050	2.5"X1/2"	63.5X1.65	12.7x1.65	79.4	73
5503102-250075	2.5"X3/4"	63.5X1.65	19.05x1.65	79.4	73
5503102-250100	2.5"X1"	63.5X1.65	25.4x1.65	79.4	73
5503102-250150	2.5"X1.5"	63.5X1.65	38.1x1.65	79.4	73
5503102-250200	2.5"X2"	63.5X1.65	50.8x1.65	79.4	73
5503102-300025	3"X1/4"	76.2X1.65	6.35x0.89	85.7	79.4
5503102-300038	3"X3/8"	76.2X1.65	9.53x0.89	85.7	79.4
5503102-300050	3"X1/2"	76.2X1.65	12.7x1.65	85.7	79.4
5503102-300075	3"X3/4"	76.2X1.65	19.05x1.65	85.7	79.4
5503102-300100	3"X1"	76.2X1.65	25.4x1.65	85.7	79.4
5503102-300150	3"X1.5"	76.2X1.65	38.1x1.65	85.7	79.4
5503102-300200	3"X2"	76.2X1.65	50.8x1.65	85.7	79.4

三 通

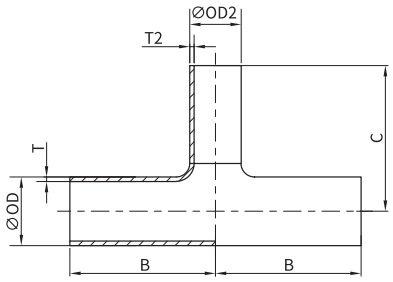



焊式异径三通　5503102-000001　设计规范：DT-4.1.2-6

NO.	Size	OD×T	OD2×T2	B	C
5503102-300250	3"X2.5"	76.2X1.65	63.5X1.65	85.7	79.4
5503102-400050	4"X1/2"	101.6X2.11	12.7x1.65	104.8	92.1
5503102-400075	4"X3/4"	101.6X2.11	19.05x1.65	104.8	92.1
5503102-400100	4"X1"	101.6X2.11	25.4x1.65	104.8	92.1
5503102-400150	4"X1.5"	101.6X2.11	38.1x1.65	104.8	92.1
5503102-400200	4"X2"	101.6X2.11	50.8x1.65	104.8	98.4
5503102-400250	4"X2.5"	101.6X2.11	63.5X1.65	104.8	98.4
5503102-400300	4"X3"	101.6X2.11	76.2X1.65	104.8	98.4
5503102-600025	6"X1/4"	152.4x2.77	6.35x0.89	104.8	98.4
5503102-600038	6"X3/8"	152.4x2.77	9.53x0.89	104.8	98.4
5503102-600050	6"X1/2"	152.4x2.77	12.7x1.65	142.9	123.8
5503102-600075	6"X3/4"	152.4x2.77	19.05x1.65	142.9	123.8
5503102-600100	6"X1"	152.4x2.77	25.4x1.65	142.9	123.8
5503102-600150	6"X1.5"	152.4x2.77	38.1x1.65	142.9	123.8
5503102-600200	6"X2"	152.4x2.77	50.8x1.65	142.9	123.8
5503102-600250	6"X2.5"	152.4x2.77	63.5X1.65	142.9	123.8
5503102-600300	6"X3"	152.4x2.77	76.2X1.65	142.9	123.8
5503102-600400	6"X4"	152.4x2.77	101.6X2.11	142.9	130.2

三 通

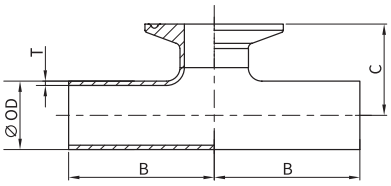



单夹式同径短切三通 5503201-000000 设计规范： DT-4.1.2-2

NO.	Size	OD×T	B	C
5503201-000050	1/4"	6.35x0.89	44.5	25.4
5503201-000050	3/8"	9.53x0.89	44.5	25.4
5503201-000050	1/2"	12.7x1.65	47.7	25.4
5503201-000075	3/4"	19.05x1.65	50.8	28.6
5503201-000100	1"	25.4x1.65	54	28.6
5503201-000150	1.5"	38.1x1.65	60.3	34.9
5503201-000200	2"	50.8x1.65	73	41.3
5503201-000250	2.5"	63.5X1.65	79.4	47.6
5503201-000300	3"	76.2X1.65	85.7	54
5503201-000400	4"	101.6x2.11	104.8	69.9
5503201-000600	6"	152.4x2.77	142.9	117.5

三 通

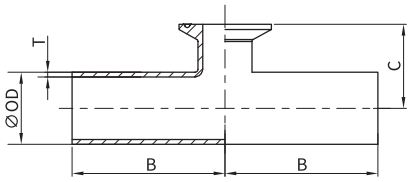



单夹式异径短切三通 5503201-000001 设计规范： DT-4.1.2-7

NO.	Size	OD×T	OD2×T2	B	C
5503201-038025	3/8"X1/4"	9.53x0.89	6.35x0.89	44.5	25.4
5503201-050025	1/2"X1/4"	12.7x1.65	6.35x0.89	47.6	25.4
5503201-050038	1/2"X3/8"	12.7x1.65	9.53x0.89	47.6	25.4
5503201-075025	3/4"X1/4"	19.05x1.65	6.35x0.89	50.8	25.4
5503201-075038	3/4"X3/8"	19.05x1.65	9.53x0.89	50.8	25.4
5503201-075050	3/4"X1/2"	19.05x1.65	12.7x1.65	50.8	25.4
5503201-100025	1"X1/4"	25.4x1.65	6.35x0.89	54	28.6
5503201-100038	1"X3/8"	25.4x1.65	9.53x0.89	54	28.6
5503201-100050	1"X1/2"	25.4x1.65	12.7x1.65	54	28.6
5503201-100075	1"X3/4"	25.4x1.65	19.05x1.65	54	28.6
5503201-150050	1.5"X1/2"	38.1x1.65	12.7x1.65	60.3	34.9
5503201-150075	1.5"X3/4"	38.1x1.65	19.05x1.65	60.3	34.9
5503201-150100	1.5"X1"	38.1x1.65	25.4x1.65	60.3	34.9
5503201-200038	2"X3/8"	50.8X1.65	9.53x0.89	73	41.3
5503201-200050	2"X1/2"	50.8x1.65	12.7x1.65	73	41.3
5503201-200075	2"X3/4"	50.8x1.65	19.05x1.65	73	41.3
5503201-200100	2"X1"	50.8x1.65	25.4x1.65	73	41.3
5503201-200150	2"X1.5"	50.8x1.65	38.1x1.65	73	41.3
5503201-250050	2.5"X1/2"	63.5X1.65	12.7x1.65	79.4	47.6
5503201-250075	2.5"X3/4"	63.5X1.65	19.05x1.65	79.4	47.6
5503201-250100	2.5"X1"	63.5X1.65	25.4x1.65	79.4	47.6
5503201-250150	2.5"X1.5"	63.5X1.65	38.1x1.65	79.4	47.6
5503201-250200	2.5"X2"	63.5X1.65	50.8x1.65	79.4	47.6
5503201-300050	3"X1/2"	76.2X1.65	12.7x1.65	85.7	54
5503201-300075	3"X3/4"	76.2X1.65	19.05x1.65	85.7	54
5503201-300100	3"X1"	76.2X1.65	25.4x1.65	85.7	54
5503201-300150	3"X1.5"	76.2X1.65	38.1x1.65	85.7	54
5503201-300200	3"X2"	76.2X1.65	50.8x1.65	85.7	54
5503201-300250	3"X2.5"	76.2X1.65	63.5X1.65	85.7	54
5503201-400050	4"X1/2"	101.6x2.11	12.7x1.65	104.8	66.7
5503201-400075	4"X3/4"	101.6x2.11	19.05x1.65	104.8	66.7
5503201-400100	4"X1"	101.6x2.11	25.4x1.65	104.8	66.7
5503201-400150	4"X1.5"	101.6x2.11	38.1x1.65	104.8	66.7
5503201-400200	4"X2"	101.6x2.11	50.8x1.65	104.8	66.7
5503201-400250	4"X2.5"	101.6x2.11	63.5X1.65	104.8	66.7
5503201-400300	4"X3"	101.6x2.11	76.2X1.65	104.8	66.7
5503201-600050	6"X1/2"	152.4x2.77	12.7x1.65	142.9	92.1
5503201-600075	6"X3/4"	152.4x2.77	19.05x1.65	142.9	92.1
5503201-600100	6"X1"	152.4x2.77	25.4x1.65	142.9	92.1
5503201-600150	6"X1.5"	152.4x2.77	38.1x1.65	142.9	92.1
5503201-600200	6"X2"	152.4x2.77	50.8x1.65	142.9	92.1
5503201-600250	6"X2.5"	152.4x2.77	63.5X1.65	142.9	92.1
5503201-600300	6"X3"	152.4x2.77	76.2X1.65	142.9	92.1
5503201-600400	6"X4"	152.4x2.77	101.6x2.11	142.9	95.3

三 通

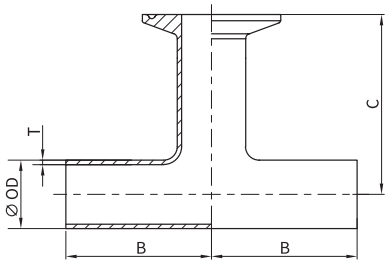



单夹式同径三通 5503304-000000

NO.	Size	OD×T	B	C
5503304-000050	1/2"	12.7x1.65	47.6	57.1
5503304-000075	3/4"	19.05x1.65	50.8	60.3
5503304-000100	1"	25.4x1.65	54.0	66.7
5503304-000150	1.5"	38.1x1.65	60.3	73.0
5503304-000200	2"	50.8x1.65	73.0	85.7
5503304-000250	2.5"	63.5x1.65	79.4	92.1
5503304-000300	3"	76.2X1.65	85.7	98.4
5503304-000400	4"	101.6x2.11	104.8	120.6
5503304-000600	6"	152.4x2.77	142.9	165.1

三 通

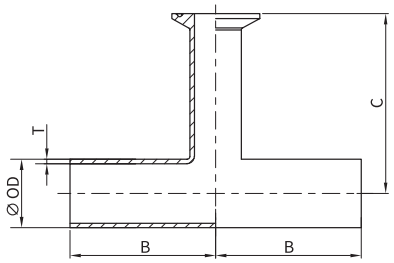



单夹式异径三通 5503304-000001

NO.	Size	OD×T	OD2×T2	B	C
5503304-075050	3/4"X1/2"	19.05x1.65	12.7x1.65	50.8	63.5
5503304-100050	1"X1/2"	25.4x1.65	12.7x1.65	54	66.7
5503304-100075	1"X3/4"	25.4x1.65	19.05x1.65	54	66.7
5503304-150050	1.5"X1/2"	38.1x1.65	12.7x1.65	60.3	73
5503304-150075	1.5"X3/4"	38.1x1.65	19.05x1.65	60.3	73
5503304-150100	1.5"X1"	38.1x1.65	25.4x1.65	60.3	73
5503304-200050	2"X1/2"	50.8x1.65	12.7x1.65	73	79.4
5503304-200075	2"X3/4"	50.8x1.65	19.05x1.65	73	79.4
5503304-200100	2"X1"	50.8x1.65	25.4x1.65	73	79.4
5503304-200150	2"X1.5"	50.8x1.65	38.1x1.65	73	79.4
5503304-250050	2.5"X1/2"	63.5x1.65	12.7x1.65	79.4	85.7
5503304-250075	2.5"X3/4"	63.5x1.65	19.05x1.65	79.4	85.7
5503304-250100	2.5"X1"	63.5x1.65	25.4x1.65	79.4	85.7
5503304-250150	2.5"X1.5"	63.5x1.65	38.1x1.65	79.4	85.7
5503304-250200	2.5"X2"	63.5x1.65	50.8x1.65	79.4	85.7
5503304-300050	3"X1/2"	76.2X1.65	12.7x1.65	85.7	92.1
5503304-300075	3"X3/4"	76.2X1.65	19.05x1.65	85.7	92.1
5503304-300100	3"X1"	76.2X1.65	25.4x1.65	85.7	92.1
5503304-300150	3"X1.5"	76.2X1.65	38.1x1.65	85.7	92.1
5503304-300200	3"X2"	76.2X1.65	50.8x1.65	85.7	92.1
5503304-300250	3"X2.5"	76.2X1.65	63.5x1.65	85.7	92.1
5503304-400050	4"X1/2"	101.6X2.11	12.7x1.65	104.8	104.8
5503304-400075	4"X3/4"	101.6X2.11	19.05x1.65	104.8	104.8
5503304-400100	4"X1"	101.6X2.11	25.4x1.65	104.8	104.8
5503304-400150	4"X1.5"	101.6X2.11	38.1x1.65	104.8	104.8
5503304-400200	4"X2"	101.6X2.11	50.8x1.65	104.8	111.1
5503304-400250	4"X2.5"	101.6X2.11	63.5x1.65	104.8	111.1
5503304-400300	4"X3"	101.6X2.11	76.2X1.65	104.8	111.1
5503304-600150	6"X1.5"	152.4x2.77	38.1x1.65	142.9	136.5
5503304-600200	6"X2"	152.4x2.77	50.8x1.65	142.9	136.5
5503304-600300	6"X3"	152.4x2.77	76.2X1.65	142.9	136.5
5503304-600400	6"X4"	152.4x2.77	101.6X2.11	142.9	146.1

三 通

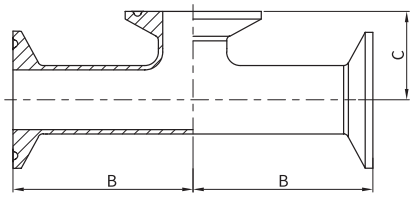



夹式同径短切三通　5503200-000000　设计规范：DT-4.1.2-5

NO.	Size	OD×T	B	C
5503200-000050	1/2"	12.7x1.65	60.3	25.4
5503200-000075	3/4"	19.05x1.65	63.5	28.6
5503200-000100	1"	25.4x1.65	66.7	28.6
5503200-000150	1.5"	38.1x1.65	73	34.9
5503200-000200	2"	50.8x1.65	85.7	41.3
5503200-000250	2.5"	63.5X1.65	92.1	47.6
5503200-000300	3"	76.2X1.65	98.4	54
5503200-000400	4"	101.6x2.11	120.7	69.9
5503200-000600	6"	152.4x2.77	181	117.5

三 通

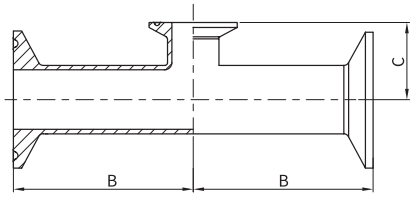



夹式异径短切三通 5503200-000001 设计规范： DT-4.1.2-9

NO.	Size	OD×T	OD2×T2	B	C
5503200-075050	3/4"X1/2"	19.05x1.65	12.7x1.65	63.5	25.4
5503200-100050	1"X1/2"	25.4x1.65	12.7x1.65	66.7	28.6
5503200-100075	1"X3/4"	25.4x1.65	19.05x1.65	66.7	28.6
5503200-150050	1.5"X1/2"	38.1x1.65	12.7x1.65	73	34.9
5503200-150075	1.5"X3/4"	38.1x1.65	19.05x1.65	73	34.9
5503200-150100	1.5"X1"	38.1x1.65	25.4x1.65	73	34.9
5503200-200050	2"X1/2"	50.8x1.65	12.7x1.65	85.7	41.3
5503200-200075	2"X3/4"	50.8x1.65	19.05x1.65	85.7	41.3
5503200-200100	2"X1"	50.8x1.65	25.4x1.65	85.7	41.3
5503200-200150	2"X1.5"	50.8x1.65	38.1x1.65	85.7	41.3
5503200-250050	2.5"X1/2"	63.5X1.65	12.7x1.65	92.1	47.6
5503200-250075	2.5"X3/4"	63.5X1.65	19.05x1.65	92.1	47.6
5503200-250100	2.5"X1"	63.5X1.65	25.4x1.65	92.1	47.6
5503200-250150	2.5"X1.5"	63.5X1.65	38.1x1.65	92.1	47.6
5503200-250200	2.5"X2"	63.5X1.65	50.8x1.65	92.1	47.6
5503200-300050	3"X1/2"	76.2X1.65	12.7x1.65	98.4	54
5503200-300075	3"X3/4"	76.2X1.65	19.05x1.65	98.4	54
5503200-300100	3"X1"	76.2X1.65	25.4x1.65	98.4	54
5503200-300150	3"X1.5"	76.2X1.65	38.1x1.65	98.4	54
5503200-300200	3"X2"	76.2X1.65	50.8x1.65	98.4	54
5503200-300250	3"X2.5"	76.2X1.65	63.5X1.65	98.4	54
5503200-400050	4"X1/2"	101.6x2.11	12.7x1.65	120.7	66.7
5503200-400075	4"X3/4"	101.6x2.11	19.05x1.65	120.7	66.7
5503200-400100	4"X1"	101.6x2.11	25.4x1.65	120.7	66.7
5503200-400150	4"X1.5"	101.6x2.11	38.1x1.65	120.7	66.7
5503200-400200	4"X2"	101.6x2.11	50.8x1.65	120.7	66.7
5503200-400250	4"X2.5"	101.6x2.11	63.5X1.65	120.7	66.7
5503200-400300	4"X3"	101.6x2.11	76.2X1.65	120.7	66.7

三 通

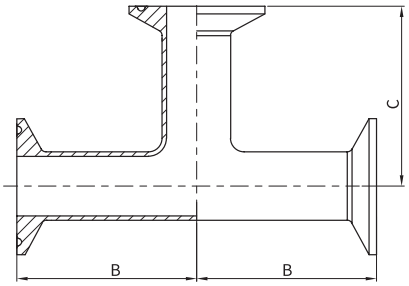



夹式同径三通　5503302-000000　设计规范：　DT-4.1.2-4

NO.	Size	OD×T	B	C
5503302-000025	1/4"	6.35x0.89	57.2	57.2
5503302-000038	3/8"	9.53x0.89	57.2	57.2
5503302-000050	1/2"	12.7x1.65	60.3	60.3
5503302-000075	3/4"	19.05x1.65	63.5	63.5
5503302-000100	1"	25.4x1.65	66.7	66.7
5503302-000150	1.5"	38.1x1.65	73	73
5503302-000200	2"	50.8x1.65	85.7	85.7
5503302-000250	2.5"	63.5x1.65	92.1	92.1
5503302-000300	3"	76.2X1.65	98.4	98.4
5503302-000400	4"	101.6x2.11	120.6	120.6
5503302-000600	6"	152.4x2.77	181	181

三 通

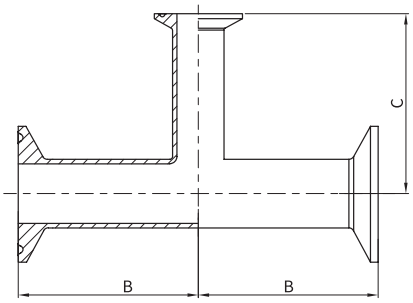



夹式异径三通 5503302-000001 设计规范： DT-4.1.2-8

NO.	Size	OD×T	OD2×T2	B	C
5503302-050038	1/2"X3/8"	12.7x1.65	9.53x0.89	60.3	60.3
5503302-075050	3/4"X1/2"	19.05x1.65	12.7x1.65	63.5	63.5
5503302-100025	1"X1/4"	25.4x1.65	6.35x0.89	66.7	66.7
5503302-100038	1"X3/8"	25.4x1.65	9.53x0.89	66.7	66.7
5503302-100050	1"X1/2"	25.4x1.65	12.7x1.65	66.7	66.7
5503302-100075	1"X3/4"	25.4x1.65	19.05x1.65	66.7	66.7
5503302-150050	1.5"X1/2"	38.1x1.65	12.7x1.65	73	73
5503302-150075	1.5"X3/4"	38.1x1.65	19.05x1.65	73	73
5503302-150100	1.5"X1"	38.1x1.65	25.4x1.65	73	73
5503302-200050	2"X1/2"	50.8x1.65	12.7x1.65	85.7	79.4
5503302-200075	2"X3/4"	50.8x1.65	19.05x1.65	85.7	79.4
5503302-200100	2"X1"	50.8x1.65	25.4x1.65	85.7	79.4
5503302-200150	2"X1.5"	50.8x1.65	38.1x1.65	85.7	79.4
5503302-250050	2.5"X1/2"	63.5x1.65	12.7x1.65	92.1	85.7
5503302-250075	2.5"X3/4"	63.5x1.65	19.05x1.65	92.1	85.7
5503302-250100	2.5"X1"	63.5x1.65	25.4x1.65	92.1	85.7
5503302-250150	2.5"X1.5"	63.5x1.65	38.1x1.65	92.1	85.7
5503302-250200	2.5"X2"	63.5x1.65	50.8x1.65	92.1	85.7
5503302-300050	3"X1/2"	76.2X1.65	12.7x1.65	98.4	92.1
5503302-300075	3"X3/4"	76.2X1.65	19.05x1.65	98.4	92.1
5503302-300100	3"X1"	76.2X1.65	25.4x1.65	98.4	92.1
5503302-300150	3"X1.5"	76.2X1.65	38.1x1.65	98.4	92.1
5503302-300200	3"X2"	76.2X1.65	50.8x1.65	98.4	92.1
5503302-300250	3"X2.5"	76.2X1.65	63.5x1.65	98.4	92.1
5503302-400050	4"X1/2"	101.6x2.11	12.7x1.65	120.7	104.8
5503302-400100	4"X1"	101.6x2.11	25.4x1.65	120.7	104.8
5503302-400150	4"X1.5"	101.6x2.11	38.1x1.65	120.7	104.8
5503302-400200	4"X2"	101.6x2.11	50.8x1.65	120.7	111.1
5503302-400250	4"X2.5"	101.6x2.11	63.5x1.65	120.7	111.1
5503302-400300	4"X3"	101.6x2.11	76.2X1.65	120.7	111.1
5503302-600050	6"X1/2"	152.4x2.77	12.7x1.65	181	136.5

三 通

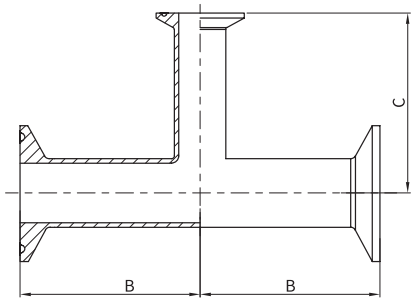



夹式异径三通　5503302-000001　设计规范：　DT-4.1.2-8

NO.	Size	OD×T	OD2×T2	B	C
5503302-600075	6"X3/4"	152.4x2.77	19.05x1.65	181	136.5
5503302-600100	6"X1"	152.4x2.77	25.4x1.65	181	136.5
5503302-600150	6"X1.5"	152.4x2.77	38.1x1.65	181	136.5
5503302-600200	6"X2"	152.4x2.77	50.8x1.65	181	136.5
5503302-600250	6"X2.5"	152.4x2.77	63.5x1.65	181	136.5
5503302-600300	6"X3"	152.4x2.77	76.2X1.65	181	136.5
5503302-600400	6"X4"	152.4x2.77	101.6x2.11	181	146.1

三 通

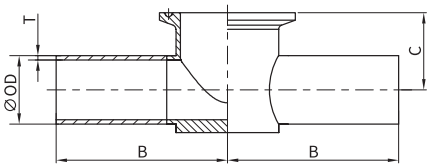



单夹仪表三通 5503203-000000 设计规范：DT-4.1.2-10

NO.	Size	OD×T	B	C
5503203-050150	1/2"X1.5"	12.7x1.65	63.5	22.2
5503203-075150	3/4"X1.5"	19.05x1.65	63.5	25.4
5503203-100150	1"X1.5"	25.4x1.65	63.5	28.6
5503203-050200	1/2"X2"	12.7x1.65	69.9	25.4
5503203-075200	3/4"X2"	19.05x1.65	69.9	28.6
5503203-100200	1"X2"	25.4x1.65	69.9	31.8
5503203-150200	1.5"X2"	38.1x1.65	69.9	38.1

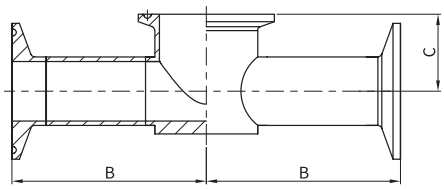



夹式仪表三通 5503303-000000 设计规范：DT-4.1.2-11

NO.	Size	OD×T	B	C
5503303-050150	1/2"X1.5"	12.7x1.65	76.2	22.2
5503303-075150	3/4"X1.5"	19.05x1.65	76.2	25.4
5503303-100150	1"X1.5"	25.4x1.65	76.2	28.6
5503303-050200	1/2"X2"	12.7x1.65	82.6	25.4
5503303-075200	3/4"X2"	19.05x1.65	82.6	28.6
5503303-100200	1"X2"	25.4x1.65	82.6	31.8
5503303-150200	1.5"X2"	38.1x1.65	82.6	38.1

三 通

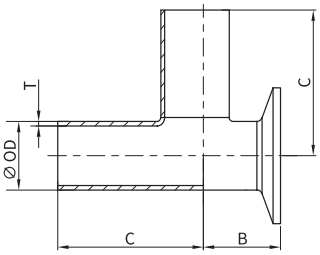



单夹式 L 型三通　5503202-000000　设计规范：DT-4.1.2-3

NO.	Size	OD×T	B	C
5503202-000025	1/4"	6.35x0.89	22.2	44.5
5503202-000038	3/8"	9.53x0.89	22.2	44.5
5503202-000050	1/2"	12.7x1.65	22.2	47.6
5503202-000075	3/4"	19.05x1.65	25.4	50.8
5503202-000100	1"	25.4x1.65	28.6	54
5503202-000150	1.5"	38.1x1.65	34.9	60.3
5503202-000200	2"	50.8x1.65	41.3	73
5503202-000250	2.5"	63.5x1.65	47.6	79.4
5503202-000300	3"	76.2X1.65	54	85.7
5503202-000400	4"	101.6x2.11	69.9	104.8
5503202-000600	6"	152.4x2.77	117.5	142.9

四 通

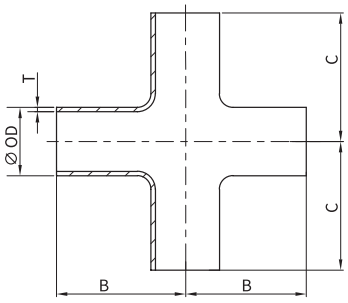



焊式同径四通 5504102-00000 设计规范： DT-4.1.2-1

NO.	Size	OD×T	B	C
5504102-000025	1/4"	6.35x0.89	44.5	44.5
5504102-000038	3/8"	9.53x0.89	44.5	44.5
5504102-000050	1/2"	12.7x1.65	47.6	47.6
5504102-000075	3/4"	19.05x1.65	50.8	50.8
5504102-000100	1"	25.4x1.65	54.0	54.0
5504102-000150	1.5"	38.1x1.65	60.3	60.3
5504102-000200	2"	50.8x1.65	73.0	73.0
5504102-000250	2.5"	63.5x1.65	79.4	79.4
5504102-000300	3"	76.2x1.65	85.7	85.7
5504102-000400	4"	101.6x2.11	104.8	104.8
5504102-000600	6"	152.4x2.77	142.9	142.9

四 通

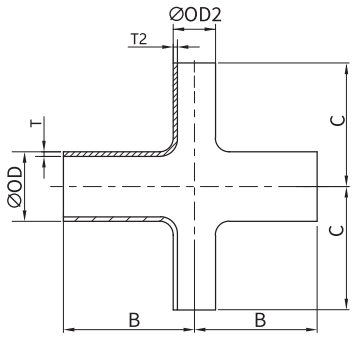



焊式异径四通 5504102-000001

NO.	Size	OD×T	OD2×T2	B	C
5504102-075050	3/4"X1/2"	19.05x1.65	12.7x1.65	50.8	50.8
5504102-100050	1"X1/2"	25.4x1.65	12.7x1.65	54.0	54.0
5504102-100075	1"X3/4"	25.4x1.65	19.05x1.65	54.0	54.0
5504102-150050	1.5"X1/2"	38.1x1.65	12.7x1.65	60.3	60.3
5504102-150075	1.5"X3/4"	38.1x1.65	19.05x1.65	60.3	60.3
5504102-150100	1.5"X1"	38.1x1.65	25.4x1.65	60.3	60.3
5504102-200050	2"X1/2"	50.8x1.65	12.7x1.65	73.0	66.7
5504102-200075	2"X3/4"	50.8x1.65	19.05x1.65	73.0	66.7
5504102-200100	2"X1"	50.8x1.65	25.4x1.65	73.0	66.7
5504102-200150	2"X1.5"	50.8x1.65	38.1x1.65	73.0	66.7
5504102-250050	2.5"X1/2"	63.5x1.65	12.7x1.65	79.4	73.0
5504102-250100	2.5"X1"	63.5x1.65	25.4x1.65	79.4	73.0
5504102-250150	2.5"X1.5"	63.5x1.65	38.1x1.65	79.4	73.0
5504102-250200	2.5"X2"	63.5x1.65	50.8x1.65	79.4	73.0
5504102-300050	3"X1/2"	76.2x1.65	12.7x1.65	85.7	79.4
5504102-300075	3"X3/4"	76.2x1.65	19.05x1.65	85.7	79.4
5504102-300100	3"X1"	76.2x1.65	25.4x1.65	85.7	79.4
5504102-300150	3"X1.5"	76.2x1.65	38.1x1.65	85.7	79.4
5504102-300200	3"X2"	76.2x1.65	50.8x1.65	85.7	79.4
5504102-300250	3"X2.5"	76.2x1.65	63.5x1.65	85.7	79.4
5504102-400050	4"X1/2"	101.6x2.11	12.7x1.65	104.8	92.1
5504102-400075	4"X3/4"	101.6x2.11	19.05x1.65	104.8	92.1
5504102-400100	4"X1"	101.6x2.11	25.4x1.65	104.8	92.1
5504102-400150	4"X1.5"	101.6x2.11	38.1x1.65	104.8	92.1
5504102-400200	4"X2"	101.6x2.11	50.8x1.65	104.8	98.4
5504102-400250	4"X2.5"	101.6x2.11	63.5x1.65	104.8	98.4
5504102-400300	4"X3"	101.6x2.11	76.2x1.65	104.8	98.4
5504102-600300	6"X3"	152.4x2.77	76.2x1.65	142.9	130.2
5504102-600400	6"X4"	152.4x2.77	101.6x2.11	142.9	130.2

四 通

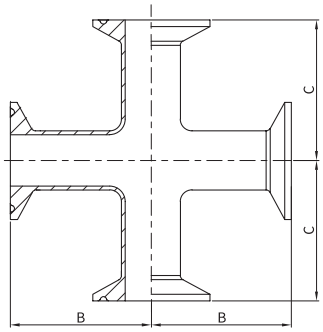



夹式同径四通 5504302-00000 设计规范： DT-4.1.2-4

NO.	Size	OD×T	B	C
5504302-000050	1/2"	12.7x1.65	60.3	60.3
5504302-000075	3/4"	19.05x1.65	63.5	63.5
5504302-000100	1"	25.4x1.65	66.7	66.7
5504302-000150	1.5"	38.1x1.65	73.0	73.0
5504302-000200	2"	50.8x1.65	85.7	85.7
5504302-000250	2.5"	63.5x1.65	92.1	92.1
5504302-000300	3"	76.2x1.65	98.4	98.4
5504302-000400	4"	101.6x2.11	120.6	120.6
5504302-000600	6"	152.4x2.77	181.0	181.0

四 通

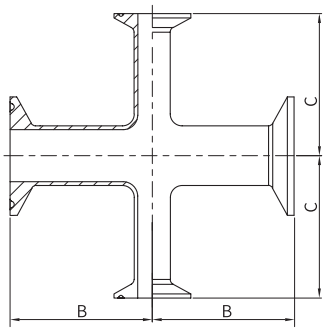



BPE

夹式异径四通 5504302-000001

NO.	Size	OD×T	OD2×T2	B	C
5504302-075050	3/4"X1/2"	19.05x1.65	12.7x1.65	63.5	63.5
5504302-100050	1"X1/2"	25.4x1.65	12.7x1.65	66.7	66.7
5504302-100075	1"X3/4"	25.4x1.65	19.05x1.65	66.7	66.7
5504302-150050	1.5"X1/2"	38.1x1.65	12.7x1.65	73.0	73.0
5504302-150075	1.5"X3/4"	38.1x1.65	19.05x1.65	73.0	73.0
5504302-150100	1.5"X1"	38.1x1.65	25.4x1.65	73.0	73.0
5504302-200050	2"X1/2"	50.8x1.65	12.7x1.65	85.7	79.4
5504302-200075	2"X3/4"	50.8x1.65	19.05x1.65	85.7	79.4
5504302-200100	2"X1"	50.8x1.65	25.4x1.65	85.7	79.4
5504302-200150	2"X1.5"	50.8x1.65	38.1x1.65	85.7	79.4
5504302-250050	2.5"X1/2"	63.5x1.65	12.7x1.65	92.1	85.7
5504302-250075	2.5"X3/4"	63.5x1.65	19.05x1.65	92.1	85.7
5504302-250100	2.5"X1"	63.5x1.65	25.4x1.65	92.1	85.7
5504302-250150	2.5"X1.5"	63.5x1.65	38.1x1.65	92.1	85.7
5504302-250200	2.5"X2"	63.5x1.65	50.8x1.65	92.1	85.7
5504302-300050	3"X1/2"	76.2x1.65	12.7x1.65	98.4	92.1
5504302-300075	3"X3/4"	76.2x1.65	19.05x1.65	98.4	92.1
5504302-300100	3"X1"	76.2x1.65	25.4x1.65	98.4	92.1
5504302-300150	3"X1.5"	76.2x1.65	38.1x1.65	98.4	92.1
5504302-300200	3"X2"	76.2x1.65	50.8x1.65	98.4	92.1
5504302-300250	3"X2.5"	76.2x1.65	63.5x1.65	98.4	92.1
5504302-400050	4"X1/2"	101.6x2.11	12.7x1.65	120.7	104.8
5504302-400075	4"X3/4"	101.6x2.11	19.05x1.65	120.7	104.8
5504302-400100	4"X1"	101.6x2.11	25.4x1.65	120.7	104.8
5504302-400150	4"X1.5"	101.6x2.11	38.1x1.65	120.7	104.8
5504302-400200	4"X2"	101.6x2.11	50.8x1.65	120.7	111.1
5504302-400250	4"X2.5"	101.6x2.11	63.5x1.65	120.7	111.1
5504302-400300	4"X3"	101.6x2.11	76.2x1.65	120.7	111.1
5504302-600300	6"X1/2"	152.4x2.77	12.7x1.65	181.0	136.5
5504302-600400	6"X3/4"	152.4x2.77	19.05x1.65	181.0	136.5
5504302-600300	6"X1"	152.4x2.77	25.4x1.65	181.0	136.5

四 通

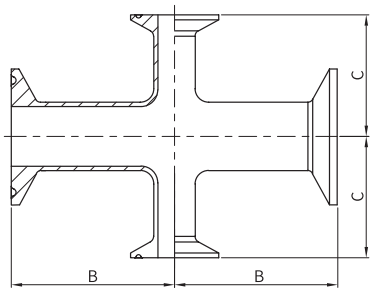



夹式异径四通 5504302-000001

NO.	Size	OD×T	OD2×T2	B	C
5504302-600400	6"X1.5"	152.4x2.77	38.1x1.65	181.0	136.5
5504302-600300	6"X2"	152.4x2.77	50.8x1.65	181.0	136.5
5504302-600400	6"X2.5"	152.4x2.77	63.5x1.65	181.0	136.5
5504302-600300	6"X3"	152.4x2.77	76.2x1.65	181.0	136.5
5504302-600400	6"X4"	152.4x2.77	101.6x2.11	181.0	146.1

大小头

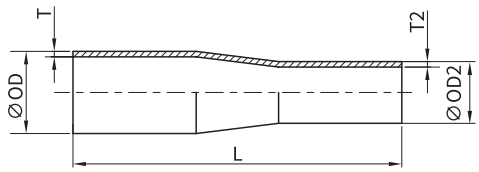



焊式同心大小头　5505004-000000

NO.	Size	OD×T	OD2×T2	L
5505004-050025	1/2"X1/4"	12.7x1.65	6.35x0.89	82.6
5505004-050038	1/2"X3/8"	12.7x1.65	9.53x0.89	82.6
5505004-075038	3/4"X3/8"	19.05x1.65	9.53x0.89	82.6
5505004-075050	3/4"X1/2"	19.05x1.65	12.7x1.65	101.6
5505004-100038	1"X3/8"	25.4x1.65	9.53x0.89	114.3
5505004-100050	1"X1/2"	25.4x1.65	12.7x1.65	114.3
5505004-100075	1"X3/4"	25.4x1.65	19.05x1.65	101.6
5505004-150038	1.5"X3/8"	38.1x1.65	9.53x0.89	152.4
5505004-150050	1.5"X1/2"	38.1x1.65	12.7x1.65	139.7
5505004-150075	1.5"X3/4"	38.1x1.65	19.05x1.65	127
5505004-150100	1.5"X1"	38.1x1.65	25.4x1.65	127
5505004-200050	2"X1/2"	50.8x1.65	12.7x1.65	196.9
5505004-200075	2"X3/4"	50.8x1.65	19.05x1.65	184.2
5505004-200100	2"X1"	50.8x1.65	25.4x1.65	184.2
5505004-200150	2"X1.5"	50.8x1.65	38.1x1.65	133.4
5505004-250050	2.5"X1/2"	63.5x1.65	12.7x1.65	247.7
5505004-250075	2.5"X3/4"	63.5x1.65	19.05x1.65	235
5505004-250100	2.5"X1"	63.5x1.65	25.4x1.65	235
5505004-250150	2.5"X1.5"	63.5x1.65	38.1x1.65	184.2
5505004-250200	2.5"X2"	63.5x1.65	50.8x1.65	139.7
5505004-300050	3"X1/2"	76.2x1.65	12.7x1.65	298.5
5505004-300075	3"X3/4"	76.2x1.65	19.05x1.65	285.8
5505004-300100	3"X1"	76.2x1.65	25.4x1.65	285.8
5505004-300150	3"X1.5"	76.2x1.65	38.1x1.65	235
5505004-300200	3"X2"	76.2x1.65	50.8x1.65	190.5
5505004-300250	3"X2.5"	76.2x1.65	63.5x1.65	139.7
5505004-400050	4"X1/2"	101.6x2.11	12.7x1.65	406.4
5505004-400075	4"X3/4"	101.6x2.11	19.05x1.65	393.7
5505004-400100	4"X1"	101.6x2.11	25.4x1.65	393.7
5505004-400150	4"X1.5"	101.6x2.11	38.1x1.65	342.9
5505004-400200	4"X2"	101.6x2.11	50.8x1.65	298.5
5505004-400250	4"X2.5"	101.6x2.11	63.5x1.65	247.7
5505004-400300	4"X3"	101.6x2.11	76.2x1.65	196.9
5505004-600100	6"X1"	152.4x2.77	25.4x1.65	387.3
5505004-600150	6"X1.5"	152.4x2.77	38.1x1.65	508
5505004-600200	6"X2"	152.4x2.77	50.8x1.65	457.2
5505004-600250	6"X2.5"	152.4x2.77	63.5x1.65	306.8
5505004-600300	6"X3"	152.4x2.77	76.2x1.65	254
5505004-600400	6"X4"	152.4x2.77	101.6x2.11	254

大小头

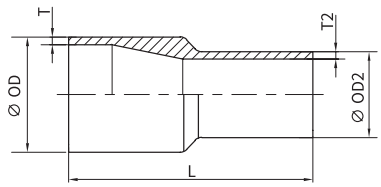



焊式同心大小头　5505005-000000　设计规范：DT-4.1.3-1

NO.	Size	OD×T	OD2×T2	L
5505005-038025	3/8"X1/4"	9.53x0.89	6.35x0.89	41.3
5505005-050025	1/2"X1/4"	12.7x1.65	6.35x0.89	47.6
5505005-050038	1/2"X3/8"	12.7x1.65	9.53x0.89	47.6
5505005-075038	3/4"X3/8"	19.05x1.65	9.53x0.89	50.8
5505005-075050	3/4"X1/2"	19.05x1.65	12.7x1.65	54
5505005-100038	1"X3/8"	25.4x1.65	9.53x0.89	57.2
5505005-100050	1"X1/2"	25.4x1.65	12.7x1.65	63.5
5505005-100075	1"X3/4"	25.4x1.65	19.05x1.65	54
5505005-150038	1.5"X3/8"	38.1x1.65	9.53x0.89	76.2
5505005-150050	1.5"X1/2"	38.1x1.65	12.7x1.65	69.9
5505005-150075	1.5"X3/4"	38.1x1.65	19.05x1.65	76.2
5505005-150100	1.5"X1"	38.1x1.65	25.4x1.65	63.5
5505005-200050	2"X1/2"	50.8x1.65	12.7x1.65	91.6
5505005-200075	2"X3/4"	50.8x1.65	19.05x1.65	85.7
5505005-200100	2"X1"	50.8x1.65	25.4x1.65	85.7
5505005-200150	2"X1.5"	50.8x1.65	38.1x1.65	63.5
5505005-250050	2.5"X1/2"	63.5x1.65	12.7x1.65	123.9
5505005-250075	2.5"X3/4"	63.5x1.65	19.05x1.65	117.5
5505005-250100	2.5"X1"	63.5x1.65	25.4x1.65	117.5
5505005-250150	2.5"X1.5"	63.5x1.65	38.1x1.65	85.7
5505005-250200	2.5"X2"	63.5x1.65	50.8x1.65	63.5
5505005-300050	3"X1/2"	76.2x1.65	12.7x1.65	168.3
5505005-300075	3"X3/4"	76.2x1.65	19.05x1.65	155.6
5505005-300100	3"X1"	76.2x1.65	25.4x1.65	142.9
5505005-300150	3"X1.5"	76.2x1.65	38.1x1.65	108
5505005-300200	3"X2"	76.2x1.65	50.8x1.65	85.7
5505005-300250	3"X2.5"	76.2x1.65	63.5x1.65	66.7
5505005-400050	4"X1/2"	101.6x2.11	12.7x1.65	212.7
5505005-400075	4"X3/4"	101.6x2.11	19.05x1.65	206.4
5505005-400100	4"X1"	101.6x2.11	25.4x1.65	187.3
5505005-400150	4"X1.5"	101.6x2.11	38.1x1.65	161.9
5505005-400200	4"X2"	101.6x2.11	50.8x1.65	130.2
5505005-400250	4"X2.5"	101.6x2.11	63.5x1.65	108
5505005-400300	4"X3"	101.6x2.11	76.2x1.65	98.4
5505005-600300	6"X3"	152.4x2.77	76.2x1.65	184.2
5505005-600400	6"X4"	152.4x2.77	101.6x2.11	142.9

大小头

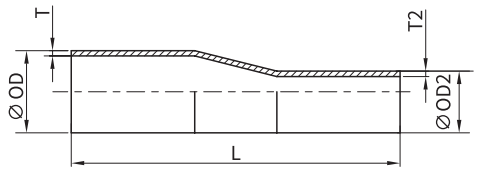



焊式偏心大小头　5505104-000000

NO.	Size	OD×T	OD2×T2	L
5505104-050037	1/2"X3/8"	12.7x1.65	9.53x0.89	101.6
5505104-075050	3/4"X1/2"	19.05x1.65	12.7x1.65	101.6
5505104-100038	1"X3/8"	25.4x1.65	9.53x0.89	114.3
5505104-100050	1"X1/2"	25.4x1.65	12.7x1.65	114.3
5505104-100075	1"X3/4"	25.4x1.65	19.05x1.65	101.6
5505104-150050	1.5"X1/2"	38.1x1.65	12.7x1.65	139.7
5505104-150075	1.5"X3/4"	38.1x1.65	19.05x1.65	127
5505104-150100	1.5"X1"	38.1x1.65	25.4x1.65	127
5505104-200050	2"X1/2"	50.8x1.65	12.7x1.65	196.9
5505104-200075	2"X3/4"	50.8x1.65	19.05x1.65	184.2
5505104-200100	2"X1"	50.8x1.65	25.4x1.65	184.2
5505104-200150	2"X1.5"	50.8x1.65	38.1x1.65	133.4
5505104-250050	2.5"X1/2"	63.5x1.65	12.7x1.65	247.7
5505104-250075	2.5"X3/4"	63.5x1.65	19.05x1.65	235
5505104-250100	2.5"X1"	63.5x1.65	25.4x1.65	235
5505104-250150	2.5"X1.5"	63.5x1.65	38.1x1.65	184.2
5505104-250200	2.5"X2"	63.5x1.65	50.8x1.65	139.7
5505104-300050	3"X1/2"	76.2x1.65	12.7x1.65	298.5
5505104-300075	3"X3/4"	76.2x1.65	19.05x1.65	285.5
5505104-300100	3"X1"	76.2x1.65	25.4x1.65	285.8
5505104-300150	3"X1.5"	76.2x1.65	38.1x1.65	235
5505104-300200	3"X2"	76.2x1.65	50.8x1.65	190.5
5505104-300250	3"X2.5"	76.2x1.65	63.5x1.65	139.7
5505104-400050	4"X1/2"	101.6x2.11	12.7x1.65	406.4
5505104-400075	4"X3/4"	101.6x2.11	19.05x1.65	393.7
5505104-400100	4"X1"	101.6x2.11	25.4x1.65	393.7
5505104-400150	4"X1.5"	101.6x2.11	38.1x1.65	342.9
5505104-400200	4"X2"	101.6x2.11	50.8x1.65	298.5
5505104-400250	4"X2.5"	101.6x2.11	63.5x1.65	247.7
5505104-400300	4"X3"	101.6x2.11	76.2x1.65	196.9
5505104-600200	6"X2"	152.4x2.77	50.8x1.65	260
5505104-600250	6"X2.5"	152.4x2.77	63.5x1.65	260.4
5505104-600300	6"X3"	152.4x2.77	76.2x1.65	247.7
5505104-600400	6"X4"	152.4x2.77	101.6x2.11	254

大小头

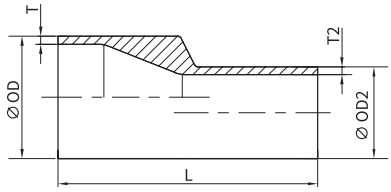



焊式长偏心大小头　5505105-000000　设计规范：DT-4.1.3-1

NO.	Size	OD×T	OD2×T2	L
5505105-038025	3/8"X1/4"	9.53x0.89	6.35x0.89	41.3
5505105-050025	1/2"X1/4"	12.7x1.65	6.35x0.89	47.6
5505105-050038	1/2"X3/8"	12.7x1.65	9.53x0.89	47.6
5505105-075038	3/4"X3/8"	19.05x1.65	9.53x0.89	50.8
5505105-075050	3/4"X1/2"	19.05x1.65	12.7x1.65	54
5505105-100038	1"X3/8"	25.4x1.65	9.53x0.89	57.2
5505105-100050	1"X1/2"	25.4x1.65	12.7x1.65	63.5
5505105-100075	1"X3/4"	25.4x1.65	19.05x1.65	54
5505105-150038	1.5"X3/8"	38.1x1.65	9.53x0.89	76.2
5505105-150050	1.5"X1/2"	38.1x1.65	12.7x1.65	69.9
5505105-150075	1.5"X3/4"	38.1x1.65	19.05x1.65	76.2
5505105-150100	1.5"X1"	38.1x1.65	25.4x1.65	63.5
5505105-200050	2"X1/2"	50.8x1.65	12.7x1.65	91.6
5505105-200075	2"X3/4"	50.8x1.65	19.05x1.65	85.7
5505105-200100	2"X1"	50.8x1.65	25.4x1.65	85.7
5505105-200150	2"X1.5"	50.8x1.65	38.1x1.65	63.5
5505105-250050	2.5"X1/2"	63.5x1.65	12.7x1.65	123.9
5505105-250075	2.5"X3/4"	63.5x1.65	19.05x1.65	117.5
5505105-250100	2.5"X1"	63.5x1.65	25.4x1.65	117.5
5505105-250150	2.5"X1.5"	63.5x1.65	38.1x1.65	85.7
5505105-250200	2.5"X2"	63.5x1.65	50.8x1.65	63.5
5505105-300050	3"X1/2"	76.2x1.65	12.7x1.65	168.3
5505105-300075	3"X3/4"	76.2x1.65	19.05x1.65	155.6
5505105-300100	3"X1"	76.2x1.65	25.4x1.65	142.9
5505105-300150	3"X1.5"	76.2x1.65	38.1x1.65	108
5505105-300200	3"X2"	76.2x1.65	50.8x1.65	85.7
5505105-300250	3"X2.5"	76.2x1.65	63.5x1.65	66.7
5505105-400050	4"X1/2"	101.6x2.11	12.7x1.65	212.7
5505105-400075	4"X3/4"	101.6x2.11	19.05x1.65	206.4
5505105-400100	4"X1"	101.6x2.11	25.4x1.65	187.3
5505105-400150	4"X1.5"	101.6x2.11	38.1x1.65	161.9
5505105-400200	4"X2"	101.6x2.11	50.8x1.65	130.2
5505105-400250	4"X2.5"	101.6x2.11	63.5x1.65	108
5505105-400300	4"X3"	101.6x2.11	76.2x1.65	98.4
5505105-600300	6"X3"	152.4x2.77	76.2x1.65	184.2
5505105-600400	6"X4"	152.4x2.77	101.6x2.11	142.9

大小头

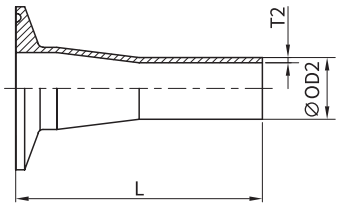



单夹式同心大小头　5505201-000000

NO.	Size	OD×T	OD2×T2	L
5505201-075050	3/4"X1/2"	19.05x1.65	12.7x1.65	76.2
5505201-100050	1"X1/2"	25.4x1.65	12.7x1.65	88.9
5505201-100075	1"X3/4"	25.4x1.65	19.05x1.65	76.2
5505201-150050	1.5"X1/2"	38.1x1.65	12.7x1.65	114.3
5505201-150075	1.5"X3/4"	38.1x1.65	19.05x1.65	101.6
5505201-150100	1.5"X1"	38.1x1.65	25.4x1.65	101.6
5505201-200050	2"X1/2"	50.8x1.65	12.7x1.65	165.1
5505201-200075	2"X3/4"	50.8x1.65	19.05x1.65	152.4
5505201-200100	2"X1"	50.8x1.65	25.4x1.65	152.4
5505201-200150	2"X1.5"	50.8x1.65	38.1x1.65	101.6
5505201-250050	2.5"X1/2"	63.5x1.65	12.7x1.65	215.9
5505201-250075	2.5"X3/4"	63.5x1.65	19.05x1.65	203.2
5505201-250100	2.5"X1"	63.5x1.65	25.4x1.65	203.2
5505201-250150	2.5"X1.5"	63.5x1.65	38.1x1.65	152.4
5505201-250200	2.5"X2"	63.5x1.65	50.8x1.65	108
5505201-300050	3"X1/2"	76.2x1.65	12.7x1.65	266.7
5505201-300075	3"X3/4"	76.2x1.65	19.05x1.65	254
5505201-300100	3"X1"	76.2x1.65	25.4x1.65	254
5505201-300150	3"X1.5"	76.2x1.65	38.1x1.65	203.2
5505201-300200	3"X2"	76.2x1.65	50.8x1.65	158.8
5505201-300250	3"X2.5"	76.2x1.65	63.5x1.65	108
5505201-400050	4"X1/2"	101.6x2.11	12.7x1.65	371.5
5505201-400075	4"X3/4"	101.6x2.11	19.05x1.65	358.8
5505201-400100	4"X1"	101.6x2.11	25.4x1.65	358.8
5505201-400150	4"X1.5"	101.6x2.11	38.1x1.65	308
5505201-400200	4"X2"	101.6x2.11	50.8x1.65	263.5
5505201-400250	4"X2.5"	101.6x2.11	63.5x1.65	212.7
5505201-400300	4"X3"	101.6x2.11	76.2x1.65	161.9
5505201-600300	6"X3"	152.4x2.77	76.2x1.65	228.6
5505201-600400	6"X4"	152.4x2.77	101.6x2.11	228.6

大小头

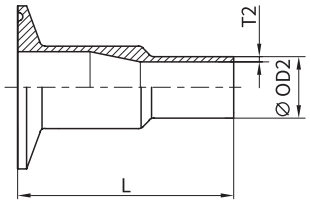



单夹式同心大小头　5505202-000000　设计规范：DT-4.1.3-2

NO.	Size	OD×T	OD2×T2	L
5505202-038025	3/8"X1/4"	9.53x0.89	6.35x0.89	54
5505202-050025	1/2"X1/4"	12.7x1.65	6.35x0.89	60.3
5505202-050038	1/2"X3/8"	12.7x1.65	9.53x0.89	60.3
5505202-075038	3/4"X3/8"	19.05x1.65	9.53x0.89	63.5
5505202-075050	3/4"X1/2"	19.05x1.65	12.7x1.65	66.7
5505202-100038	1"X3/8"	25.4x1.65	9.53x0.89	69.9
5505202-100050	1"X1/2"	25.4x1.65	12.7x1.65	76.2
5505202-100075	1"X3/4"	25.4x1.65	19.05x1.65	66.7
5505202-150038	1.5"X3/8"	38.1x1.65	9.53x0.89	88.9
5505202-150050	1.5"X1/2"	38.1x1.65	12.7x1.65	82.6
5505202-150075	1.5"X3/4"	38.1x1.65	19.05x1.65	88.9
5505202-150100	1.5"X1"	38.1x1.65	25.4x1.65	76.2
5505202-200050	2"X1/2"	50.8x1.65	12.7x1.65	104.3
5505202-200075	2"X3/4"	50.8x1.65	19.05x1.65	98.4
5505202-200100	2"X1"	50.8x1.65	25.4x1.65	98.4
5505202-200150	2"X1.5"	50.8x1.65	38.1x1.65	76.2
5505202-250050	2.5"X1/2"	63.5x1.65	12.7x1.65	136.6
5505202-250075	2.5"X3/4"	63.5x1.65	19.05x1.65	130.2
5505202-250100	2.5"X1"	63.5x1.65	25.4x1.65	130.2
5505202-250150	2.5"X1.5"	63.5x1.65	38.1x1.65	98.4
5505202-250200	2.5"X2"	63.5x1.65	50.8x1.65	76.2
5505202-300050	3"X1/2"	76.2x1.65	12.7x1.65	181
5505202-300075	3"X3/4"	76.2x1.65	19.05x1.65	168.3
5505202-300100	3"X1"	76.2x1.65	25.4x1.65	155.6
5505202-300150	3"X1.5"	76.2x1.65	38.1x1.65	120.7
5505202-300200	3"X2"	76.2x1.65	50.8x1.65	98.4
5505202-300250	3"X2.5"	76.2x1.65	63.5x1.65	79.4
5505202-400050	4"X1/2"	101.6x2.11	12.7x1.65	228.5
5505202-400075	4"X3/4"	101.6x2.11	19.05x1.65	222.2
5505202-400100	4"X1"	101.6x2.11	25.4x1.65	203.1
5505202-400150	4"X1.5"	101.6x2.11	38.1x1.65	177.7
5505202-400200	4"X2"	101.6x2.11	50.8x1.65	146.1
5505202-400250	4"X2.5"	101.6x2.11	63.5x1.65	123.8
5505202-400300	4"X3"	101.6x2.11	76.2x1.65	114.3
5505202-600300	6"X3"	152.4x2.77	76.2x1.65	203.2
5505202-600400	6"X4"	152.4x2.77	101.6x2.11	161.9

大小头

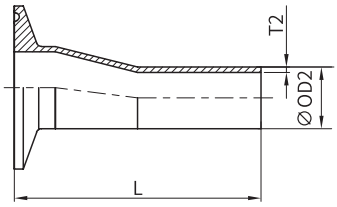



单夹式偏心大小头　5505301-000000

NO.	Size	OD×T	OD2×T2	L
5505301-075050	3/4"X1/2"	19.05x1.65	12.7x1.65	76.2
5505301-100050	1"X1/2"	25.4x1.65	12.7x1.65	88.9
5505301-100075	1"X3/4"	25.4x1.65	19.05x1.65	76.2
5505301-150050	1.5"X1/2"	38.1x1.65	12.7x1.65	114.3
5505301-150075	1.5"X3/4"	38.1x1.65	19.05x1.65	101.6
5505301-150100	1.5"X1"	38.1x1.65	25.4x1.65	101.6
5505301-200050	2"X1/2"	50.8x1.65	12.7x1.65	165.1
5505301-200075	2"X3/4"	50.8x1.65	19.05x1.65	152.4
5505301-200100	2"X1"	50.8x1.65	25.4x1.65	152.4
5505301-200150	2"X1.5"	50.8x1.65	38.1x1.65	101.6
5505301-250050	2.5"X1/2"	63.5x1.65	12.7x1.65	241.3
5505301-250075	2.5"X3/4"	63.5x1.65	19.05x1.65	203.2
5505301-250100	2.5"X1"	63.5x1.65	25.4x1.65	203.2
5505301-250150	2.5"X1.5"	63.5x1.65	38.1x1.65	152.4
5505301-250200	2.5"X2"	63.5x1.65	50.8x1.65	108
5505301-300050	3"X1/2"	76.2x1.65	12.7x1.65	279.4
5505301-300075	3"X3/4"	76.2x1.65	19.05x1.65	258.3
5505301-300100	3"X1"	76.2x1.65	25.4x1.65	254
5505301-300150	3"X1.5"	76.2x1.65	38.1x1.65	203.2
5505301-300200	3"X2"	76.2x1.65	50.8x1.65	158.8
5505301-300250	3"X2.5"	76.2x1.65	63.5x1.65	108
5505301-400100	4"X1"	101.6x2.11	25.4x1.65	358.8
5505301-400150	4"X1.5"	101.6x2.11	38.1x1.65	308
5505301-400200	4"X2"	101.6x2.11	50.8x1.65	263.5
5505301-400250	4"X2.5"	101.6x2.11	63.5x1.65	212.7
5505301-400300	4"X3"	101.6x2.11	76.2x1.65	161.9
5505301-600300	6"X3"	152.4x2.77	76.2x1.65	203.2
5505301-600400	6"X4"	152.4x2.77	101.6x2.11	228.6

大小头

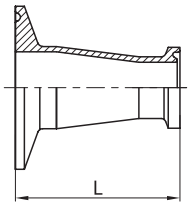



夹式同心大小头 5505200-000000

NO.	Size	OD×T	OD2×T2	L
5505200-050037	1/2"X3/8"	19.05x1.65	9.53x0.89	50.8
5505200-075050	3/4"X1/2"	19.05x1.65	12.7x1.65	50.8
5505200-100050	1"X1/2"	25.4x1.65	12.7x1.65	63.5
5505200-100075	1"X3/4"	25.4x1.65	19.05x1.65	50.8
5505200-150050	1.5"X1/2"	38.1x1.65	12.7x1.65	88.9
5505200-150075	1.5"X3/4"	38.1x1.65	19.05x1.65	76.2
5505200-150100	1.5"X1"	38.1x1.65	25.4x1.65	76.2
5505200-200050	2"X1/2"	50.8x1.65	12.7x1.65	139.7
5505200-200075	2"X3/4"	50.8x1.65	19.05x1.65	127
5505200-200100	2"X1"	50.8x1.65	25.4x1.65	127
5505200-200150	2"X1.5"	50.8x1.65	38.1x1.65	76.2
5505200-250050	2.5"X1/2"	63.5x1.65	12.7x1.65	190.5
5505200-250075	2.5"X3/4"	63.5x1.65	19.05x1.65	177.8
5505200-250100	2.5"X1"	63.5x1.65	25.4x1.65	177.8
5505200-250150	2.5"X1.5"	63.5x1.65	38.1x1.65	127
5505200-250200	2.5"X2"	63.5x1.65	50.8x1.65	76.2
5505200-300050	3"X1/2"	76.2x1.65	12.7x1.65	241.3
5505200-300075	3"X3/4"	76.2x1.65	19.05x1.65	228.6
5505200-300100	3"X1"	76.2x1.65	25.4x1.65	228.6
5505200-300150	3"X1.5"	76.2x1.65	38.1x1.65	177.8
5505200-300200	3"X2"	76.2x1.65	50.8x1.65	127
5505200-300250	3"X2.5"	76.2x1.65	63.5x1.65	76.2
5505200-400050	4"X1/2"	101.6x2.11	12.7x1.65	346.1
5505200-400075	4"X3/4"	101.6x2.11	19.05x1.65	333.4
5505200-400100	4"X1"	101.6x2.11	25.4x1.65	333.4
5505200-400150	4"X1.5"	101.6x2.11	38.1x1.65	282.6
5505200-400200	4"X2"	101.6x2.11	50.8x1.65	231.8
5505200-400250	4"X2.5"	101.6x2.11	63.5x1.65	181
5505200-400300	4"X3"	101.6x2.11	76.2x1.65	130.2
5505200-600200	6"X2"	152.4x2.77	50.8x1.65	270.8
5505200-600300	6"X3"	152.4x2.77	76.2x1.65	190.5
5505200-600400	6"X4"	152.4x2.77	101.6x2.11	193.7

大小头

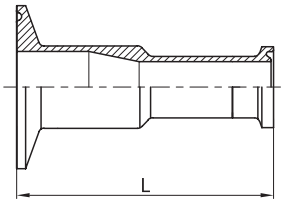



夹式同心大小头　5505203-000000　设计规范：DT-4.1.3-3

NO.	Size	OD×T	OD2×T2	L
5505203-038025	3/8"X1/4"	9.53x0.89	6.35x0.89	66.7
5505203-050025	1/2"X1/4"	12.7x1.65	6.35x0.89	73
5505203-050038	1/2"X3/8"	12.7x1.65	9.53x0.89	73
5505203-075038	3/4"X3/8"	19.05x1.65	9.53x0.89	76.2
5505203-075050	3/4"X1/2"	19.05x1.65	12.7x1.65	79.4
5505203-100038	1"X3/8"	25.4x1.65	9.53x0.89	82.6
5505203-100050	1"X1/2"	25.4x1.65	12.7x1.65	88.9
5505203-100075	1"X3/4"	25.4x1.65	19.05x1.65	79.4
5505203-150038	1.5"X3/8"	38.1x1.65	9.53x0.89	101.6
5505203-150050	1.5"X1/2"	38.1x1.65	12.7x1.65	95.3
5505203-150075	1.5"X3/4"	38.1x1.65	19.05x1.65	101.6
5505203-150100	1.5"X1"	38.1x1.65	25.4x1.65	88.9
5505203-200050	2"X1/2"	50.8x1.65	12.7x1.65	117
5505203-200075	2"X3/4"	50.8x1.65	19.05x1.65	111.1
5505203-200100	2"X1"	50.8x1.65	25.4x1.65	111.1
5505203-200150	2"X1.5"	50.8x1.65	38.1x1.65	88.9
5505203-250050	2.5"X1/2"	63.5x1.65	12.7x1.65	149.3
5505203-250075	2.5"X3/4"	63.5x1.65	19.05x1.65	142.9
5505203-250100	2.5"X1"	63.5x1.65	25.4x1.65	142.9
5505203-250150	2.5"X1.5"	63.5x1.65	38.1x1.65	111.1
5505203-250200	2.5"X2"	63.5x1.65	50.8x1.65	88.9
5505203-300050	3"X1/2"	76.2x1.65	12.7x1.65	193.7
5505203-300075	3"X3/4"	76.2x1.65	19.05x1.65	181
5505203-300100	3"X1"	76.2x1.65	25.4x1.65	168.3
5505203-300150	3"X1.5"	76.2x1.65	38.1x1.65	133.4
5505203-300200	3"X2"	76.2x1.65	50.8x1.65	111.1
5505203-300250	3"X2.5"	76.2x1.65	63.5x1.65	92.1
5505203-400050	4"X1/2"	101.6x2.11	12.7x1.65	241.2
5505203-400075	4"X3/4"	101.6x2.11	19.05x1.65	234.9
5505203-400100	4"X1"	101.6x2.11	25.4x1.65	215.8
5505203-400150	4"X1.5"	101.6x2.11	38.1x1.65	190.4
5505203-400200	4"X2"	101.6x2.11	50.8x1.65	158.8
5505203-400250	4"X2.5"	101.6x2.11	63.5x1.65	136.5
5505203-400300	4"X3"	101.6x2.11	76.2x1.65	127
5505203-600300	6"X3"	152.4x2.77	76.2x1.65	215.9
5505203-600400	6"X4"	152.4x2.77	101.6x2.11	177.8

大小头

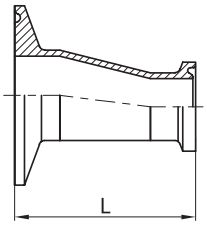



夹式偏心大小头　5505300-000000

NO.	Size	OD×T	OD2×T2	L
5505300-075050	3/4"X1/2"	19.05x1.65	12.7x1.65	50.8
5505300-100050	1"X1/2"	25.4x1.65	12.7x1.65	63.5
5505300-100075	1"X3/4"	25.4x1.65	19.05x1.65	50.8
5505300-150050	1.5"X1/2"	38.1x1.65	12.7x1.65	88.9
5505300-150075	1.5"X3/4"	38.1x1.65	19.05x1.65	76.2
5505300-150100	1.5"X1"	38.1x1.65	25.4x1.65	76.2
5505300-200050	2"X1/2"	50.8x1.65	12.7x1.65	139.7
5505300-200075	2"X3/4"	50.8x1.65	19.05x1.65	127
5505300-200100	2"X1"	50.8x1.65	25.4x1.65	127
5505300-200150	2"X1.5"	50.8x1.65	38.1x1.65	76.2
5505300-250050	2.5"X1/2"	63.5x1.65	12.7x1.65	190.5
5505300-250075	2.5"X3/4"	63.5x1.65	19.05x1.65	177.8
5505300-250100	2.5"X1"	63.5x1.65	25.4x1.65	177.8
5505300-250150	2.5"X1.5"	63.5x1.65	38.1x1.65	127
5505300-250200	2.5"X2"	63.5x1.65	50.8x1.65	76.2
5505300-300050	3"X1/2"	76.2x1.65	12.7x1.65	241.3
5505300-300075	3"X3/4"	76.2x1.65	19.05x1.65	228.6
5505300-300100	3"X1"	76.2x1.65	25.4x1.65	228.6
5505300-300150	3"X1.5"	76.2x1.65	38.1x1.65	177.8
5505300-300200	3"X2"	76.2x1.65	50.8x1.65	127
5505300-300250	3"X2.5"	76.2x1.65	63.5x1.65	76.2
5505300-400050	4"X1/2"	101.6x2.11	12.7x1.65	346.1
5505300-400075	4"X3/4"	101.6x2.11	19.05x1.65	333.4
5505300-400100	4"X1"	101.6x2.11	25.4x1.65	333.4
5505300-400150	4"X1.5"	101.6x2.11	38.1x1.65	282.6
5505300-400200	4"X2"	101.6x2.11	50.8x1.65	231.8
5505300-400250	4"X2.5"	101.6x2.11	63.5x1.65	181
5505300-400300	4"X3"	101.6x2.11	76.2x1.65	130.2
5505300-600300	6"X3"	152.4x2.77	76.2x1.65	190.5
5505300-600400	6"X4"	152.4x2.77	101.6x2.11	193.7

大小头

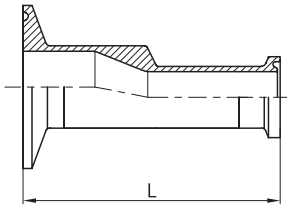



夹式偏心大小头　5505303-000000　设计规范：DT-4.1.3-3

NO.	Size	OD×T	OD2×T2	L
5505303-038025	3/8"X1/4"	9.53x0.89	6.35x0.89	66.7
5505303-050025	1/2"X1/4"	12.7x1.65	6.35x0.89	73
5505303-050038	1/2"X3/8"	12.7x1.65	9.53x0.89	73
5505303-075038	3/4"X3/8"	19.05x1.65	9.53x0.89	76.2
5505303-075050	3/4"X1/2"	19.05x1.65	12.7x1.65	79.4
5505303-100038	1"X3/8"	25.4x1.65	9.53x0.89	82.6
5505303-100050	1"X1/2"	25.4x1.65	12.7x1.65	88.9
5505303-100075	1"X3/4"	25.4x1.65	19.05x1.65	79.4
5505303-150038	1.5"X3/8"	38.1x1.65	9.53x0.89	101.6
5505303-150050	1.5"X1/2"	38.1x1.65	12.7x1.65	95.3
5505303-150075	1.5"X3/4"	38.1x1.65	19.05x1.65	101.6
5505303-150100	1.5"X1"	38.1x1.65	25.4x1.65	88.9
5505303-200050	2"X1/2"	50.8x1.65	12.7x1.65	117
5505303-200075	2"X3/4"	50.8x1.65	19.05x1.65	111.1
5505303-200100	2"X1"	50.8x1.65	25.4x1.65	111.1
5505303-200150	2"X1.5"	50.8x1.65	38.1x1.65	88.9
5505303-250050	2.5"X1/2"	63.5x1.65	12.7x1.65	149.3
5505303-250075	2.5"X3/4"	63.5x1.65	19.05x1.65	142.9
5505303-250100	2.5"X1"	63.5x1.65	25.4x1.65	142.9
5505303-250150	2.5"X1.5"	63.5x1.65	38.1x1.65	111.1
5505303-250200	2.5"X2"	63.5x1.65	50.8x1.65	88.9
5505303-300050	3"X1/2"	76.2x1.65	12.7x1.65	193.7
5505303-300075	3"X3/4"	76.2x1.65	19.05x1.65	181
5505303-300100	3"X1"	76.2x1.65	25.4x1.65	168.3
5505303-300150	3"X1.5"	76.2x1.65	38.1x1.65	133.4
5505303-300200	3"X2"	76.2x1.65	50.8x1.65	111.1
5505303-300250	3"X2.5"	76.2x1.65	63.5x1.65	92.1
5505303-400050	4"X1/2"	101.6x2.11	12.7x1.65	241.2
5505303-400075	4"X3/4"	101.6x2.11	19.05x1.65	234.9
5505303-400100	4"X1"	101.6x2.11	25.4x1.65	215.8
5505303-400150	4"X1.5"	101.6x2.11	38.1x1.65	190.4
5505303-400200	4"X2"	101.6x2.11	50.8x1.65	158.8
5505303-400250	4"X2.5"	101.6x2.11	63.5x1.65	136.5
5505303-400300	4"X3"	101.6x2.11	76.2x1.65	127
5505303-600300	6"X3"	152.4x2.77	76.2x1.65	215.9
5505303-600400	6"X4"	152.4x2.77	101.6x2.11	177.8

接 头

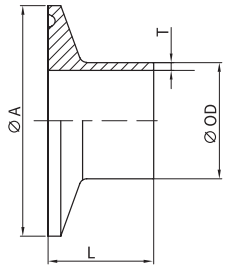



卡式平接头 5514101-0000 设计规范： DT-4.1.4-1

NO.	Size	OD×T	A	L
5514101-000025	1/4"	6.35x0.89	25	12.7
5514101-000038	3/8"	9.53x0.89	25	12.7
5514101-000050	1/2"	12.7x1.65	25	12.7
5514101-100050	1/2"-1	12.7x1.65	50.4	12.7
5514101-000075	3/4"	19.05x1.65	25	12.7
5514101-100075	3/4"-1	19.05x1.65	50.4	12.7
5514101-000100	1"	25.4x1.65	50.4	12.7
5514101-000150	1.5"	38.1x1.65	50.4	12.7
5514101-000200	2"	50.8x1.65	63.9	12.7
5514101-000250	2.5"	63.5x1.65	77.5	12.7
5514101-000300	3"	76.2x1.65	90.9	12.7
5514101-000400	4"	101.6x2.11	118.9	15.88
5514101-000600	6"	152.4x2.77	166.9	19.05

接 头

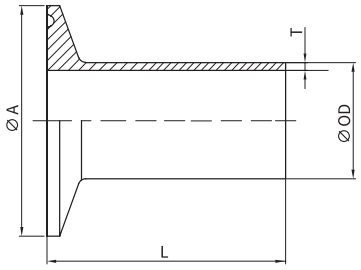



卡式平接头 5514003-0000 设计规范：DT-4.1.4-1

NO.	Size	OD×T	A	L
5514003-000025	1/4"	6.35x0.89	25	28.58
5514003-000038	3/8"	9.53x0.89	25	28.58
5514003-000050	1/2"	12.7x1.65	25	28.58
5514003-100050	1/2"-1	12.7x1.65	50.4	28.58
5514003-000075	3/4"	19.05x1.65	25	28.58
5514003-100075	3/4"-1	19.05x1.65	50.4	28.58
5514003-000100	1"	25.4x1.65	50.4	28.58
5514003-000150	1.5"	38.1x1.65	50.4	28.58
5514003-000200	2"	50.8x1.65	63.9	28.58
5514003-000250	2.5"	63.5x1.65	77.5	28.58
5514003-000300	3"	76.2x1.65	90.9	28.58
5514003-000400	4"	101.6x2.11	118.9	28.58
5514003-000600	6"	152.4x2.77	166.9	38.1
5514003-000800	8"	203.2x2.77	217.7	38.1
5514003-001000	10"	254x3.4	268.5	38.1
5514003-001200	12"	304.8x3.4	319.3	38.1

接 头

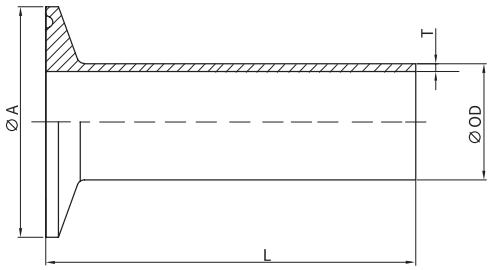

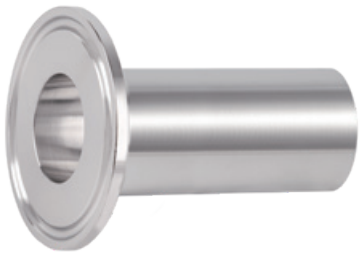

卡式平接头 5514004-0000 设计规范：DT-4.1.4-1

NO.	Size	OD×T	A	L
5514004-000025	1/4"	6.35x0.89	25	44.45
5514004-000038	3/8"	9.53x0.89	25	44.45
5514004-000050	1/2"	12.7x1.65	25	44.45
5514004-100050	1/2"-1	12.7x1.65	50.4	44.45
5514004-000075	3/4"	19.05x1.65	25	44.45
5514004-100075	3/4"-1	19.05x1.65	50.4	44.45
5514004-000100	1"	25.4x1.65	50.4	44.45
5514004-000150	1.5"	38.1x1.65	50.4	44.45
5514004-000200	2"	50.8x1.65	63.9	57.2
5514004-000250	2.5"	63.5x1.65	77.5	57.2
5514004-000300	3"	76.2x1.65	90.9	57.2
5514004-000400	4"	101.6x2.11	118.9	57.2
5514004-000600	6"	152.4x2.77	166.9	76.2
5514004-000800	8"	203.2x2.77	217.7	76.2
5514004-001000	10"	254x3.4	268.5	76.2
5514004-001200	12"	304.8x3.4	319.3	76.2

接 头

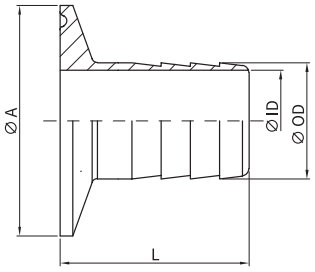



14MPHR 卡式胶管接头　5514044-0000

NO.	Size	OD×ID	A	L
5514044-000038	3/8"	10.3/6.35	25	38.1
5514044-000050	1/2"	13.49/9.4	25	38.1
5514044-000075	3/4"	19.84/15.75	25	38.1
5514044-000100	1"	25.4/20.6	50.4	42.9
5514044-000150	1.5"	38.1/33.3	50.4	42.9
5514044-000200	2"	50.8/46	63.9	58.7
5514044-000250	2.5"	63.5/58.7	77.5	59.5
5514044-000300	3"	76.2/72	90.9	78.6
5514044-000400	4"	101.6/97.4	118.9	86.5

接 头

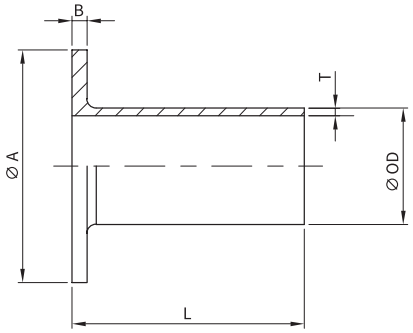



接头 5514065-0000

NO.	Size	OD×T	A	L	B
5514065-000050	1/2"	12.7x1.65	42.9	50.8	2.5
5514065-000075	3/4"	19.05x1.65	42.9	50.8	2.5
5514065-000100	1"	25.4x1.65	50.8	50.8	3.3
5514065-000150	1.5"	38.1x1.65	73	50.8	3.3
5514065-000200	2"	50.8x1.65	92.1	63.5	3.3
5514065-000250	2.5"	63.5x1.65	104.8	63.5	3.3
5514065-000300	3"	76.2x1.65	127	63.5	4.2
5514065-000400	4"	101.6x2.11	157.2	63.5	4.2
5514065-000600	6"	152.4x2.77	215.9	76.2	5.5

盲 板

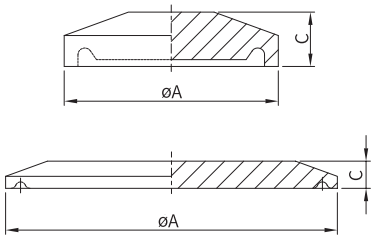



闷板　5516001-0000　设计规范：DT-4.1.5-2

NO.	Size	A	C
5516001-000075	0.5"-0.75"	25	4.8
5516001-000150	1"-1.5"	50.4	6.4
5516001-000200	2"	63.9	6.4
5516001-000250	2.5"	77.5	6.4
5516001-000300	3"	90.9	6.4
5516001-000400	4"	118.9	7.9
5516001-000600	6"	166.9	11.1
5516001-000800	8"	217.7	12.7
5516001-001000	10"	268.5	12.7
5516001-001200	12"	319.3	12.7

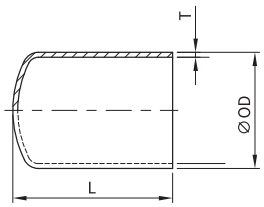



管帽　5516007-0000　设计规范：DT-4.1.5-1

NO.	Size	OD	T	L
5516007-000050	0.5"	12.7	1.7	44.5
5516007-000075	0.75"	19.05	1.7	46.1
5516007-000100	1"	25.4	1.7	47.6
5516007-000150	1.5"	38.1	1.7	52.4
5516007-000200	2"	50.8	1.7	63.5
5516007-000250	2.5"	63.5	1.7	71.4
5516007-000300	3"	76.2	1.7	73
5516007-000400	4"	101.6	2.1	82.6
5516007-000600	6"	152.4	2.8	120.7


BioClean
PN16 3" CF-3M
BioClean
Type:
Pneumatic Diaphragm Valve
Operating air pressure:
600kpa(6±1bar)

无菌隔膜阀

索 引



P70 无菌隔膜阀概况
P82 DV-D 直通型无菌隔膜阀
P96 DV-T 无菌锻造隔膜阀
P106 DV-T 无菌铸造隔膜阀
P112 DV-S 用水点无菌隔膜阀
P116 DV-S U 型弯焊无菌隔膜阀
P118 DV-M 多通道无菌隔膜阀
P119 DV-H SAP/GMP 无菌隔膜阀
P120 DV-I i-body 阀
P121 DV-B 罐底隔膜阀
P124 其它各类阀门概述





采用激光标码精准展现阀门信息：

1. 阀门气缸压力值
2. 扫二维码获取阀门说明手册
3. 内有压缩弹簧

全球洁净材料及设备的领导者

新莱集团是无菌应用领域领先的管道管件、阀门、泵、发酵罐等洁净材料制造商。长期以来，新莱集团致力于研发和制造更安全可靠、洁净卫生的应用材料产品，近 30 年的行业积累和应用经验使我们能够提供全方位的服务，并受到市场的广泛认可。

BioClean 是新莱集团在无菌隔膜阀、泵产品领域推出的子品牌，产品广泛用于生物制药、注射用水（WFI）、个人护理领域。BioClean 的核心理念在于致力于生产更可靠的洁净产品，从而推动环境、科技、健康的进步。

无菌限位隔膜阀

手轮限位机构的加入能够使阀门的使用更灵活。同时，我们在阀体上注明了阀门完全关闭的位置，避免了因为过度拧紧而引起的膜片使用寿命问题。

丰富灵活的可选加装配置和自动化元件也让 BioClean 系列无菌隔膜阀能够更好的承担控制任务。除了标准件外，我们提供多种客制化的解决方案，如罐底阀、多通道阀、SAP/GMP 阀等。



无菌隔膜阀概述

无菌隔膜阀是制药工程中最常见的阀门之一，在任何对防止细菌滋生、注重清洗、灭菌性能的应用场合中，无菌隔膜阀都是一款理想的产品。相比于球阀、蝶阀等阀门产品，采用静态密封的隔膜阀其密封组件不具备磨耗性、阀门结构无死角，因而更卫生、更耐用。

在生物制药和其他对卫生条件具有高要求的应用领域中，新莱 BioClean 系列无菌隔膜阀是一种理想的选择，**其符合 ASME BPE 设计标准**、通过 3A、CE、BSE/TSE、USP Class VI、FDA 认证。



我们所生产的无菌隔膜阀制作过程完全透明，从不锈钢母材到阀门膜片、垫片完全可追溯，每一台阀门出厂之前都经过严格的性能测试，以确保产品拥有优秀的使用性能并能够进行从头到尾的验证。

新莱集团无菌隔膜阀包含：
DV-D 系列直通型隔膜阀、DV-T T 型隔膜阀、
DV-S 用水点隔膜阀、DV-H SAP/GMP 隔膜阀、
DV-B 罐底隔膜阀、DV-I i-body 隔膜阀、
DV-M 多头通道隔膜阀。



产品特点

密封技术优势

三十余年的使用经验使新莱具有可靠的技术资源和广泛的应用经验，因而在对弹性密封的选择中，我们能为您提供更多的合理建议，满足各种工况的应用需求。

通过与国际厂商持续展开深度合作，我们的隔膜阀膜片具有更好的热稳定性、延展性、化学稳定性和抗疲劳能力，因而更可靠耐用。

广泛的兼容性

我们制作的阀门可选多种接口配置。包含焊式、卡箍快接，同时提供 ASME BPE、3A、ISO、DIN、BS、JIS 等标准的所有管路尺寸，确保您在管路系统中任何位置，都能享受新莱为您带来的高品质与省心。

严格的卫生标准

符合 ASME BPE 无菌隔膜阀设计标准。

满足 EN10204 3.1/MTR 的追溯性标准、FDA 符合性声明、USP VI 类认证、3A 卫生认证。这些认证标准是对产品污染控制的严格保证。

阀体优势

我们坚信，强大而稳定的制造能力是产品质量的基石，严格的检验和测试是使用寿命的保障。数十年来新莱对制造工艺的沉淀保证了全阀表面光洁度可达 0.375μm（BPE SF4）以下且无任何波浪。精致的表面抛光处理是阀门抗染菌最直接的屏障。

无菌隔膜阀

设计与结构

模块化设计

通过采用模块化的架构设计，BioClean 系列无菌隔膜阀能够满足不同的需求。

阀门由以下部分组成：

- 控制器
- 执行器
- 膜片
- 阀体

控制器


反馈装置


调节定位器


手动限位开关

执行器


不锈钢


复合材料


铝合金


不锈钢


复合材料

膜片


EPDM


EPDM+PTFE

阀体


直通型


T 型


多通道


SAP / GMP


罐底阀

智能控制

气动隔膜阀通常可以搭配反馈信号加电磁阀，或调节定位器使用。

搭配调节定位器能够实施反馈阀门开度，并通过远程 PLC 控制或直接在定位器上调整阀门的开度（行程的百分比），能够精确到 1%。





限位开关

- 机械式：单反馈、双反馈
- 感应式：单反馈、双反馈

* 带反馈装置的阀门用于风险区域时，请注明防爆等级。

控制开关（比例调节阀）

- 带数字显示（可面板调节开度）
- 不带数字显示
- 手动限位开关（经济型）

无菌隔膜阀

驱动器和手轮



塑料手轮



不锈钢执行器

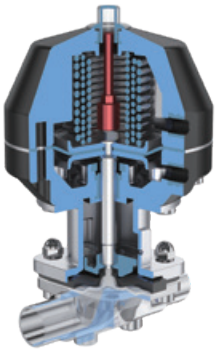

塑料执行器



铝合金执行器

BioClean 无菌隔膜阀配有多种材质的手轮或气缸供您选择。
在多数一般使用工况下，由复合工程塑料制成的驱动手轮 / 气动执行器即可满足您的使用需求。在要求阀门安装空间和尺寸尽可能小，或对阀门外部有很高的清洗要求时，不锈钢材质执行器是一种很好的选择。
共有 PP 工程塑料、PC 工程塑料、不锈钢、铝合金材质可选。









材质	PP	PC	不锈钢		铝合金
尺寸	驱动器	手轮	手轮	驱动器	驱动器
¼"		●		●	
⅜"		●		●	
½"		●		●	
¾"		●		●	
1.0"	●	●		●	
1½"	●	●		●	
2.0"	●	●		●	
2½"			●		●
3.0"			●		●

膜 片

膜片设计

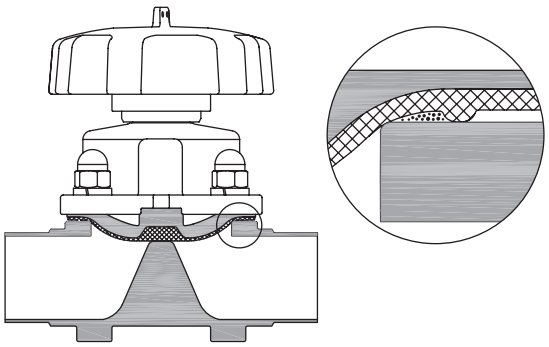

传统隔膜阀
易残留

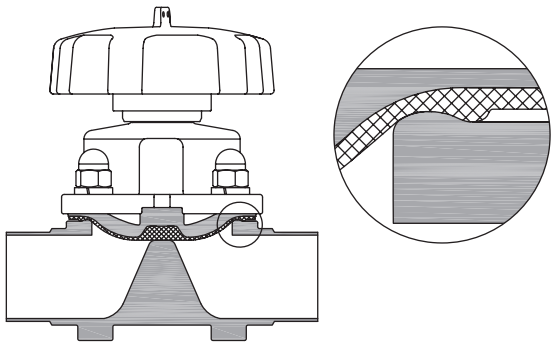

BioClean 隔膜阀
不易残留

与传统的隔膜阀阀体不同，BioClean 系列无菌隔膜阀阀体上有一条紧密扣在内径上的密封突起，这可以减少膜片与阀体之间的环形间隙。BioClean 系列隔膜阀的这一特点使之特别适用于无菌制程。

膜片的材质与性能

膜片有 EPDM 软性人造橡胶和 PTFE 硬性人造橡胶两种可供选择，可选单双膜片。

EPDM（单膜片）

- 10 bar, 145 psi
- -10°C ~100°C , 14°F ~212°F
- SIP 150°C ≤ 60min



优良的热性能，能够支持多数使用工况。适用于酒精溶液，稀酸，溶碱液；不适用于矿物油、植物油、油脂和脂肪及多数碳氢化合物。

EPDM +PTFE（双膜片）

- 8 bar, 101 psi
- -10°C ~100°C , 14°F ~212°F
- SIP 150°C 灭菌时长无限制



对所有流体介质都具有优异的化学稳定性和耐热性。PTFE 其耐温性能更好 。为了确保弹性，需要用 EPDM 等软性材质作内核或基体。

材质证明
FDA 符合性声明（CFR 21:177.2600）或 177.1550
USP class VI 类符合性认证。

无菌隔膜阀

膜 片

膜片应用

膜片作为隔膜阀核心部件，性能和寿命是主要考量因素，后期将决定客户的生产和维护成本，适用于所有工况的膜片是不存在的，因此新莱针对不同的工况开发了不同的膜片类型。

材料	膜片	规格	液体介质		SIP	代码
			Min	Max		
EPDM	单层膜片	DN25、DN40、DN50 DN65、DN80	-10℃	100℃	最高150°C每个周期 最长60分钟	17
EPDM+PTFE	分离式双膜片	DN20、DN25、DN40 DN50、DN65、DN80	-10℃	100℃	最高150°C每个周期 无时间限制	5A
EPDM+PTFE	复合膜片	DN15、DN20、DN65 DN80	-10℃	100℃	最高150°C每个周期 最长30分钟	5E

膜片尺寸

KD	DN	EN	A	B	C	D	Φd	e	h	W	α	β	γ	孔数
15	4-15	1/4"-1/2"	22	22	32	32	4.2	4	-	-	-	-	-	4
20	10-20	3/8"-1/2"	39	44	48	53	5.2	5	5.5	M4	-	-	-	4
25	15-25	1/2"-1.0"	54	46	72.64	66.8	8.8	7.6	5.2	1/4"	-	-	-	4
40	32-40	1~1/4"-1.5"	70	65	100	90	10.6	8.6	8.7	1/4"	-	-	-	4
50	50	2.0"	82	78	124	107	13	7.7	6.7	1/4"	-	-	-	4
80	65-80	2.5"-3.0"	130.5	117.5	178	165	18	11.5	20	M8	-	-	-	4
100	100	4.0"	194	-	228	-	13	10	10	5/16X18 UNC	20	42	56	8

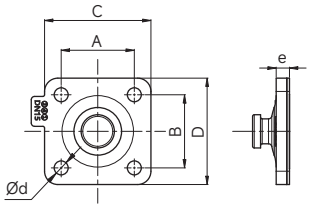

KD15

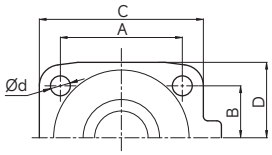

KD20-80

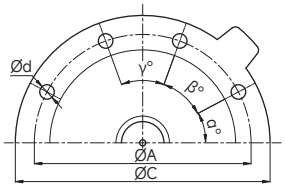

KD100

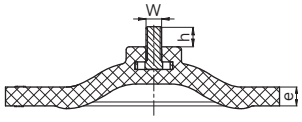

KD20-100



测 试

试验项目

- 密封试验
- 壳体试验
- 行程测试
- 常温寿命 (150 °C 高温蒸汽膜片寿 /100 °C 高温水膜片寿命)

试验结果

NO.	试验对象	试验项目	设计参数	试验数据	试验结果
1	DN20 型隔膜阀	密封试验	1.10Mpa	1.10~1.50Mpa	通过
2	DN20 型隔膜阀	壳体试验	1.50Mpa	1.50~2.50Mpa	通过
3	DN20 型隔膜阀	行程测试	5mm~7mm	5mm~7mm	通过
4	DN20 型隔膜阀	静态寿命	试验数据	300W	通过
5	DN20 型隔膜阀	阀门寿命 (高温蒸汽)	试验数据	5W	通过
6	DN20 型隔膜阀	阀门寿命 (高温水)	试验数据	10W	通过

无菌隔膜阀

阀 体



锻造阀体



铸造阀体

我们提供一应俱全并得到普遍认可的各种高质量阀体。有铸造、锻造可选，并严格控制铁素体含量和硫含量。

来自瑞典 Sandvik 的超高纯度锻胚

铸造成型的隔膜阀阀体具有良好的经济性，参照美标选用的优质材料能够具有更好的通用性。

锻造成型并精密加工的阀体具有极致密的结构和更好的化学稳定性，在抗表面氧化和长期的抗腐蚀性能方面，锻造阀体具有显著的优势，因而在长期使用过程中能够更好的保证产品的高品质。

内表面粗糙度 Ra 值可细值到 0.125μm

精确的 S 含量完全满足 ASME BPE 标准。

阀体形式	铸造	锻造	锻块
两通阀	●	●	
T 型阀	●	●	●
串联阀	●	●	●
多通道阀			●

类型	铸造	锻造 / 锻块
材料	CF3M（A351）	316L（BPE）
铁素体	< 5%	< 0.5%
硫含量	0.005-0.017%	0.005-0.017%

符合 EN 10204 的 3.1/ MTR 跟踪证明

阀门自排尽

BioClean 系列无菌隔膜阀拥有出色的自排尽性能，能够在横向安装和纵向安装时都保持优秀的自排尽能力。利用阀门自排尽的特性需要管路设计者和使用者的配合。

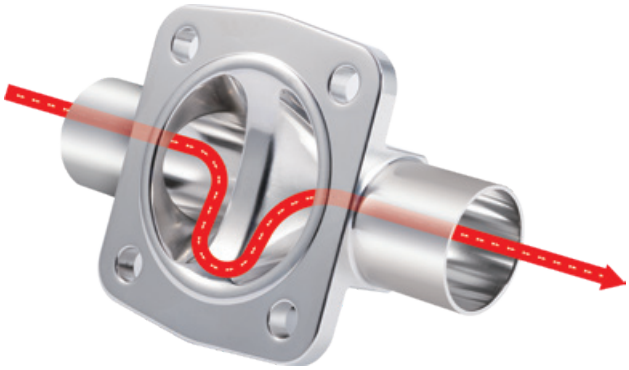

影响自排尽的因素主要包括以下方面：

- 阀门尺寸和管道规格
- 内表面光洁度和处理方式（Ra）
- 排空方向
- 介质的表面张力和粘稠度
- 管道的设计倾角 - 推荐采用 2~3 度

水平管路的安装排尽角度

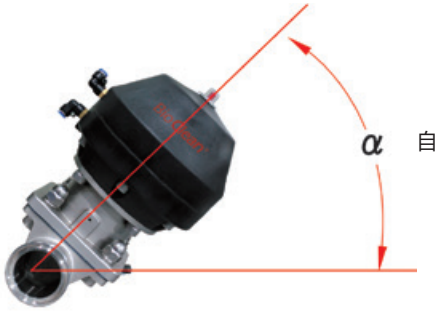

自排尽角 α

安装时，阀体两端刻痕标记应按正确的角度安装，优化排净能力。

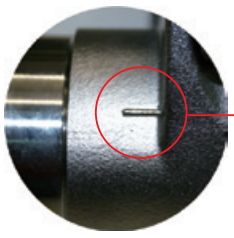

安装时，此刻痕水平向上。

自排尽角度对照表

尺寸	¼"	⅜ "	½"	¾"	1.0"	1½"	2.0"	2½"	3.0"	4.0"	5.0"
α	32.5°	23.5°	21°	20°	32°	25°	18.2°	27°	19°	15°	6.2°

其他排尽角度需求请与技术咨询

DV 无菌隔膜阀



应 用

DV 新莱生产的无菌隔膜阀满足于洁净与无菌要求的制程。广泛应用于食品和生物制药行业，半导体超纯行业，精细化工行业。

特 点

- 阀体有铸造和锻造可供选择，适用于不同客户使用需求。
- 产品规格齐全，从 DN4~DN80 任意规格可选。
- 进口材质膜片，耐腐蚀性好，符合 FDA 及 USP Class VI 认证。
- 阀体周围的凸台与膜片对应位置的凸起筋咬合密封，确保膜片在打开或关闭状态都能与阀体紧密密封，实现“零”残留，易清洗，符合 ASME BPE 设计标准。
- 常闭式膜片结构，手动开关更省力。
- 旋转手轮可通过调节限位螺母实现过度闭合保护，以确保膜片有预定的关闭压力，优化了密封功能的安全性，延长了膜片的使用寿命。
- 手轮与上盖之间的红色开关显示，可目测阀门的开关状态及开关程度。
- 气动阀门可根据客户需求加装电磁阀、位置反馈或定位调节器，实现阀门的自动控制或流量调节。

技术参数

项目	数据
控制方式	手动 气动常闭 / 双动
自动控制	反馈装置 / 自动调节器 / 气缸行程开关
阀体材质	CF3M (A351), 316L (BPE)
膜片材质	EPDM, EPDM+PTFE
尺寸规格	DN4 – DN80
连接方式	焊式 / 卡式 / 焊卡式 ASME BPE, 3A, ISO, DIN
表面处理	外表面电解 内表面 Ra ≤ 0.5μm(SF1), Ra ≤ 0.375μm(SF4)
认证	3A, CE

接口口径			DN4~DN50	DN65~DN80
工作环境	EPDM	工作压力	Max 10bar	Max 8bar
		流体介质	-10°C~100°C, 14°F~212°F	
		蒸汽灭菌	150°C, 302°F max.60min	
	EPDM+PTFE	工作压力	Max 6bar, 87psi	Max 5bar, 72psi
		流体介质	-10°C~100°C, 14°F~212°F	
		蒸汽灭菌	150°C, 302°F no.limit	
控制压力	常闭 (NC)		5-6bar, 72-87psi	5-7bar, 72-101psi
	常开 (NO)		5.5bar, 79psi	
	双动 (DA)		5.5bar, 79psi	
气动接口			G1/8"	G1/4"

EPDM 和 PTFE 膜片若长期在上述温度下使用，会导致膜片使用寿命减少。因此需要视情况调整维护周期。

符合 EN 10204 的 3.1/ MTR 跟踪证明
FDA-FDA 符合性声明（CFR 21：177.2600 或 177.1550）
USP-USP VI 类合规性证书

无菌隔膜阀

阀门 CV 值

阀门有各种等级和 Ra 值，液体在通过阀门后会有不同的压力损失△ P
通常在相同的条件下进行测试对照，得出一定的系数 CV 值（公差 ±10%）
下表仅对 DV-D 直通阀门定义 CV 值。

DN	尺寸	DIN	DIN 11850 系列 1	DIN 11850 系列 2	DIN 11850 系列 3	SMS 3008	ASME BPE	EN ISO1127
		Cvs(M^3/h)	Cvs(M^3/h)	Cvs(M^3/h)	Cvs(M^3/h)	Cvs(M^3/h)	Cvs(M^3/h)	Cvs(M^3/h)
4	1/8"	0.43	—	—	—	—	—	—
6	1/6"	0.95	—	—	—	—	—	—
8	1/4"	1.12	—	—	—	—	0.52	1.89
10	3/8"	—	1.81	1.81	1.81	—	1.12	—
15	1/2"	—		—	—	—	1.72	—
20	3/4"	—		—	—	—	3.27	—
25	1.0"	11.95	12.90	12.90	12.90	10.84	10.49	13.93
32	1.25"	21.76	23.22	23.22	23.22	22.53	—	25.8
40	1.5"	25.20	25.20	26.57	26.57	25.97	25.37	28.21
50	2.0"	40.00	41.62	41.62	41.62	44.46	43.52	47.47
65	2.5"	—	—	66.22	—	58.91	58.91	82.56
80	3.0"	—	—	95.46	—	68.8	74.82	95.46
100	4.0"	—	—	—	—	—	242	—
125	5.0"	—	—	257.13	—	—	—	—

1Cv=1.171Kv
1Kv=0.861CV

压力损失	CV	适用于水	适用于液体	适用于蒸汽	适用于气体
$\Delta p < \frac{p1}{2}$ $p_2 < \frac{p1}{2}$	CV	$=1.171 \cdot \frac{Q}{\sqrt{\Delta p}}$	$=1.171 \cdot \frac{Q}{31.6} \cdot \sqrt{\frac{p1}{\Delta p}}$	$=1.171 \cdot \frac{\dot{M}}{31.6} \cdot \sqrt{\frac{V^{I}}{\Delta p}}$	$=1.171 \cdot \frac{Qn}{514} \cdot \sqrt{\frac{p_n \cdot T_1}{\Delta p \cdot p_2}}$
$\Delta p < \frac{p1}{2}$ $p_2 < \frac{p1}{2}$	CV	$=1.171 \cdot \frac{Q}{\sqrt{\Delta p}}$	$=1.171 \cdot \frac{Q}{31.6} \cdot \sqrt{\frac{p1}{\Delta p}}$	$=1.171 \cdot \frac{\dot{M}}{31.6} \cdot \sqrt{\frac{2 \cdot V^{II}}{\Delta p}}$	$=1.171 \cdot \frac{Qn}{257 \cdot p_1} \cdot \sqrt{p_n \cdot T_1}$

CV	m^3/h	阀门流量系数	P_1	kg/m^3	运行状态中材料的密度 T_1 和 P_2
Q	m^3/h	流量	P_n	kg/m^3	在 0°C和 1014mbar 条件下气体的密度
Qn	m^3/h	在 0°C和 1014mbar 条件下气体的体积流量	v^{I}	m^3/kg	T_1 和 P_2 时单位蒸汽体积
P_1	bar	阀前的绝对压力（针对 Q）	v^{II}	m^3/kg	$\frac{P_1}{2}$ 和 T_1 时单位蒸汽体积
P_2	bar	阀后的绝对压力（针对 Q）	$\dot{M}$	kg/h	质量流量
Δp	bar	(Δp)- 压差 $P_1=P_2$ 针对 Q	T_1	K	介质温度

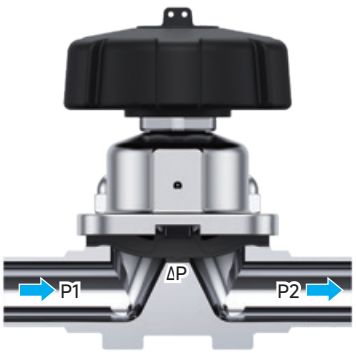

无菌隔膜阀

订购示例

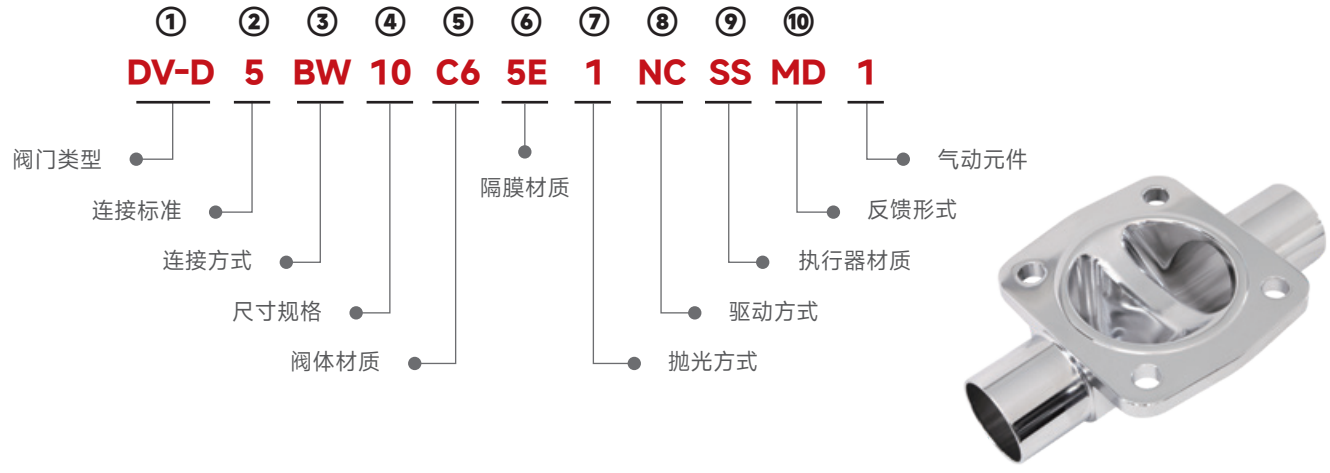

订购码数据

①	阀门类型	DV-D	两通阀
		DV-T	T 型阀
		DV-B	罐底阀及取样
		DV-S	用水点阀及取样
		DV-H	GMP/SAP 阀
		DV-I	i-body
		DV-M	多通道阀
②	连接标准	1	JIS3447
		2	ISO2037/SMS
		3	BS4825
		4	DIN11850-1
		5	ASME BPE，长度 EN558-1，系列 7
		6	ASME BPE
		7	GB (QB/2467-GB12771)
③	连接方式	BW	焊式
		TC	卡式
		BT	焊卡

④	尺寸规格	20-10	
⑤	阀体材质	C6	CF3M（ASME BPE）
		F6	316L 锻 (ASME BPE)
⑥	隔膜材质	17	EPDM
		5A	EPDM+PTFE (分离)
		5E	EPDM+PTFE (复合)
⑦	抛光方式	1	机械抛光 SF1 (Ra ≤ 0.5μm)
		4	电解抛光 SF4 (Ra ≤ 0.375μm)
⑧	驱动方式	M	手动
		N0	气动常开
		NC	气动常闭
		DA	气动双动
⑨	执行器材质	PP	塑料 (DN25~50)
		SS	金属 (DN15~80)
控制选项（选配件）			
⑩	反馈形式	MS	UC 单反馈
		MD	UC 双反馈
		IS	接近开关单反馈
		ID	接近开关双反馈
		ML	手动限位
		IP	定位器
	气动元件	1	电磁阀两位三通
		2	电磁阀两位五通
		3	电磁阀三位五通
		4	二联件
		5	三联件
	定位器	1	比例调节定位器（防爆和非防爆可选）

焊式阀体

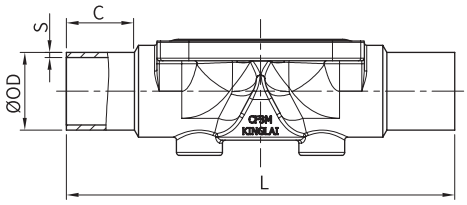

				ASME BPE		DIN 11850（系列 1 和系列 2）				SMS 3008/ISO 2037	
						系列 1		系列 2			
DN	SIZE	C	L	OD	S	OD	S	OD	S	OD	S
4	/	20	72	/	/	6	1.0	/	/	/	/
6	/	20	72	/	/	8	1.0	/	/	/	/
8	1/4"	20	72	6.35	0.89	10	1.0	/	/	/	/
10	3/8"	20	72	9.53	0.89	12	1.5	13	1.5	/	/
15	1/2"	20	72	12.7	1.65	18	1.5	19	1.5	12.7	1.65
20	3/4"	25	108	19.1	1.65	22	1.5	23	1.5	19.1	1.65
25	1.0"	25	120	25.4	1.65	28	1.5	29	1.5	25	1.2
32	/	25	153	/	/	34	1.5	35	1.5	/	/
40	1.5"	25	153	38.1	1.65	40	1.5	41	1.5	38	1.2
50	2.0"	30	173	50.8	1.65	52	1.5	53	1.5	51x	1.2
65	2.5"	30	220	63.5	1.65	/	/	70	2.0	63.5	1.6
80	3.0"	30	254	76.2	1.65	/	/	85	2.0	76.1	1.6
100	4.0"	30	305	101.6	2.11	/	/	104	2.0	101.6	2.0
125	/	30	400	/	/	/	/	129	2.0	/	/

卡式阀体

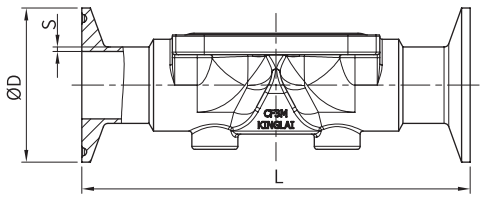

		ASME BPE					DIN 11850（系列 1 和系列 2）						SMS 3008/ISO 2037			
							系列 1		系列 2							
DN	SIZE	OD	S	D	L(BPE)	L (EN558-1 7 系)	OD	S	OD	S	D	L (EN558-1 7 系)	OD	S	D	L (EN558-1 7 系)
8	1/4"	6.35	0.89	25	63.5	/	10	1.0	/	/	25	/	/	/	/	/
10	3/8"	9.53	0.89	25	63.5	/	12	1.0	/	/	34	/	/	/	/	/
15	1/2"	12.7	1.65	25	63.5	108	18	1.5	19	1.5	34	108	/	/	/	/
20	3/4"	19.1	1.65	25	101.6	117	22	1.5	23	1.5	34	117	/	/	/	/
25	1.0"	25.4	1.65	50.4	114.3	127	28	1.5	29	1.5	50.5	127	25	1.2	50.5	127
32	/	/	/	/	/	146	34	1.5	35	1.5	50.5	146	/	/	/	/
40	1.5"	38.1	1.65	50.4	139.7	159	40	1.5	41	1.5	50.5	159	38	1.2	50.5	159
50	2.0"	50.8	1.65	63.9	158.75	190	52	1.5	53	1.5	64	190	51	1.2	64	190
65	2.5"	63.5	1.65	77.5	193.68	216	/	/	70	2.0	91	216	63.5	1.6	77.5	216
80	3.0"	76.2	1.65	90.9	222.25	254	/	/	85	2.0	106	254	76.1	1.6	91	254
100	4.0"	101.6	2.11	118.9	292.1	305	/	/	104	2.0	119	305	101.6	2.0	119	305
125	/	/	/	/	/	/	/	/	129	2.0	155	426	/	/	/	/

焊卡式阀体

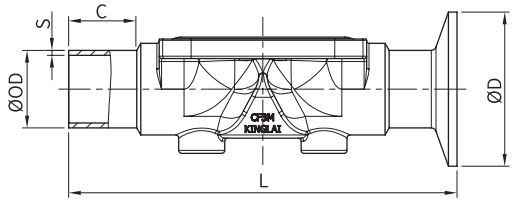

		ASME BPE					DIN 11850（系列 1 和系列 2）						SMS 3008/ISO 2037			
							系列 1		系列 2							
DN	NPS	OD	S	D	L(BPE)	L (EN558-1 7 系)	OD	S	OD	S	D	L (EN558-1 7 系)	OD	S	D	L (EN558-1 7 系)
8	1/4"	6.35	0.89	25	67.75	67.75	10	1.0	/	/	25	67.75	/	/	/	67.75
10	3/8"	9.53	0.89	25	67.75	67.75	12	1.0	/	/	34	67.75	/	/	/	67.75
15	1/2"	12.7	1.65	25	67.75	67.75	18	1.5	19	1.5	34	67.75	12.7	1.65	25	67.75
20	3/4"	19.1	1.65	25	104.8	112.5	22	1.5	23	1.5	34	112.5	19.1	1.65	25	112.5
25	1.0"	25.4	1.65	50.4	117.15	123.5	28	1.5	29	1.5	50.5	123.5	25	1.2	50.5	123.5
32	/	/	/	/	/	/	34	1.5	35	1.5	50.5	149.5	/	/	/	/
40	1.5"	38.1	1.65	50.4	146.35	156	40	1.5	41	1.5	50.5	156	38	1.2	50.5	156
50	2.0"	50.8	1.65	63.9	165.88	181.5	52	1.5	53	1.5	64	181.5	51	1.2	64	181.5
65	2.5"	63.5	1.65	77.5	206.84	218	/	/	70	2.0	91	218	63.5	1.6	77.5	218
80	3.0"	76.2	1.65	90.9	238.13	254	/	/	85	2.0	106	254	76.1	1.6	91	254
100	4.0"	101.6	2.11	118.9	298.5	305	/	/	104	2.0	119	305	101.6	2.0	119	305

阀门

DV-D 手动焊式隔膜阀

NO.	DN	SIZE	OD	S	B	C	T	H	L
5811	8	1/4"	6.35	0.89	33	20	4.5	58	72
	10	3/8"	9.53	0.89	33	20	4.5	58	72
	15	1/2"	12.7	1.65	33	20	4.5	63.5	72

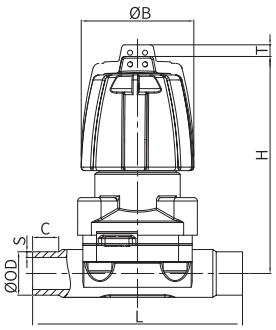

NO.	DN	SIZE	OD	S	B	C	T	H	L
5812	20	3/4"	19.1	1.65	60	25	6	79.5	108
	25	1.0"	25.4	1.65	90	25	11	103.5	120
	40	1.5"	38.1	1.65	110	25	15.5	129.8	153
	50	2.0"	50.8	1.65	128	30	20.5	153	173

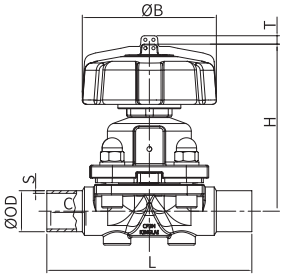

NO.	DN	SIZE	OD	S	B	C	T	H	L
5813	65	2.5"	63.5	1.65	200	30	44	264	220
	80	3.0"	76.2	1.65	200	30	44	269	254

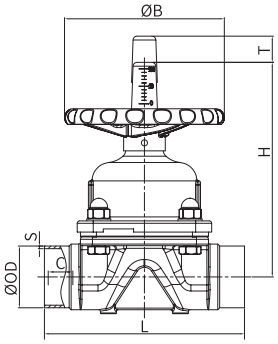

NO.	DN	SIZE	OD	S	B	C	T	H	L
5814	100	4.0"	101.6	2.11	211	30	41	339	305

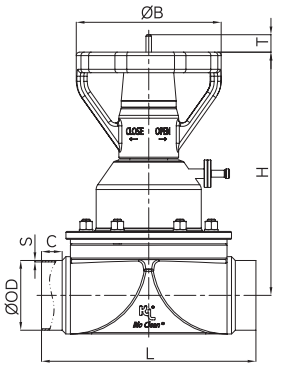



5811



5812



5813



5814

DV-D 气动焊式隔膜阀（执行器材质：不锈钢）

NO.	DN	SIZE	OD	S	B	C	H	L
5815	8	1/4"	6.35	0.89	42	20	84.7	72
	10	3/8"	9.53	0.89	42	20	84.7	72
	15	1/2"	12.7	1.65	42	20	84.7	72
	20	3/4"	19.1	1.65	61	25	120.4	108
	25	1.0"	25.4	1.65	89	25	162	120
	40	1.5"	38.1	1.65	112	25	193	153
	50	2.0"	50.8	1.65	142	30	227	173

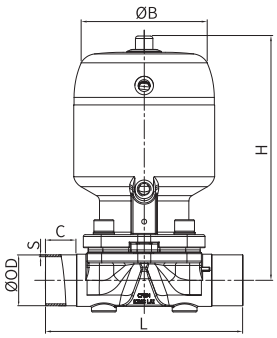

DV-D 气动焊式隔膜阀（执行器材质：PP ）

NO.	DN	SIZE	OD	S	B	C	H	L
5816	25	1.0"	25.4	1.65	128	25	188	120
	40	1.5"	38.1	1.65	164	25	227	153
	50	2.0"	50.8	1.65	164	30	227	173

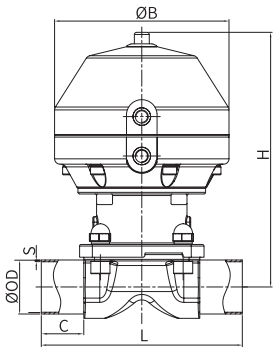

DV-D 气动焊式隔膜阀（执行器材质：铝合金）

NO.	DN	SIZE	OD	S	B	C	H	L
5817	65	2.5"	63.5	1.65	193	30	311.6	220
	80	3.0"	76.2	1.65	193	30	311.6	254
	100	4.0"	101.6	2.11	252	30	425	305

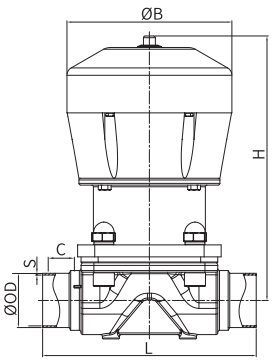



5815



5816



5817

DV-D 手动焊卡式隔膜阀

NO.	DN	SIZE	OD	S	D	B	C	T	H	L(BPE)
5821	8	1/4"	6.35	0.89	25	33	20	4.5	58	67.75
	10	3/8"	9.53	0.89	25	33	20	4.5	58	67.75
	15	1/2"	12.7	1.65	25	33	20	4.5	63.5	67.75

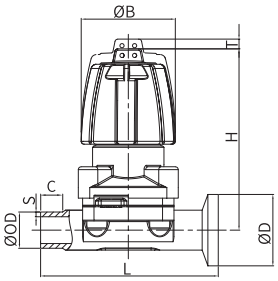

NO.	DN	SIZE	OD	S	D	B	C	T	H	L(BPE)
5822	20	3/4"	19.1	1.65	25	60	25	6	79.5	104.8
	25	1.0"	25.4	1.65	50.4	90	25	11	103.5	117.15
	40	1.5"	38.1	1.65	50.4	110	25	15.5	129.8	146.35
	50	2.0"	50.8	1.65	63.9	128	30	20.5	153	165.88

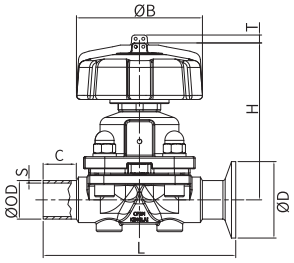

NO.	DN	SIZE	OD	S	D	B	C	T	H	L(BPE)
5823	65	2.5"	63.5	1.65	77.5	200	30	44	264	206.84
	80	3.0"	76.2	1.65	90.9	200	30	44	269	238.13

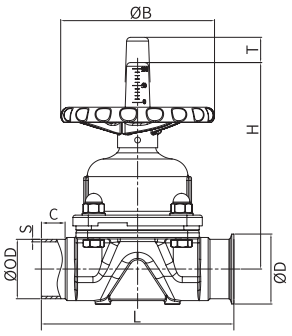



5821



5822



5823

DV-D 气动焊卡式隔膜阀（执行器材质：不锈钢）

NO.	DN	SIZE	OD	S	D	B	C	H	L(BPE)
5825	8	1/4"	6.35	0.89	25	42	20	84.7	67.75
	10	3/8"	9.53	0.89	25	42	20	84.7	67.75
	15	1/2"	12.7	1.65	25	42	20	84.7	67.75
	20	3/4"	19.1	1.65	25	61	25	120.4	104.8
	25	1.0"	25.4	1.65	50.4	89	25	162	117.15
	40	1.5"	38.1	1.65	50.4	112	25	193	146.35
	50	2.0"	50.8	1.65	63.9	142	30	227	165.88

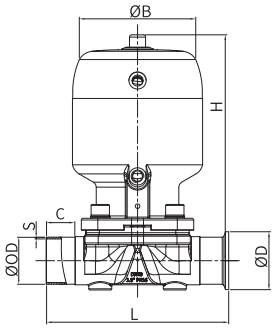

DV-D 气动焊卡式隔膜阀（执行器材质：PP）

NO.	DN	SIZE	OD	S	D	B	C	H	L(BPE)
5826	25	1.0"	25.4	1.65	50.4	89	25	188	117.15
	40	1.5"	38.1	1.65	50.4	112	25	227	146.35
	50	2.0"	50.8	1.65	63.9	142	30	227	165.88

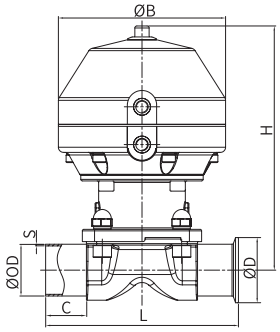

DV-D 气动焊卡式隔膜阀（执行器材质：铝合金）

NO.	DN	SIZE	OD	S	D	B	C	H	L(BPE)
5827	65	2.5"	63.5	1.65	77.5	193	30	311.6	206.84
	80	3.0"	76.2	1.65	90.9	193	30	311.6	238.13

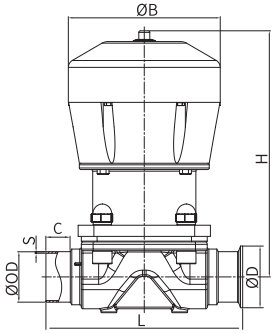



5825



5826



5827

DV-D 手动卡式隔膜阀

NO.	DN	SIZE	D	B	T	H	L(BPE)
5831	8	1/4"	25	33	4.5	58	63.5
	10	3/8"	25	33	4.5	58	63.5
	15	1/2"	25	33	4.5	63.5	63.5

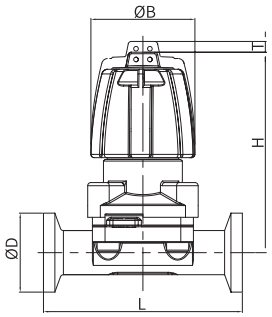

NO.	DN	SIZE	D	B	T	H	L(BPE)
5832	20	3/4"	25	60	6	79.5	101.6
	25	1.0"	50.4	90	11	103.5	114.3
	40	1.5"	50.4	110	15.5	129.8	139.7
	50	2.0"	63.9	128	20.5	153	158.75

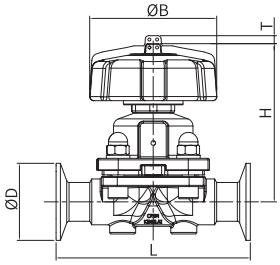

NO.	DN	SIZE	D	B	T	H	L(BPE)
5833	65	2.5"	77.5	200	44	264	193.68
	80	3.0"	90.9	200	44	269	222.25

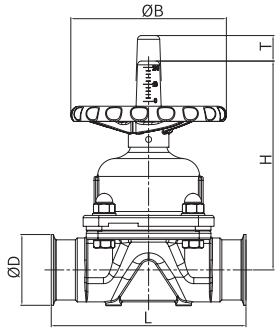

NO.	DN	SIZE	D	B	T	H	L(BPE)
5834	100	4.0"	118.9	211	41	339	292.1

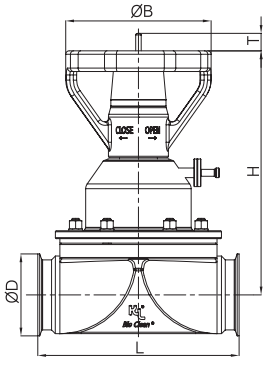



5831



5832



5833

DV-D 气动卡式隔膜阀（执行器材质：不锈钢）

NO.	DN	SIZE	D	B	H	L(BPE)
5835	8	1/4"	25	42	84.7	63.5
	10	3/8"	25	42	84.7	63.5
	15	1/2"	25	42	84.7	63.5
	20	3/4"	25	61	120.4	101.6
	25	1.0"	50.4	89	162	114.3
	40	1.5"	50.4	112	193	139.7
	50	2.0"	63.9	142	227	158.75

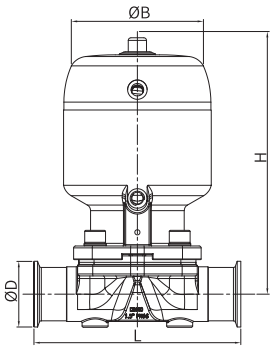

DV-D 气动卡式隔膜阀（执行器材质：PP）

NO.	DN	SIZE	D	B	H	L(BPE)
5836	25	1.0"	50.4	89	188	114.3
	40	1.5"	50.4	112	227	139.7
	50	2.0"	63.9	142	227	158.75

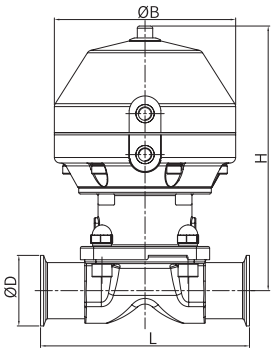

DV-D 气动卡式隔膜阀（执行器材质：铝合金）

NO.	DN	SIZE	D	B	H	L(BPE)
5837	65	2.5"	77.5	193	311.6	193.68
	80	3.0"	90.9	193	311.6	222.25
	100	4.0"	118.9	252	425	292.1

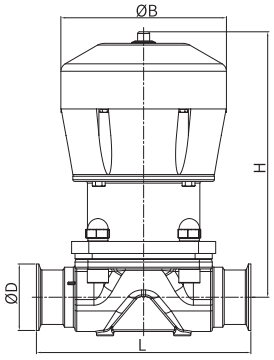



5835



5836



5837

DV-T 无菌锻造隔膜阀



锻造精加工阀体

特 点

- 结构紧凑、充分自排尽，无死角。
- 锻造阀体在长期的抗表面氧化和耐腐蚀性方面有明显优势。
- 先进设备一体化加工，安装更安全、可靠。
- 结构紧凑，符合 ASME BPE 结构设计。保证阀内介质流动和循环，从而避免采用口存在流体滞留区而引发的细菌滋生隐患。

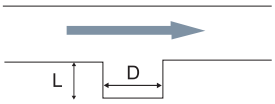

BPE:SD-3.11.1

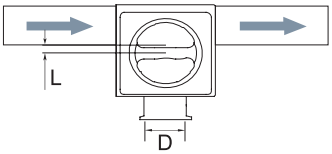

BioClean 隔膜阀 L/D ≤ 2:1

技术参数

项目	数据
工作压力	0-10bar, 145psi (EPDM) 0-8bar, 116psi (PTFE)
工作温度	-10~100°C , SIP max. 150°C
驱动方式	手动 / 气动控制
阀体材质	316L 锻 (ASME BPE)
表面处理	外表面电解 内表面 Ra ≤ 0.375μm(SF4)
连接方式	焊式 / 卡式 ISO, DIN, ASME BPE, 3A

- DV-T T2A 型隔膜阀（锻阀）具体口径尺寸，请根据需求定制。




- DV-T T2B 型阀带主管路取样（锻阀）具体口径尺寸，请根据需求定制。
  用水点阀和取样同规格（例如用水点阀 0.5", 取样阀 0.5"）





- DV-T T2B 型阀带主管路取样（锻阀）具体口径尺寸，请根据需求定制。
  用水点阀和取样不同规格（例如用水点阀 2.0", 取样阀 0.5"）





- T3B 型阀带同侧主管路取样（锻阀）具体口径尺寸，请根据需求定制。
  用水点阀和取样不同规格（例如用水点阀 2.0", 取样阀 0.5"）

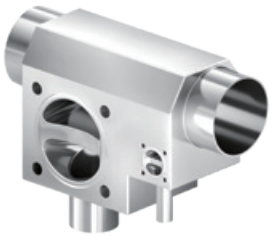
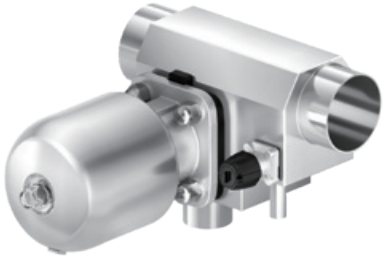

DV-T 手动无菌锻造隔膜阀（卡卡式）

NO.	SIZE	OD1	D1	OD2	D2	B	L	H
5842	1/2"x1/2"	12.7	25	12.7	25	97.4	57.2	73
	3/4"x1/2"	19.1	25	12.7	25	107.4	61.4	73.8
	3/4"x3/4"	19.1	25	19.1	25	126.4	78.6	84.1
	1.0"x1/2"	25.4	50.4	12.7	25	107.4	64	76.6
	1.0"x3/4"	25.4	50.4	19.1	25	126.4	82.2	87.3
	1.0"x1.0"	25.4	50.4	25.4	50.4	149.4	92.2	110.5
	1.5"x3/8"	38.1	50.4	9.53	25	107.4	72.2	85.7
	1.5"x1/2"	38.1	50.4	12.7	25	107.4	72.2	85.7
	1.5"x3/4"	38.1	50.4	19.1	25	126.4	89.2	93.7
	1.5"x1.0"	38.1	50.4	25.4	50.4	149.4	96.7	116.9
	1.5"x1.5"	38.1	50.4	38.1	50.4	177.4	110.8	142
	2.0"x1/2"	50.8	63.9	12.7	25	117.4	79.3	92
	2.0"x3/4"	50.8	63.9	19.1	25	136.4	96.3	100
	2.0"x1.0"	50.8	63.9	25.4	50.4	159.4	103.7	123.2
	2.0"x1.5"	50.8	63.9	38.1	50.4	187.4	117.8	148.1
	2.0"x2.0"	50.8	63.9	50.8	63.9	209.4	133	163.2
	2.5"x1/2"	63.5	77.5	12.7	25	117.4	86.3	98.4
	2.5"x3/4"	63.5	77.5	19.1	25	136.4	103.3	106.4
	2.5"x1.0"	63.5	77.5	25.4	50.4	159.4	110.8	129.6
	2.5"x1.5"	63.5	77.5	38.1	50.4	187.4	124.9	154.5
	2.5"x2.0"	63.5	77.5	50.8	63.9	209.4	140.1	169.6
	2.5"x2.5"	63.5	77.5	63.5	77.5	265.4	166.6	283.3
	3.0"x1/2"	76.2	90.9	12.7	25	117.4	94.7	107.9
	3.0"x3/4"	76.2	90.9	19.1	25	136.4	111.8	115.9
	3.0"x1.0"	76.2	90.9	25.4	50.4	159.4	117.8	135.9
	3.0"x1.5"	76.2	90.9	38.1	50.4	187.4	131.9	160.8
	3.0"x2.0"	76.2	90.9	50.8	63.9	209.4	147.1	175.9
	3.0"x3.0"	76.2	90.9	76.2	90.9	275.4	173.7	290.6
	4.0"x0.5"	101.6	118.9	12.7	25	117.4	106.5	120.6
	4.0"x1.0"	101.6	118.9	25.4	50.4	159.4	129.9	148.2
	4.0"x1.5"	101.6	118.9	38.1	50.4	187.4	145.6	173.5
	4.0"x2.0"	101.6	118.9	50.8	63.9	209.4	157.7	188.3

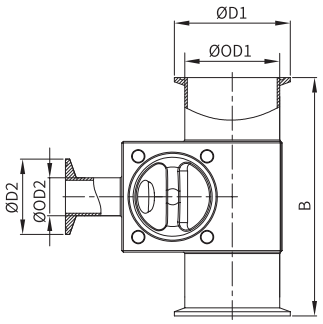

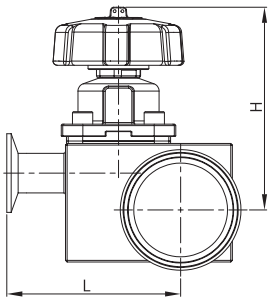

DV-T 手动无菌锻造隔膜阀（焊焊式）

NO.	SIZE	OD1xS	OD2xS	B	L	H
5852	1/2"x1/2"	12.7x1.65	12.7x1.65	72	44.5	73
	3/4"x1/2"	19.1x1.65	12.7x1.65	82	48.7	73.8
	3/4"x3/4"	19.1x1.65	19.1x1.65	101	65.9	84.1
	1.0"x1/2"	25.4x1.65	12.7x1.65	82	51.3	76.6
	1.0"x3/4"	25.4x1.65	19.1x1.65	101	69.5	87.3
	1.0"x1.0"	25.4x1.65	25.4x1.65	124	79.5	110.5
	1.5"x3/8"	38.1x1.65	9.53x0.89	82	59.5	85.7
	1.5"x1/2"	38.1x1.65	12.7x1.65	82	59.5	85.7
	1.5"x3/4"	38.1x1.65	19.1x1.65	101	76.5	93.7
	1.5"x1.0"	38.1x1.65	25.4x1.65	124	84	116.9
	1.5"x1.5"	38.1x1.65	38.1x1.65	152	98.1	142
	2.0"x1/2"	50.8x1.65	12.7x1.65	92	66.6	92
	2.0"x3/4"	50.8x1.65	19.1x1.65	111	83.6	100
	2.0"x1.0"	50.8x1.65	25.4x1.65	134	91	123.2
	2.0"x1.5"	50.8x1.65	38.1x1.65	162	105.1	148.1
	2.0"x2.0"	50.8x1.65	50.8x1.65	184	120.3	163.2
	2.5"x1/2"	63.5x1.65	12.7x1.65	92	73.6	98.4
	2.5"x3/4"	63.5x1.65	19.1x1.65	111	90.6	106.4
	2.5"x1.0"	63.5x1.65	25.4x1.65	134	98.1	129.6
	2.5"x1.5"	63.5x1.65	38.1x1.65	162	112.2	154.5
	2.5"x2.0"	63.5x1.65	50.8x1.65	184	127.4	169.6
	2.5"x2.5"	63.5x1.65	63.5x1.65	240	153.9	283.3
	3.0"x1/2"	76.2x1.65	12.7x1.65	92	82	107.9
	3.0"x3/4"	76.2x1.65	19.1x1.65	111	99.1	115.9
	3.0"x1.0"	76.2x1.65	25.4x1.65	134	105.1	135.9
	3.0"x1.5"	76.2x1.65	38.1x1.65	162	119.2	160.8
	3.0"x2.0"	76.2x1.65	50.8x1.65	184	134.4	175.9
	3.0"x3.0"	76.2x1.65	76.2x1.65	250	161	290.6
	4.0"x0.5"	101.6x2.11	12.7x1.65	92	93.8	120.6
	4.0"x1.0"	101.6x2.11	25.4x1.65	134	117.2	148.2
	4.0"x1.5"	101.6x2.11	38.1x1.65	162	132.9	173.5
	4.0"x2.0"	101.6x2.11	50.8x1.65	184	145	188.3

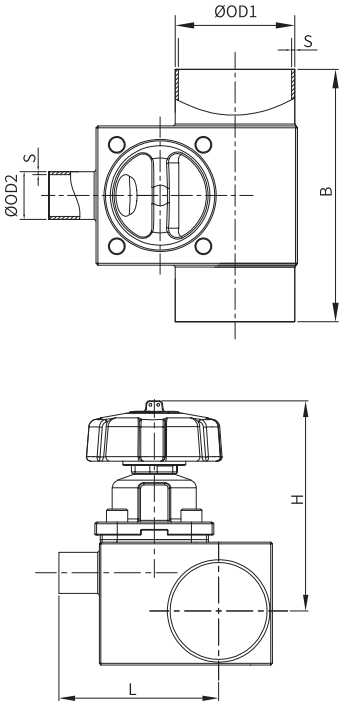

DV-T 手动无菌锻造隔膜阀（焊卡式）

NO.	SIZE	OD1	S	OD2	D	B	L	H
5862	1/2"x1/2"	12.7	1.65	12.7	25	72	57.2	73
	3/4"x1/2"	19.1	1.65	12.7	25	82	61.4	73.8
	3/4"x3/4"	19.1	1.65	19.1	25	101	78.6	84.1
	1.0"x1/2"	25.4	1.65	12.7	25	82	64	76.6
	1.0"x3/4"	25.4	1.65	19.1	25	101	82.2	87.3
	1.0"x1.0"	25.4	1.65	25.4	50.4	124	92.2	110.5
	1.5"x3/8"	38.1	1.65	9.53	25	82	72.2	85.7
	1.5"x1/2"	38.1	1.65	12.7	25	82	72.2	85.7
	1.5"x3/4"	38.1	1.65	19.1	25	101	89.2	93.7
	1.5"x1.0"	38.1	1.65	25.4	50.4	124	96.7	116.9
	1.5"x1.5"	38.1	1.65	38.1	50.4	152	110.8	142
	2.0"x1/2"	50.8	1.65	12.7	25	92	79.3	92
	2.0"x3/4"	50.8	1.65	19.1	25	111	96.3	100
	2.0"x1.0"	50.8	1.65	25.4	50.4	134	103.7	123.2
	2.0"x1.5"	50.8	1.65	38.1	50.4	162	117.8	148.1
	2.0"x2.0"	50.8	1.65	50.8	63.9	184	133	163.2
	2.5"x1/2"	63.5	1.65	12.7	25	92	86.3	98.4
	2.5"x3/4"	63.5	1.65	19.1	25	111	103.3	106.4
	2.5"x1.0"	63.5	1.65	25.4	50.4	134	110.8	129.6
	2.5"x1.5"	63.5	1.65	38.1	50.4	162	124.9	154.5
	2.5"x2.0"	63.5	1.65	50.8	63.9	184	140.1	169.6
	2.5"x2.5"	63.5	1.65	63.5	77.5	240	166.6	283.3
	3.0"x1/2"	76.2	1.65	12.7	25	92	94.7	107.9
	3.0"x3/4"	76.2	1.65	19.1	25	111	111.8	115.9
	3.0"x1.0"	76.2	1.65	25.4	50.4	134	117.8	135.9
	3.0"x1.5"	76.2	1.65	38.1	50.4	162	131.9	160.8
	3.0"x2.0"	76.2	1.65	50.8	63.9	184	147.1	175.9
	3.0"x3.0"	76.2	1.65	76.2	90.9	250	173.7	290.6
	4.0"x0.5"	101.6	2.11	12.7	25	92	106.5	120.6
	4.0"x1.0"	101.6	2.11	25.4	50.4	134	129.9	148.2
	4.0"x1.5"	101.6	2.11	38.1	50.4	162	145.6	173.5
	4.0"x2.0"	101.6	2.11	50.8	63.9	184	157.7	188.3

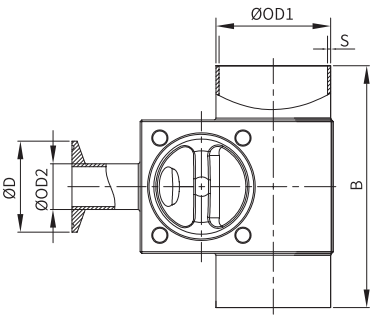

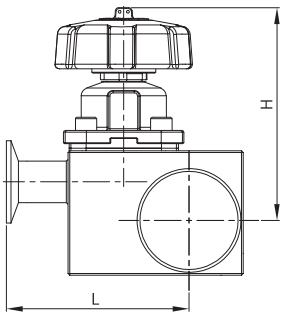

DV-T 不锈钢气动无菌锻造隔膜阀（卡卡式）

NO.	SIZE	OD1	D1	OD2	D2	B	L	H
5845	1/2"x1/2"	12.7	25	12.7	25	97.4	57.2	106
	3/4"x1/2"	19.1	25	12.7	25	107.4	61.4	106.8
	3/4"x3/4"	19.1	25	19.1	25	126.4	78.6	133.1
	1.0"x1/2"	25.4	50.4	12.7	25	107.4	64	109.6
	1.0"x3/4"	25.4	50.4	19.1	25	126.4	82.2	136.3
	1.0"x1.0"	25.4	50.4	25.4	50.4	149.4	92.2	169.5
	1.5"x3/8"	38.1	50.4	9.53	25	107.4	72.2	118.7
	1.5"x1/2"	38.1	50.4	12.7	25	107.4	72.2	118.7
	1.5"x3/4"	38.1	50.4	19.1	25	126.4	89.2	142.7
	1.5"x1.0"	38.1	50.4	25.4	50.4	149.4	96.7	175.9
	1.5"x1.5"	38.1	50.4	38.1	50.4	177.4	110.8	208.6
	2.0"x1/2"	50.8	63.9	12.7	25	117.4	79.3	125
	2.0"x3/4"	50.8	63.9	19.1	25	136.4	96.3	149
	2.0"x1.0"	50.8	63.9	25.4	50.4	159.4	103.7	182.2
	2.0"x1.5"	50.8	63.9	38.1	50.4	187.4	117.8	214.7
	2.0"x2.0"	50.8	63.9	50.8	63.9	209.4	133	244.2
	2.5"x1/2"	63.5	77.5	12.7	25	117.4	86.3	131.4
	2.5"x3/4"	63.5	77.5	19.1	25	136.4	103.3	155.4
	2.5"x1.0"	63.5	77.5	25.4	50.4	159.4	110.8	188.6
	2.5"x1.5"	63.5	77.5	38.1	50.4	187.4	124.9	221.1
	2.5"x2.0"	63.5	77.5	50.8	63.9	209.4	140.1	250.6
	2.5"x2.5"	63.5	77.5	63.5	77.5	265.4	166.6	312.3
	3.0"x1/2"	76.2	90.9	12.7	25	117.4	94.7	140.9
	3.0"x3/4"	76.2	90.9	19.1	25	136.4	111.8	164.9
	3.0"x1.0"	76.2	90.9	25.4	50.4	159.4	117.8	194.9
	3.0"x1.5"	76.2	90.9	38.1	50.4	187.4	131.9	227.4
	3.0"x2.0"	76.2	90.9	50.8	63.9	209.4	147.1	256.9
	3.0"x3.0"	76.2	90.9	76.2	90.9	275.4	173.7	319.6
	4.0"x1/2"	101.6	118.9	12.7	25	117.4	106.5	153.6
	4.0"x1.0"	101.6	118.9	25.4	50.4	159.4	129.9	207.2
	4.0"x1.5"	101.6	118.9	38.1	50.4	187.4	145.6	240.1
	4.0"x2.0"	101.6	118.9	50.8	63.9	209.4	157.7	269.3

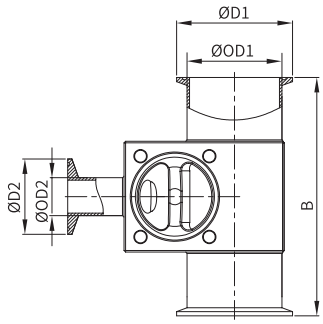

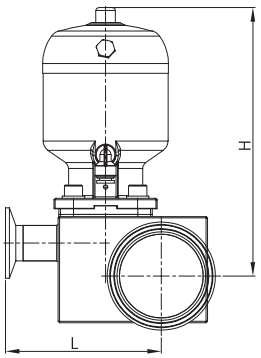

DV-T 不锈钢气动无菌锻造隔膜阀（焊焊式）

NO.	SIZE	OD1xS	OD2xS	B	L	H
5855	1/2"x1/2"	12.7x1.65	12.7x1.65	72	44.5	106
	3/4"x1/2"	19.1x1.65	12.7x1.65	82	48.7	106.8
	3/4"x3/4"	19.1x1.65	19.1x1.65	101	65.9	133.1
	1.0"x1/2"	25.4x1.65	12.7x1.65	82	51.3	109.6
	1.0"x3/4"	25.4x1.65	19.1x1.65	101	69.5	136.3
	1.0"x1.0"	25.4x1.65	25.4x1.65	124	79.5	169.5
	1.5"x3/8"	38.1x1.65	9.53x0.89	82	59.5	118.7
	1.5"x1/2"	38.1x1.65	12.7x1.65	82	59.5	118.7
	1.5"x3/4"	38.1x1.65	19.1x1.65	101	76.5	142.7
	1.5"x1.0"	38.1x1.65	25.4x1.65	124	84	175.9
	1.5"x1.5"	38.1x1.65	38.1x1.65	152	98.1	208.6
	2.0"x1/2"	50.8x1.65	12.7x1.65	92	66.6	125
	2.0"x3/4"	50.8x1.65	19.1x1.65	111	83.6	149
	2.0"x1.0"	50.8x1.65	25.4x1.65	134	91	182.2
	2.0"x1.5"	50.8x1.65	38.1x1.65	162	105.1	214.7
	2.0"x2.0"	50.8x1.65	50.8x1.65	184	120.3	244.2
	2.5"x1/2"	63.5x1.65	12.7x1.65	92	73.6	131.4
	2.5"x3/4"	63.5x1.65	19.1x1.65	111	90.6	155.4
	2.5"x1.0"	63.5x1.65	25.4x1.65	134	98.1	188.6
	2.5"x1.5"	63.5x1.65	38.1x1.65	162	112.2	221.1
	2.5"x2.0"	63.5x1.65	50.8x1.65	184	127.4	250.6
	2.5"x2.5"	63.5x1.65	63.5x1.65	240	153.9	312.3
	3.0"x1/2"	76.2x1.65	12.7x1.65	92	82	140.9
	3.0"x3/4"	76.2x1.65	19.1x1.65	111	99.1	164.9
	3.0"x1.0"	76.2x1.65	25.4x1.65	134	105.1	194.9
	3.0"x1.5"	76.2x1.65	38.1x1.65	162	119.2	227.4
	3.0"x2.0"	76.2x1.65	50.8x1.65	184	134.4	256.9
	3.0"x3.0"	76.2x1.65	76.2x1.65	250	161	319.6
	4.0"x1/2"	101.6x2.11	12.7x1.65	92	93.8	153.6
	4.0"x1.0"	101.6x2.11	25.4x1.65	134	117.2	207.2
	4.0"x1.5"	101.6x2.11	38.1x1.65	162	132.9	240.1
	4.0"x2.0"	101.6x2.11	50.8x1.65	184	145	269.3

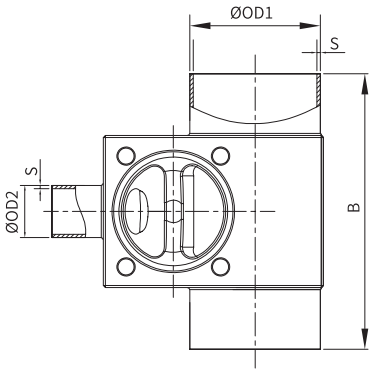

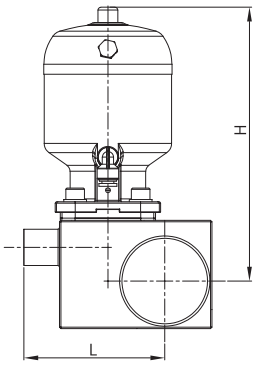

DV-T 不锈钢气动无菌锻造隔膜阀（焊卡式）

NO.	SIZE	OD1	S	OD2	D	B	L	H
5865	1/2"x1/2"	12.7	1.65	12.7	25	72	57.2	106
	3/4"x1/2"	19.1	1.65	12.7	25	82	61.4	106.8
	3/4"x3/4"	19.1	1.65	19.1	25	101	78.6	133.1
	1.0"x1/2"	25.4	1.65	12.7	25	82	64	109.6
	1.0"x3/4"	25.4	1.65	19.1	25	101	82.2	136.3
	1.0"x1.0"	25.4	1.65	25.4	50.4	124	92.2	169.5
	1.5"x3/8"	38.1	1.65	9.53	25	82	72.2	118.7
	1.5"x1/2"	38.1	1.65	12.7	25	82	72.2	118.7
	1.5"x3/4"	38.1	1.65	19.1	25	101	89.2	142.7
	1.5"x1.0"	38.1	1.65	25.4	50.4	124	96.7	175.9
	1.5"x1.5"	38.1	1.65	38.1	50.4	152	110.8	208.6
	2.0"x1/2"	50.8	1.65	12.7	25	92	79.3	125
	2.0"x3/4"	50.8	1.65	19.1	25	111	96.3	149
	2.0"x1.0"	50.8	1.65	25.4	50.4	134	103.7	182.2
	2.0"x1.5"	50.8	1.65	38.1	50.4	162	117.8	214.7
	2.0"x2.0"	50.8	1.65	50.8	63.9	184	133	244.2
	2.5"x1/2"	63.5	1.65	12.7	25	92	86.3	131.4
	2.5"x3/4"	63.5	1.65	19.1	25	111	103.3	155.4
	2.5"x1.0"	63.5	1.65	25.4	50.4	134	110.8	188.6
	2.5"x1.5"	63.5	1.65	38.1	50.4	162	124.9	221.1
	2.5"x2.0"	63.5	1.65	50.8	63.9	184	140.1	250.6
	2.5"x2.5"	63.5	1.65	63.5	77.5	240	166.6	312.3
	3.0"x1/2"	76.2	1.65	12.7	25	92	94.7	140.9
	3.0"x3/4"	76.2	1.65	19.1	25	111	111.8	164.9
	3.0"x1.0"	76.2	1.65	25.4	50.4	134	117.8	194.9
	3.0"x1.5"	76.2	1.65	38.1	50.4	162	131.9	227.4
	3.0"x2.0"	76.2	1.65	50.8	63.9	184	147.1	256.9
	3.0"x3.0"	76.2	1.65	76.2	90.9	250	173.7	319.6
	4.0"x1/2"	101.6	2.11	12.7	25	92	106.5	153.6
	4.0"x1.0"	101.6	2.11	25.4	50.4	134	129.9	207.2
	4.0"x1.5"	101.6	2.11	38.1	50.4	162	145.6	240.1
	4.0"x2.0"	101.6	2.11	50.8	63.9	184	157.7	269.3

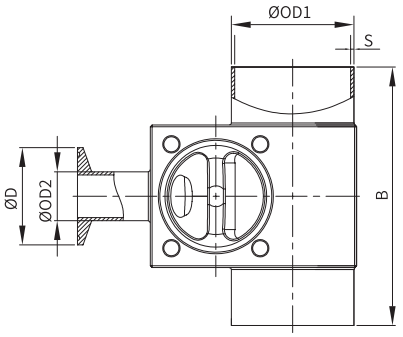

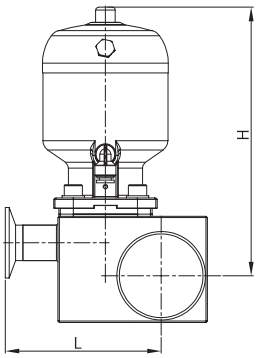

DV-T 塑料气缸无菌锻造隔膜阀（卡卡式）

NO.	SIZE	OD1	D1	OD2	D2	B	L	H
5846	1.0"x1.0"	25.4	50.4	25.4	50.4	149.4	92.2	196.5
	1.5"x1.0"	38.1	50.4	25.4	50.4	149.4	96.7	202.9
	1.5"x1.5"	38.1	50.4	38.1	50.4	177.4	110.8	235.6
	2.0"x1.0"	50.8	63.9	25.4	50.4	159.4	103.7	209.2
	2.0"x1.5"	50.8	63.9	38.1	50.4	187.4	117.8	245.1
	2.0"x2.0"	50.8	63.9	50.8	63.9	209.4	133	265.2
	2.5"x1.0"	63.5	77.5	25.4	50.4	159.4	110.8	215.6
	2.5"x1.5"	63.5	77.5	38.1	50.4	187.4	124.9	251.5
	2.5"x2.0"	63.5	77.5	50.8	63.9	209.4	140.1	271.6
	3.0"x1.0"	76.2	90.9	25.4	50.4	159.4	117.8	221.9
	3.0"x1.5"	76.2	90.9	38.1	50.4	187.4	131.9	257.8
	3.0"x2.0"	76.2	90.9	50.8	63.9	209.4	147.1	277.9
	4.0"x1.0"	101.6	118.9	25.4	50.4	159.4	129.9	234.2
	4.0"x1.5"	101.6	118.9	38.1	50.4	187.4	145.6	270.5
	4.0"x2.0"	101.6	118.9	50.8	63.9	209.4	157.7	290.3

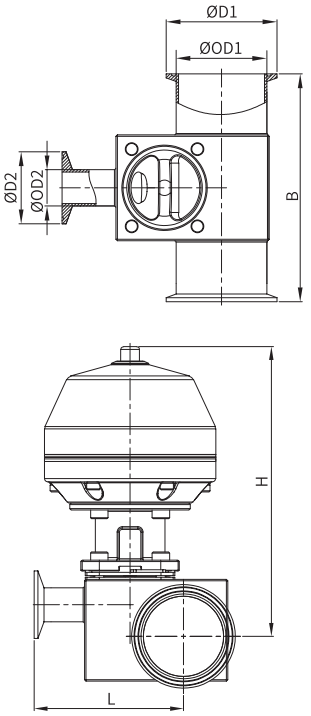

DV-T 塑料气缸无菌锻造隔膜阀（焊焊式）

NO.	SIZE	OD1xS	OD2xS	B	L	H
5856	1.0"x1.0"	25.4x1.65	25.4x1.65	124	79.5	196.5
	1.5"x1.0"	38.1x1.65	25.4x1.65	124	84	202.9
	1.5"x1.5"	38.1x1.65	38.1x1.65	152	98.1	235.6
	2.0"x1.0"	50.8x1.65	25.4x1.65	134	91	209.2
	2.0"x1.5"	50.8x1.65	38.1x1.65	162	105.1	245.1
	2.0"x2.0"	50.8x1.65	50.8x1.65	184	120.3	265.2
	2.5"x1.0"	63.5x1.65	25.4x1.65	134	98.1	215.6
	2.5"x1.5"	63.5x1.65	38.1x1.65	162	112.2	251.5
	2.5"x2.0"	63.5x1.65	50.8x1.65	184	127.4	271.6
	3.0"x1.0"	76.2x1.65	25.4x1.65	134	105.1	221.9
	3.0"x1.5"	76.2x1.65	38.1x1.65	162	119.2	257.8
	3.0"x2.0"	76.2x1.65	50.8x1.65	184	134.4	277.9
	4.0"x1.0"	101.6x2.11	25.4x1.65	134	117.2	234.2
	4.0"x1.5"	101.6x2.11	38.1x1.65	162	132.9	270.5
	4.0"x2.0"	101.6x2.11	50.8x1.65	184	145	290.3

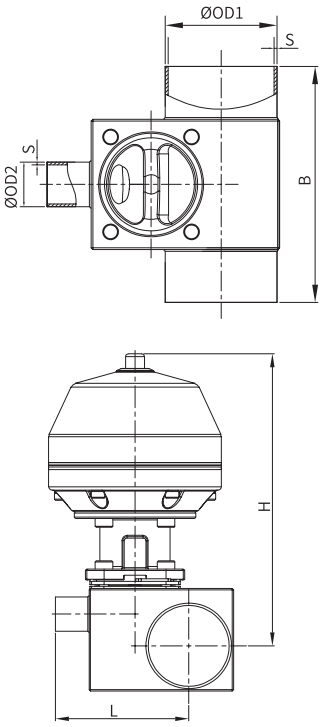

DV-T 塑料气缸无菌锻造隔膜阀（焊卡式）

NO.	SIZE	OD1	S	OD2	D	B	L	H
5866	1.0"x1.0"	25.4	1.65	25.4	50.4	124	92.2	196.5
	1.5"x1.0"	38.1	1.65	25.4	50.4	124	96.7	202.9
	1.5"x1.5"	38.1	1.65	38.1	50.4	152	110.8	235.6
	2.0"x1.0"	50.8	1.65	25.4	50.4	134	103.7	209.2
	2.0"x1.5"	50.8	1.65	38.1	50.4	162	117.8	245.1
	2.0"x2.0"	50.8	1.65	50.8	63.9	184	133	265.2
	2.5"x1.0"	63.5	1.65	25.4	50.8	134	110.8	215.6
	2.5"x1.5"	63.5	1.65	38.1	50.8	162	124.9	251.5
	2.5"x2.0"	63.5	1.65	50.8	63.9	184	140.1	271.6
	3.0"x1.0"	76.2	1.65	25.4	50.4	134	117.8	221.9
	3.0"x1.5"	76.2	1.65	38.1	50.4	162	131.9	257.8
	3.0"x2.0"	76.2	1.65	50.8	63.9	184	147.1	277.9
	4.0"x1.0"	101.6	2.11	25.4	50.4	134	129.9	234.2
	4.0"x1.5"	101.6	2.11	38.1	50.4	162	145.6	270.5
	4.0"x2.0"	101.6	2.11	50.8	63.9	184	157.7	290.3

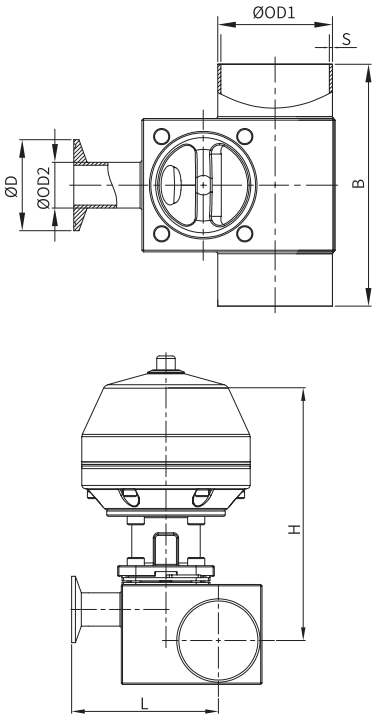

DV-T 无菌铸造隔膜阀

特 点

- 结构紧凑、充分自排尽，无死角。
- 先进铸造技术，铸造本体铁素体含量严格控制在标准范围内。
- 先进设备一体化加工，安装更安全、可靠。
- 主管道尺寸一般大于支管尺寸的设计，保证主管道循环流量。



DV-T T1A 型隔膜阀（铸阀）具体口径尺寸，请根据需求定制。





DV-T 手动无菌铸造隔膜阀 (卡卡式)

NO.	SIZE	OD1	D1	OD2	D2	B	L	H
5842	1/2"x1/2"	12.7	25.0	12.7	25.0	97.4	44.5	73.0
	3/4"x3/4"	19.1	25.0	19.1	25.0	126.4	64.8	84.1
	1.0"x1/2"	25.4	50.4	12.7	25.0	107.4	51.3	74.4
	1.0"x3/4"	25.4	50.4	19.1	25.0	126.4	68.5	60.6
	1.0"x1.0"	25.4	50.4	25.4	50.4	150.4	76.9	110.5
	1.5"x1/2"	38.1	50.4	12.7	25.0	107.4	59.5	85.7
	1.5"x3/4"	38.1	50.4	19.1	25.0	126.4	75.5	93.7
	1.5"x1.0"	38.1	50.4	25.4	50.4	149.4	84.0	136.9
	1.5"x1.5"	38.1	50.4	38.1	50.4	175.4	98.1	171.8
	2.0"x1/2"	50.8	63.9	12.7	25.0	117.4	66.6	92.0
	2.0"x3/4"	50.8	63.9	19.1	25.0	136.4	82.6	150.0
	2.0"x1.0"	50.8	63.9	25.4	50.4	159.4	92.0	123.2
	2.0"x1.5"	50.8	63.9	38.1	50.4	185.4	105.1	148.1
	2.0"x2.0"	50.8	63.9	50.8	63.9	201.4	120.3	163.2
	2.5"x1/2"	63.5	77.5	12.7	25.0	117.4	73.6	98.4
	2.5"x3/4"	63.5	77.5	19.1	25.0	136.4	89.6	106.4
	2.5"x1.0"	63.5	77.5	25.4	50.4	160.4	98.1	129.6
	2.5"x1.5"	63.5	77.5	38.1	50.4	185.4	112.2	154.5

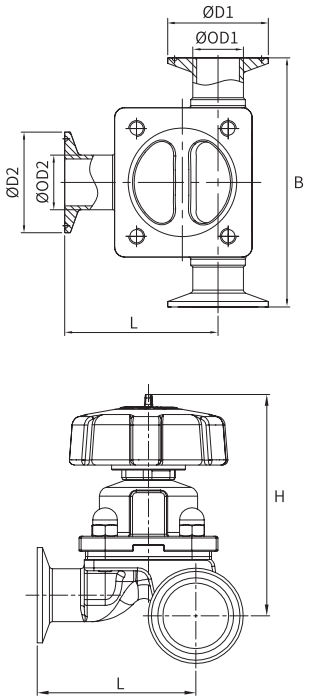

DV-T 手动无菌铸造隔膜阀（焊焊式）

NO.	SIZE	OD1xS	OD2xS	B	L	H
5852	1/2"x1/2"	12.7x1.65	12.7x1.65	72.0	42.5	73.0
	3/4"x3/4"	19.1x1.65	19.1x1.65	101.0	62.8	84.1
	1.0"x1/2"	25.4x1.65	12.7x1.65	82.0	49.3	74.4
	1.0"x3/4"	25.4x1.65	19.1x1.65	101.0	66.5	60.6
	1.0"x1.0"	25.4x1.65	25.4x1.65	125.0	76.9	110.5
	1.5"x1/2"	38.1x1.65	12.7x1.65	82.0	57.5	85.7
	1.5"x3/4"	38.1x1.65	19.1x1.65	101.0	73.5	93.7
	1.5"x1.0"	38.1x1.65	25.4x1.65	124.0	84.0	136.9
	1.5"x1.5"	38.1x1.65	38.1x1.65	150.0	98.1	171.8
	2.0"x1/2"	50.8x1.65	12.7x1.65	92.0	64.6	92.0
	2.0"x3/4"	50.8x1.65	19.1x1.65	111.0	80.6	150.0
	2.0"x1.0"	50.8x1.65	25.4x1.65	134.0	92.0	123.2
	2.0"x1.5"	50.8x1.65	38.1x1.65	160.0	105.1	148.1
	2.0"x2.0"	50.8x1.65	50.8x1.65	176.0	120.3	163.2
	2.5"x1/2"	63.5x1.65	12.7x1.65	92.0	71.6	98.4
	2.5"x3/4"	63.5x1.65	19.1x1.65	111.0	87.6	106.4
	2.5"x1.0"	63.5x1.65	25.4x1.65	135.0	98.1	129.6
	2.5"x1.5"	63.5x1.65	38.1x1.65	160.0	112.2	154.5

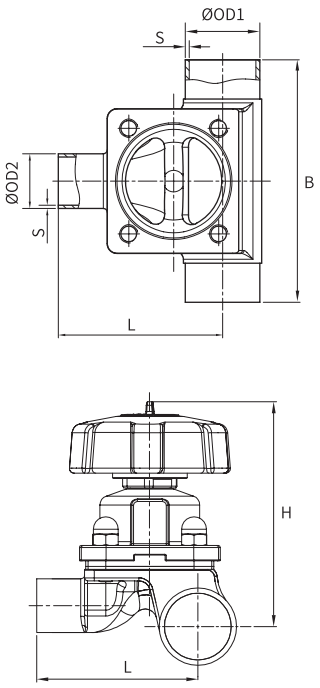

DV-T 手动无菌铸造隔膜阀 （焊卡式）

NO.	SIZE	OD1	S	OD2	D	B	L	H
5862	1/2"x1/2"	12.7	1.65	12.7	25.0	72.0	44.5	73.0
	3/4"x3/4"	19.1	1.65	19.1	25.0	101.0	64.8	84.1
	1.0"x1/2"	25.4	1.65	12.7	25.0	82.0	51.3	74.4
	1.0"x3/4"	25.4	1.65	19.1	25.0	101.0	68.5	60.6
	1.0"x1.0"	25.4	1.65	25.4	50.4	125.0	76.9	110.5
	1.5"x1/2"	38.1	1.65	12.7	25.0	82.0	59.5	85.7
	1.5"x3/4"	38.1	1.65	19.1	25.0	101.0	75.5	93.7
	1.5"x1.0"	38.1	1.65	25.4	50.4	124.0	84.0	136.9
	1.5"x1.5"	38.1	1.65	38.1	50.4	150.0	98.1	171.8
	2.0"x1/2"	50.8	1.65	12.7	25.0	92.0	66.6	92.0
	2.0"x3/4"	50.8	1.65	19.1	25.0	111.0	82.6	150.0
	2.0"x1.0"	50.8	1.65	25.4	50.4	134.0	92.0	123.2
	2.0"x1.5"	50.8	1.65	38.1	50.4	160.0	105.1	148.1
	2.0"x2.0"	50.8	1.65	50.8	63.9	176.0	120.3	163.2
	2.5"x1/2"	63.5	1.65	12.7	25.0	92.0	73.6	98.4
	2.5"x3/4"	63.5	1.65	19.1	25.0	111.0	89.6	106.4
	2.5"x1.0"	63.5	1.65	25.4	50.4	135.0	98.1	129.6
	2.5"x1.5"	63.5	1.65	38.1	50.4	160.0	112.2	154.5

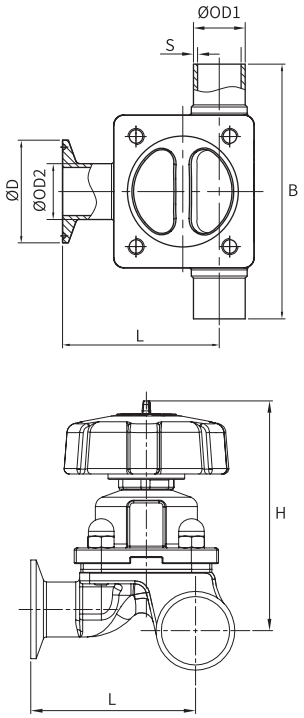

DV-T 不锈钢气动无菌铸造隔膜阀 (卡卡式)

NO.	SIZE	OD1	D1	OD2	D2	B	L	H
5845	1/2"x1/2"	12.7	25.0	12.7	25.0	97.4	44.5	106.0
	3/4"x3/4"	19.1	25.0	19.1	25.0	126.4	64.8	133.1
	1.0"x1/2"	25.4	50.4	12.7	25.0	107.4	51.3	107.4
	1.0"x3/4"	25.4	50.4	19.1	25.0	126.4	68.5	109.6
	1.0"x1.0"	25.4	50.4	25.4	50.4	150.4	76.9	169.5
	1.5"x1/2"	38.1	50.4	12.7	25.0	107.4	59.5	118.7
	1.5"x3/4"	38.1	50.4	19.1	25.0	126.4	75.5	142.7
	1.5"x1.0"	38.1	50.4	25.4	50.4	149.4	84.0	175.9
	1.5"x1.5"	38.1	50.4	38.1	50.4	175.4	98.1	208.4
	2.0"x1/2"	50.8	63.9	12.7	25.0	117.4	66.6	125.0
	2.0"x3/4"	50.8	63.9	19.1	25.0	136.4	82.6	199.0
	2.0"x1.0"	50.8	63.9	25.4	50.4	159.4	92.0	182.2
	2.0"x1.5"	50.8	63.9	38.1	50.4	185.4	105.1	214.7
	2.0"x2.0"	50.8	63.9	50.8	63.9	201.4	120.3	244.2
	2.5"x1/2"	63.5	77.5	12.7	25.0	117.4	73.6	131.4
	2.5"x3/4"	63.5	77.5	19.1	25.0	136.4	89.6	155.4
	2.5"x1.0"	63.5	77.5	25.4	50.4	160.4	98.1	188.6
	2.5"x1.5"	63.5	77.5	38.1	50.4	185.4	112.2	221.1

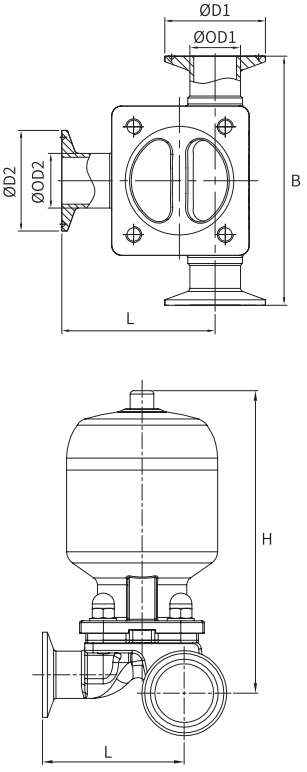

DV-T 不锈钢气动无菌铸造隔膜阀 （焊焊式）

NO.	SIZE	OD1xS	OD2xS	B	L	H
5855	1/2"x1/2"	12.7x1.65	12.7x1.65	72.0	42.5	106.0
	3/4"x3/4"	19.1x1.65	19.1x1.65	101.0	62.8	133.1
	1.0"x1/2"	25.4x1.65	12.7x1.65	82.0	49.3	107.4
	1.0"x3/4"	25.4x1.65	19.1x1.65	101.0	66.5	109.6
	1.0"x1.0"	25.4x1.65	25.4x1.65	125.0	76.9	169.5
	1.5"x1/2"	38.1x1.65	12.7x1.65	82.0	57.5	118.7
	1.5"x3/4"	38.1x1.65	19.1x1.65	101.0	73.5	142.7
	1.5"x1.0"	38.1x1.65	25.4x1.65	124.0	84.0	175.9
	1.5"x1.5"	38.1x1.65	38.1x1.65	150.0	98.1	208.4
	2.0"x1/2"	50.8x1.65	12.7x1.65	92.0	64.6	125.0
	2.0"x3/4"	50.8x1.65	19.1x1.65	111.0	80.6	199.0
	2.0"x1.0"	50.8x1.65	25.4x1.65	134.0	92.0	182.2
	2.0"x1.5"	50.8x1.65	38.1x1.65	160.0	105.1	214.7
	2.0"x2.0"	50.8x1.65	50.8x1.65	176.0	120.3	244.2
	2.5"x1/2"	63.5x1.65	12.7x1.65	92.0	71.6	131.4
	2.5"x3/4"	63.5x1.65	19.1x1.65	111.0	87.6	155.4
	2.5"x1.0"	63.5x1.65	25.4x1.65	135.0	98.1	188.6
	2.5"x1.5"	63.5x1.65	38.1x1.65	160.0	112.2	221.1

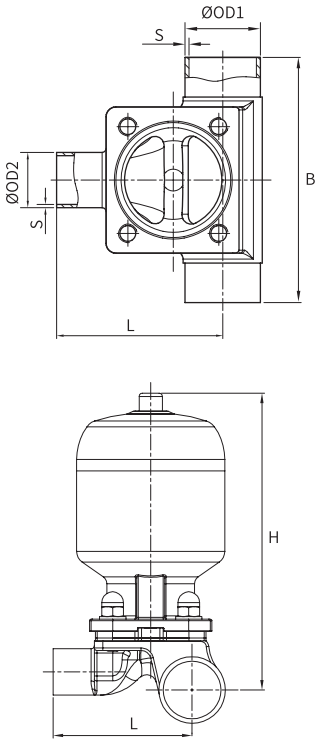

DV-T 不锈钢气动无菌铸造隔膜阀（焊卡式）

NO.	SIZE	OD1	S	OD2	D	B	L	H
5865	1/2"x1/2"	12.7	1.65	12.7	25.0	72.0	44.5	106.0
	3/4"x3/4"	19.1	1.65	19.1	25.0	101.0	64.8	133.1
	1.0"x1/2"	25.4	1.65	12.7	25.0	82.0	51.3	107.4
	1.0"x3/4"	25.4	1.65	19.1	25.0	101.0	68.5	109.6
	1.0"x1.0"	25.4	1.65	25.4	50.4	125.0	76.9	169.5
	1.5"x1/2"	38.1	1.65	12.7	25.0	82.0	59.5	118.7
	1.5"x3/4"	38.1	1.65	19.1	25.0	101.0	75.5	142.7
	1.5"x1.0"	38.1	1.65	25.4	50.4	124.0	84.0	175.9
	1.5"x1.5"	38.1	1.65	38.1	50.4	150.0	98.1	208.4
	2.0"x1/2"	50.8	1.65	12.7	25.0	92.0	66.6	125.0
	2.0"x3/4"	50.8	1.65	19.1	25.0	111.0	82.6	199.0
	2.0"x1.0"	50.8	1.65	25.4	50.4	134.0	92.0	182.2
	2.0"x1.5"	50.8	1.65	38.1	50.4	160.0	105.1	214.7
	2.0"x2.0"	50.8	1.65	50.8	63.9	176.0	120.3	244.2
	2.5"x1/2"	63.5	1.65	12.7	25.0	92.0	73.6	131.4
	2.5"x3/4"	63.5	1.65	19.1	25.0	111.0	89.6	155.4
	2.5"x1.0"	63.5	1.65	25.4	50.4	135.0	98.1	188.6
	2.5"x1.5"	63.5	1.65	38.1	50.4	160.0	112.2	221.1

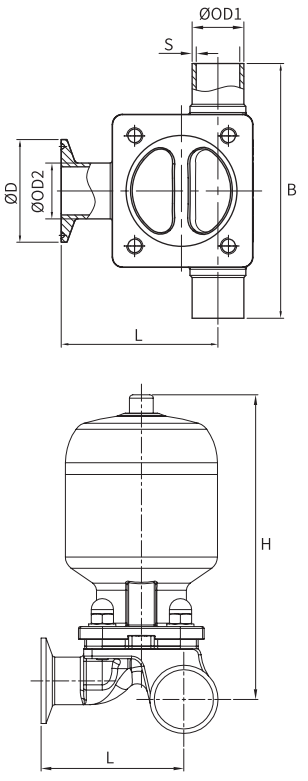

DV-T 塑料气动无菌铸造隔膜阀（卡卡式）

NO.	SIZE	OD1	D1	OD2	D2	B	L	H
5846	1.0"x1.0"	25.4	50.4	25.4	50.4	150.4	76.9	196.5
	1.5"x1.0"	38.1	50.4	25.4	50.4	149.4	84.0	202.9
	1.5"x1.5"	38.1	50.4	38.1	50.4	175.4	98.1	238.4
	2.0"x1.0"	50.8	63.9	25.4	50.4	159.4	92.0	209.2
	2.0"x1.5"	50.8	63.9	38.1	50.4	185.4	105.1	244.7
	2.0"x2.0"	50.8	63.9	50.8	63.9	201.4	120.3	265.2
	2.5"x1.0"	63.5	77.5	25.4	50.4	160.4	98.1	215.6
	2.5"x1.5"	63.5	77.5	38.1	50.4	185.4	112.2	251.1

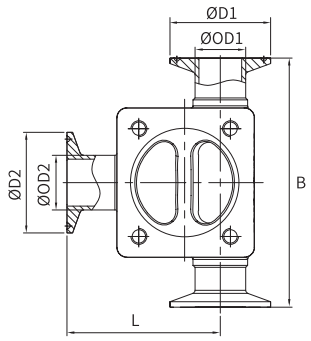

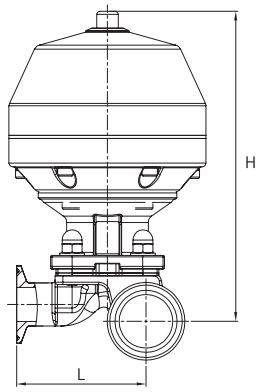

DV-T 塑料气动无菌铸造隔膜阀（焊焊式）

NO.	SIZE	OD1xS	OD2xS	B	L	H
5856	1.0"x1.0"	25.4x1.65	25.4x1.65	125.0	76.9	196.5
	1.5"x1.0"	38.1x1.65	25.4x1.65	124.0	84.0	202.9
	1.5"x1.5"	38.1x1.65	38.1x1.65	150.0	98.1	238.4
	2.0"x1.0"	50.8x1.65	25.4x1.65	134.0	92.0	209.2
	2.0"x1.5"	50.8x1.65	38.1x1.65	160.0	105.1	244.7
	2.0"x2.0"	50.8x1.65	50.8x1.65	176.0	120.3	265.2
	2.5"x1.0"	63.5x1.65	25.4x1.65	135.0	98.1	215.6
	2.5"x1.5"	63.5x1.65	38.1x1.65	160.0	112.2	251.1

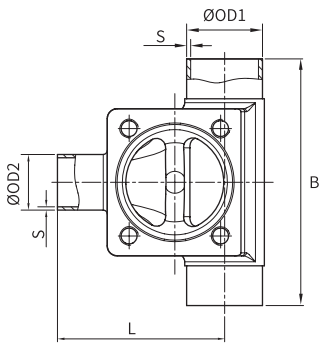

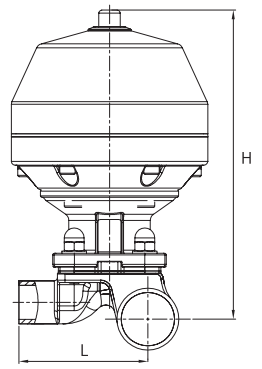

DV-T 塑料气动无菌铸造隔膜阀 （焊卡式）

NO.	SIZE	OD1	S	OD2	D	B	L	H
5866	1.0"x1.0"	25.4	1.65	25.4	50.4	125.0	76.9	196.5
	1.5"x1.0"	38.1	1.65	25.4	50.4	124.0	84.0	202.9
	1.5"x1.5"	38.1	1.65	38.1	50.4	150.0	98.1	238.4
	2.0"x1.0"	50.8	1.65	25.4	50.4	134.0	92.0	209.2
	2.0"x1.5"	50.8	1.65	38.1	50.4	160.0	105.1	244.7
	2.0"x2.0"	50.8	1.65	50.8	63.9	176.0	120.3	265.2
	2.5"x1.0"	63.5	1.65	25.4	50.4	135.0	98.1	215.6
	2.5"x1.5"	63.5	1.65	38.1	50.4	160.0	112.2	251.1

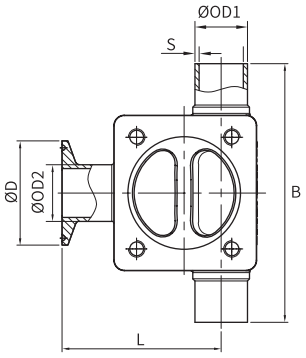

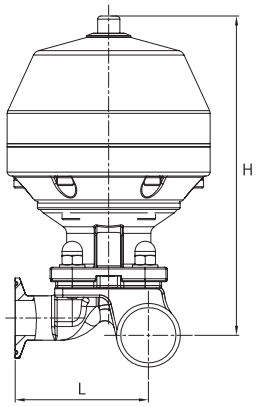

DV-S 用水点无菌隔膜阀

应 用

在生产纯化水（PW）和注射用水（WFI) 的循环回路中，应用点之一就是用水点阀。这种阀既要确保循环回路绝对安全，避免环境侵害，又要作为用水点使用，因此这种阀具有最高级别的安全性、清洁性。



特 点

避免 U 型三通支管焊直通隔膜阀隔堰之间的滞留，减少焊缝数，提高接触表面（MOC）的光洁度，具有最小长度的水平管路。ASME BPE：SD-3.1.2.2, 消除因出料口产生的流体滞留区造成的细菌滋生隐患，确保循环回路绝对安全。



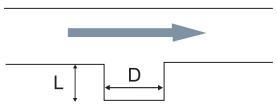

BPE:SD-3.11.1

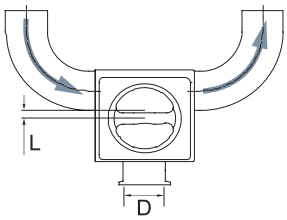

BioClean 隔膜阀 L/D ≤ 2:1

DV-S 系列隔膜阀组成：S1A U 型弯焊无菌隔膜阀、S2A 用水点无菌隔膜阀（铸造）、S3A 用水点无菌隔膜阀（锻造）、S1B 用水点带取样无菌隔膜阀、S2B 用水点带取样无菌隔膜阀、S2B 用水点带取样无菌隔膜阀。




- DV-S S1A 型隔膜阀主要用于管路的用水点等
- DV-S S1A 型隔膜阀（铸阀）具体口径尺寸，满足 3D，请根据需求定制。




- DV-S S2A 型隔膜阀主要用于管路的用水点等
- DV-S S2A 型隔膜阀（铸阀）具体口径尺寸，满足零死角高要求，请根据需求定制。




- DV-S S3A 型隔膜阀主要用于管路的用水点等
- DV-S S3A 型隔膜阀（锻阀）具体口径尺寸，满足零死角高要求，请根据需求定制。




- DV-S S1B
  用水点带取样，（不推荐）具体口径尺寸，请根据需求定制。




- DV-S S2B
  用水点带取样，用水点阀 0 死角，取样满足 3D，具体口径尺寸，请根据需求定制。




- DV-S S3B
  用水点带取样，用水点阀 0 死角，取样符合 1D，具体口径尺寸，请根据需求定制。

DV-S 手动用水点隔膜阀

NO.	SIZE	OD1	S	OD2	D	B	L	H
5912	1/2"x1/2"	12.7	1.65	12.7	25.0	109.2	120.7	73.0
	3/4"x3/4"	19.1	1.65	19.1	25.0	128.2	141.0	84.1
	1.0"x1/2"	25.4	1.65	12.7	25.0	128.2	127.5	74.4
	1.0"x3/4"	25.4	1.65	19.1	25.0	147.2	144.7	60.6
	1.0"x1.0"	25.4	1.65	25.4	50.4	171.2	153.1	110.5
	1.5"x1/2"	38.1	1.65	12.7	25.0	166.4	154.8	85.7
	1.5"x3/4"	38.1	1.65	19.1	25.0	185.4	170.8	93.7
	1.5"x1.0"	38.1	1.65	25.4	50.5	208.4	179.3	136.9
	1.5"x1.5"	38.1	1.65	38.1	50.4	234.4	193.4	171.8
	2.0"x1/2"	50.8	1.65	12.7	25.0	204.4	187.2	92.0
	2.0"x3/4"	50.8	1.65	19.1	25.0	223.4	203.3	150.0
	2.0"x1.0"	50.8	1.65	25.4	50.4	246.4	211.7	123.2
	2.0"x1.5"	50.8	1.65	38.1	50.4	272.4	225.8	148.1
	2.0"x2.0"	50.8	1.65	50.8	63.9	288.4	241.0	163.2
	2.5"x1/2"	63.5	1.65	12.7	25.0	242.6	213.3	98.4
	2.5"x3/4"	63.5	1.65	19.1	25.0	261.6	229.3	106.4
	2.5"x1.0"	63.5	1.65	25.4	50.4	285.6	237.8	129.6
	2.5"x1.5"	63.5	1.65	38.1	50.4	310.6	251.9	154.5

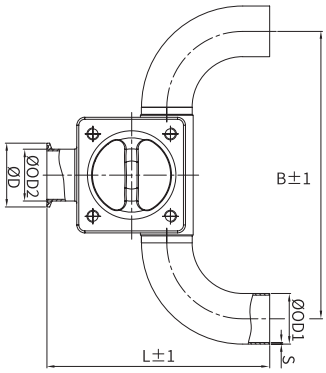

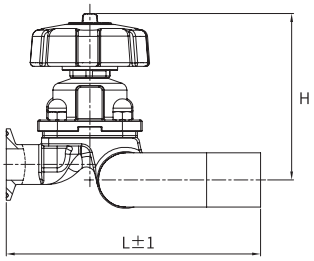

DV-S 气动用水点隔膜阀（不锈钢材质）

NO.	SIZE	OD1	S	OD2	D	B	L	H
5915	1/2"x1/2"	12.7	1.65	12.7	25.0	109.2	120.7	106.0
	3/4"x3/4"	19.1	1.65	19.1	25.0	128.2	141.0	133.1
	1.0"x1/2"	25.4	1.65	12.7	25.0	128.2	127.5	107.4
	1.0"x3/4"	25.4	1.65	19.1	25.0	147.2	144.7	109.6
	1.0"x1.0"	25.4	1.65	25.4	50.4	171.2	153.1	169.5
	1.5"x1/2"	38.1	1.65	12.7	25.0	166.4	154.8	118.7
	1.5"x3/4"	38.1	1.65	19.1	25.0	185.4	170.8	142.7
	1.5"x1.0"	38.1	1.65	25.4	50.5	208.4	179.3	175.9
	1.5"x1.5"	38.1	1.65	38.1	50.4	234.4	193.4	208.4
	2.0"x1/2"	50.8	1.65	12.7	25.0	204.4	187.2	125.0
	2.0"x3/4"	50.8	1.65	19.1	25.0	223.4	203.3	199.0
	2.0"x1.0"	50.8	1.65	25.4	50.4	246.4	211.7	182.2
	2.0"x1.5"	50.8	1.65	38.1	50.4	272.4	225.8	214.7
	2.0"x2.0"	50.8	1.65	50.8	64.0	288.4	241.0	244.2
	2.5"x1/2"	63.5	1.65	12.7	25.0	242.6	213.3	131.4
	2.5"x3/4"	63.5	1.65	19.1	25.0	261.6	229.3	155.4
	2.5"x1.0"	63.5	1.65	25.4	50.4	285.6	237.8	188.6
	2.5"x1.5"	63.5	1.65	38.1	50.4	310.6	251.9	221.1

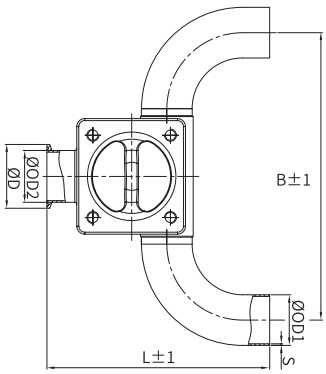

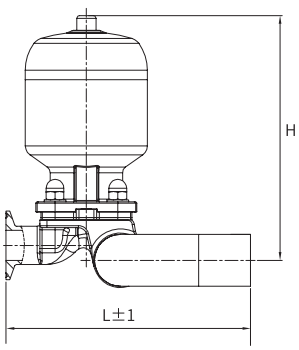

DV-S 气动用水点隔膜阀（PP 材质）

NO.	SIZE	OD1	S	OD2	D	B	L	H
5916	1.0"x1.0"	25.4	1.65	25.4	50.4	171.2	153.1	196.5
	1.5"x1.0"	38.1	1.65	25.4	50.5	208.4	179.3	202.9
	1.5"x1.5"	38.1	1.65	38.1	50.4	234.4	193.4	238.4
	2.0"x1.0"	50.8	1.65	25.4	50.4	246.4	211.7	209.2
	2.0"x1.5"	50.8	1.65	38.1	50.4	272.4	225.8	244.7
	2.0"x2.0"	50.8	1.65	50.8	64.0	288.4	241.0	265.2
	2.5"x1.0"	6.5	1.65	25.4	50.4	285.6	237.8	215.6
	2.5"x1.5"	63.5	1.65	38.1	50.4	310.6	251.9	251.1

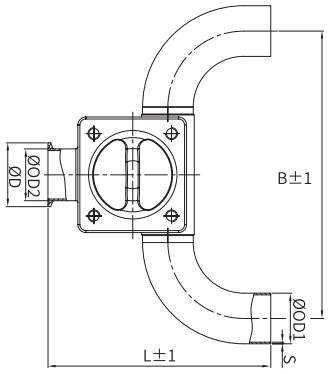

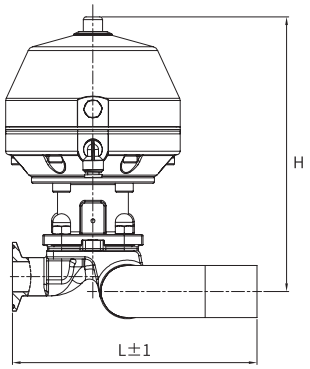

DV-S U型弯焊无菌隔膜阀





DV-S 手动 U 型弯焊无菌隔膜阀

NO.	SIZE	OD1	S	OD2	D	B	L	H
5942	3/4"x1/2"	19.1	1.65	12.7	25.0	114.3	139.7	68.0
	3/4"x3/4"	19.1	1.65	19.1	25.0	114.3	179.7	78.3
	1.0"x1/2"	25.4	1.65	12.7	25.0	114.3	142.9	68.0
	1.0"x3/4"	25.4	1.65	19.1	25.0	114.3	182.9	78.3
	1.0"x1.0"	25.4	1.65	25.4	50.4	114.3	201.8	103.8
	1.5"x1/2"	38.1	1.65	12.7	25.0	152.4	189.1	68.0
	1.5"x3/4"	38.1	1.65	19.1	25.0	152.4	229.1	78.3
	1.5"x1.0"	38.1	1.65	25.4	50.4	152.4	248.4	103.8
	1.5"x1.5"	38.1	1.65	38.1	50.4	152.4	286.5	135.0
	2.0"x1/2"	50.8	1.65	12.7	25.0	152.4	208.9	68.0
	2.0"x3/4"	50.8	1.65	19.1	25.0	152.4	248.9	78.3
	2.0"x1.0"	50.8	1.65	25.4	50.4	152.4	267.8	103.8
	2.0"x1.5"	50.8	1.65	38.1	50.4	152.4	306.2	135.0
	2.0"x2.0"	50.8	1.65	50.8	64.0	152.4	330.2	153.5
	2.5"x1/2"	63.5	1.65	12.7	25.0	190.5	232.85	68.0
	2.5"x3/4"	63.5	1.65	19.1	25.0	190.5	272.85	78.3
	2.5"x1.0"	63.5	1.65	25.4	50.4	190.5	293.7	103.8
	2.5"x1.5"	63.5	1.65	38.1	50.4	190.5	331.8	135.0
	2.5"x2.0"	63.5	1.65	50.8	64.0	190.5	355.8	153.5
	3.0"x1/2"	76.2	1.65	12.7	25.0	228.6	258.2	68.0
	3.0"x3/4"	76.2	1.65	19.1	25.0	228.6	298.2	78.3
	3.0"x1.0"	76.2	1.65	25.4	50.4	228.6	319.0	103.8
	3.0"x1.5"	76.2	1.65	38.1	50.4	228.6	357.1	135.0
	3.0"x2.0"	76.2	1.65	50.8	64.0	228.6	381.1	153.5

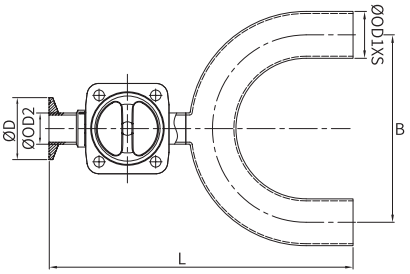

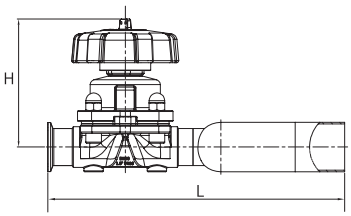

DV-S 气动 U 型弯焊无菌隔膜阀（不锈钢材质）

NO.	SIZE	OD1	S	OD2	D	B	L	H
5945	3/4"x1/2"	19.1	1.65	12.7	25.0	114.3	139.7	101.0
	3/4"x3/4"	19.1	1.65	19.1	25.0	114.3	179.7	127.3
	1.0"x1/2"	25.4	1.65	12.7	25.0	114.3	142.9	101.0
	1.0"x3/4"	25.4	1.65	19.1	25.0	114.3	182.9	127.3
	1.0"x1.0"	25.4	1.65	25.4	50.4	114.3	201.8	162.8
	1.5"x1/2"	38.1	1.65	12.7	25.0	152.4	189.1	101.0
	1.5"x3/4"	38.1	1.65	19.1	25.0	152.4	229.1	127.3
	1.5"x1.0"	38.1	1.65	25.4	50.4	152.4	248.4	162.8
	1.5"x1.5"	38.1	1.65	38.1	50.4	152.4	286.5	201.6
	2.0"x1/2"	50.8	1.65	12.7	25.0	152.4	208.9	101.0
	2.0"x3/4"	50.8	1.65	19.1	25.0	152.4	248.9	127.3
	2.0"x1.0"	50.8	1.65	25.4	50.4	152.4	267.8	162.8
	2.0"x1.5"	50.8	1.65	38.1	50.4	152.4	306.2	201.6
	2.0"x2.0"	50.8	1.65	50.8	64.0	152.4	330.2	234.5
	2.5"x1/2"	63.5	1.65	12.7	25.0	190.5	232.85	101.0
	2.5"x3/4"	63.5	1.65	19.1	25.0	190.5	272.85	127.3
	2.5"x1.0"	63.5	1.65	25.4	50.4	190.5	293.7	162.8
	2.5"x1.5"	63.5	1.65	38.1	50.4	190.5	331.8	201.6
	2.5"x2.0"	63.5	1.65	50.8	64.0	190.5	355.8	234.5
	3.0"x1/2"	76.2	1.65	12.7	25.0	228.6	258.2	101.0
	3.0"x3/4"	76.2	1.65	19.1	25.0	228.6	298.2	127.3
	3.0"x1.0"	76.2	1.65	25.4	50.4	228.6	319.0	162.8
	3.0"x1.5"	76.2	1.65	38.1	50.4	228.6	357.1	201.6
	3.0"x2.0"	76.2	1.65	50.8	64.0	228.6	381.1	234.5

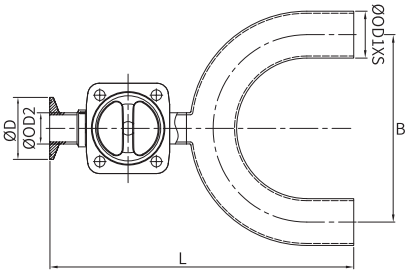

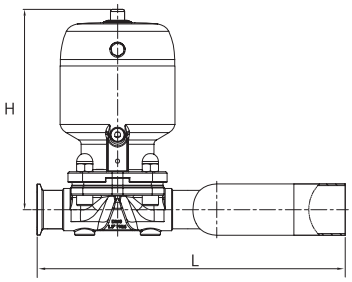

DV-S 气动 U 型弯焊无菌隔膜阀（PP 材质）

NO.	SIZE	OD1	S	OD2	D	B	L	H
5946	1.0"x1.0"	25.4	1.65	25.4	50.4	114.3	201.8	189.8
	1.5"x1.0"	38.1	1.65	25.4	50.4	152.4	248.4	189.8
	1.5"x1.5"	38.1	1.65	38.1	50.4	152.4	286.5	231.6
	2.0"x1.0"	50.8	1.65	25.4	50.4	152.4	267.8	189.8
	2.0"x1.5"	50.8	1.65	38.1	50.4	152.4	306.2	231.6
	2.0"x2.0"	50.8	1.65	50.8	64.0	152.4	330.2	255.5
	2.5"x1.0"	63.5	1.65	25.4	50.4	190.5	293.7	189.8
	2.5"x1.5"	63.5	1.65	38.1	50.4	190.5	331.8	231.6
	2.5"x2.0"	63.5	1.65	50.8	64.0	190.5	355.8	255.5
	3.0"x1.0"	76.2	1.65	25.4	50.4	228.6	319.0	189.8
	3.0"x1.5"	76.2	1.65	38.1	50.4	228.6	357.1	231.6
	3.0"x2.0"	76.2	1.65	50.8	64.0	228.6	381.1	255.5

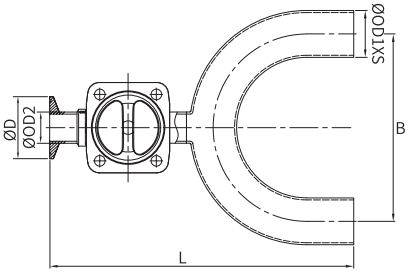

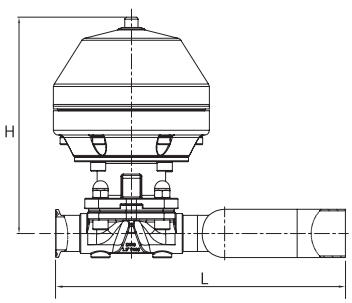

DV-M 多通道无菌隔膜阀







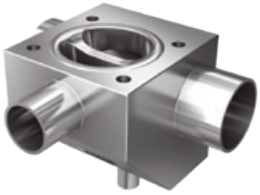

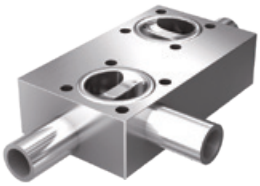

多通道阀可最大限度节约安装空间和安装时间，降低成本，可作为阀组替代品。

多通道阀门的演变过程

带灭菌口的 T 型阀

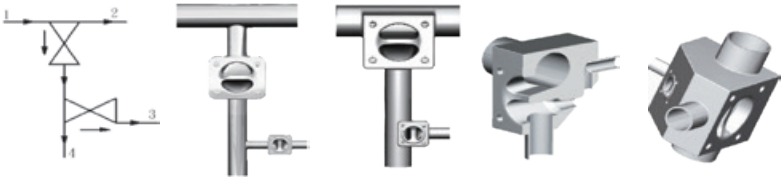

集成化的 GMP 阀

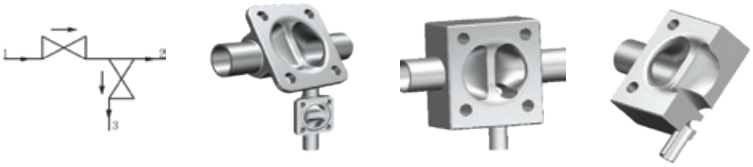

层析阀

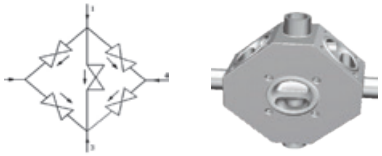

技术参数

项目	数据
工作压力	0-10bar, 145psi (EPDM) 0-8bar, 116psi (PTFE)
工作温度	-10~100°C , SIP max. 150°C
驱动方式	手动 / 气动
阀体设计	OEM/ODM
阀体材质	316L 锻 (ASME BPE)
表面处理	外表面电解 内表面 Ra ≤ 0.375μm(SF4)
连接方式	焊式 / 卡式 ISO, DIN, ASME BPE, 3A

DV-H SAP/GMP 无菌隔膜阀





串联阀有各种不同的角度和位置可供选择。串联阀有锻造材质或铸造材质可供选择（如图所示）。

主阀水平自排尽安装，支阀左侧垂直安装。



HVL-01



HVL-02



HVL-03



HVL-04

主阀水平自排尽安装，支阀右侧垂直安装。



HVR-01



HVR-02



HVR-03



HVR-04

主阀水平向上安装，支阀右（左）侧垂直安装。



HVR-05



HVR-06



HVR-07



HVR-08

主阀水平自排尽安装，支阀左侧水平自排尽安装。



HHL-01



HHL-02



HHR-01



HHR-02

主阀垂直安装，支阀上部水平自排尽安装。



VHU-01



VHU-02



VHD-01



VHD-02

DV-I i-body 阀

i-bodies 阀门主要用于取样或排冷凝水，是介于 DV-H SAP/GMP 阀与 DV-M 多通道之间的经济型阀门，阀门采用模锻成型，在直通阀门的基础上研发而成，减少了 DV-H SAP/GMP 阀门的焊道与死角，比 DV-M 多通道阀门的节省费用。



设计特点

1. 设计紧凑、节约成本。
2. 无死角最小化，生产区域无焊接。
3. 相比 SAP 阀，有更好的排放能力。
4. 锻造或块料加工阀体。

I-body

I BODY	主阀管口尺寸		支阀管口尺寸		气管尺寸	
	焊式 Ø AxT	卡式 ØB	焊式 Ø CxT	卡式 Ø D	M	F
1.0X0.5	Ø25.4X1.65T	Ø50.4	Ø12.7X1.65T	Ø25	36.9	12.7
1.5X0.5	Ø38.1X1.65T	Ø50.4	Ø12.7X1.65T	Ø25	37.4	12.7
2.0X0.5	Ø50.8X1.65T	Ø63.9	Ø12.7X1.65T	Ø25	28.2	12.7

不锈钢气动 I-body

L	L1	L2	L4	H1	h1	h3	h4
127	63.5	12.7	91.7	210	166	12.7	57.4
159	79.5	12.7	99	247	199	12.7	56.2
190	95	12.7	104.2	288.2	235	12.7	41.5

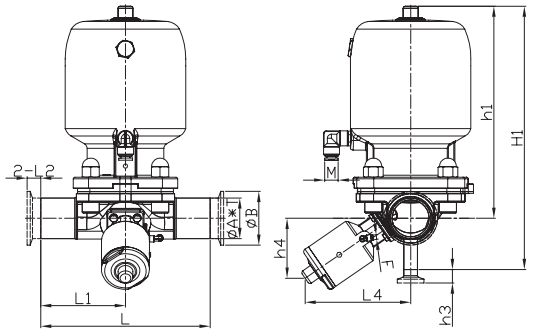

塑料气动 I-body

L	L1	L2	L3	H1	h1	h2	h3
127	63.5	12.7	65.5	233	189	36.9	12.7
159	79.5	12.7	71.6	277	229	37.4	12.7
190	95	12.7	80.6	333.2	280	28.2	12.7

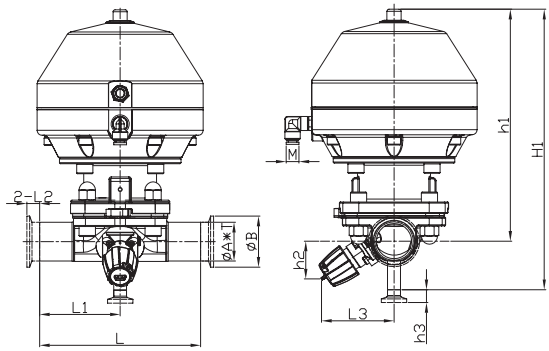

手动 I-body

L	L1	L2	L3	H1	h1	h2	h3
127	63.5	12.7	65.5	103.8	147.8	36.9	12.7
159	79.5	12.7	71.6	180	132	37.4	12.7
190	95	12.7	80.6	207.4	154.2	28.2	12.7

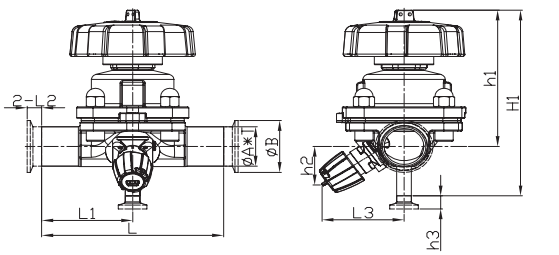

DV-B 罐底隔膜阀

新莱集团罐底阀主要应用在医药、食品及饮料等行业，一般安装在罐底等处，起到取样、排放的作用，也可集成进行 SIP/CIP。新莱集团罐底阀是在隔膜阀的基础上演变而成的，其密封堰是尽量靠近罐壁，避免罐底的死角。

技术参数

项目	数据
工作压力	0-10bar, 145psi (EPDM) 0-8bar, 116psi (PTFE)
工作温度	-10~100℃ , SIP max. 150℃
驱动方式	手动 / 气动
阀体材质	CF3M、316L（ASME BPE）
表面处理	外表面电解 , 内表面 Ra ≤ 0.375μm(SF4)
连接方式	焊式 / 卡式 ISO, DIN, ASME BPE, 3A






DV-B 焊式手动罐底隔膜阀

NO	DN	SIZE	Ø OD×S	Ø B	L	H	LS	SP
5872	25	1.0"	25.4x1.65T	119	94.9	123.5	25.0	6.0
	40	1.5"	38.1x1.65T	160	115	158.6	30.0	6.5
	50	2.0"	50.8x1.65T	180	130.5	180.5	30.0	6.5
	80	3.0"	76.2x1.65T	250	205.5	273.7	50.0	8.0

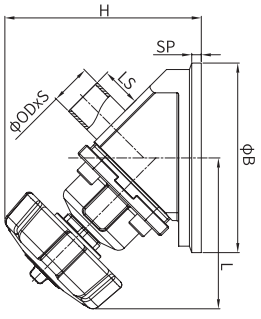

DV-B 卡式手动罐底隔膜阀

NO	DN	SIZE	Ø D	Ø ID	Ø B	L	H	LS	SP
5882	25	1.0"	50.4	22.1	119	94.9	123.5	37.7	6.0
	40	1.5"	50.4	34.8	160	115	158.6	42.7	6.5
	50	2.0"	63.9	47.5	180	130.5	180.5	42.7	6.5
	80	3.0"	90.9	72.9	250	205.5	344.7	62.7	8.0

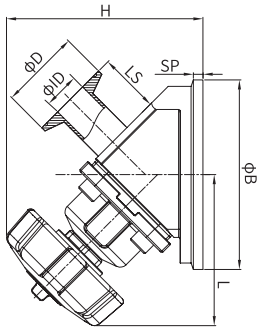

DV-B 焊式气动罐底隔膜阀

NO	DN	SIZE	Ø OD×S	Ø B	L	H	LS	SP
5875	25	1.0"	25.4x1.65T	119	132.5	160.7	25.0	6.0
	40	1.5"	38.1x1.65T	160	160.7	204.2	30.0	6.5
	50	2.0"	50.8x1.65T	180	187.5	234.5	30.0	6.5
	80	3.0"	76.2x1.65T	250	248.5	317.0	50.0	8.0

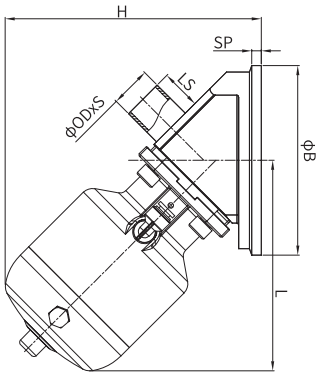

DV-B 卡式气动罐底隔膜阀

NO	DN	SIZE	Ø D	Ø ID	Ø B	L	H	LS	SP
5885	25	1.0"	50.4	22.1	119	132.5	160.7	37.7	6.0
	40	1.5"	50.4	34.8	160	160.7	204.2	42.7	6.5
	50	2.0"	63.9	47.5	180	187.5	234.5	42.7	6.5
	80	3.0"	90.9	72.9	250	248.5	317.0	62.7	8.0

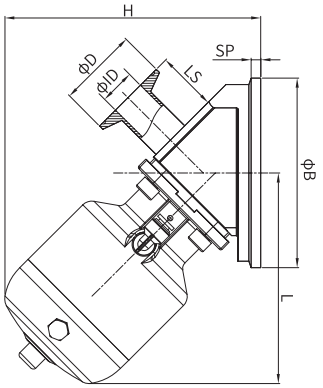

DV-B 焊式气动罐底隔膜阀

NO	DN	SIZE	Ø OD×S	Ø B	L	H	LS	SP
5876	25	1.0"	25.4x1.65T	119	152.6	181.2	25.0	6.0
	40	1.5"	38.1x1.65T	160	177.5	221.0	30.0	6.5
	50	2.0"	50.8x1.65T	180	188.7	238.8	30.0	6.5

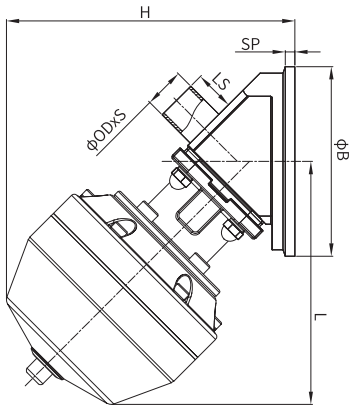

DV-B 卡式气动罐底隔膜阀

NO	DN	SIZE	Ø D	Ø ID	Ø B	L	H	LS	SP
5886	25	1.0"	50.4	22.1	119	152.6	181.2	37.7	6.0
	40	1.5"	50.4	34.8	160	177.5	221.0	42.7	6.5
	50	2.0"	63.9	47.5	180	188.7	238.8	42.7	6.5

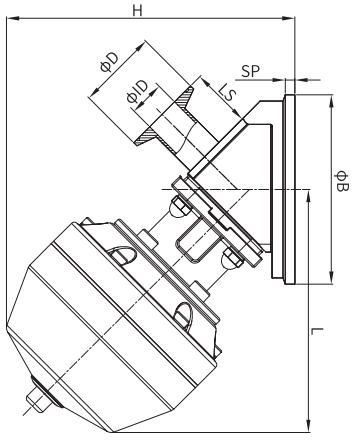

座阀

概 述

新莱座阀，性能可靠，卫生型设计，可用于单向或多向系统中截止流体或改变流向。特殊的防“吸出”密封设计，防止阀座密封因管道内的负压而被“吸出”。该阀在食品加工工业，饮料生产，精细化工工业中有着广泛的应用。

座阀系列有：卫生型座阀、无菌座阀、高压座阀



如需了解**座阀**详情，
请扫描左侧新莱微信小程序识别码。
进入小程序登录后，依次点击： **资料中心** - **集团目录** - **昆山新莱（食品医药）** - **单品目录** - **座阀**，
即可查看关于座阀的详细资料。

球阀

概 述

KBV 是新莱公司研发的一种卫生型球阀，用于物料输送，设计用作食品、饮料、制药和化工行业等领域。采用全通径设计，无任何流体阻碍，使 KBV 成为了粘性流体或固体微粒的流体的最佳选择。

驱动方式：手动、气动、电动。











半包型结构



全包型结构



PTFE

如需了解**球阀**详情，

请扫描左侧新莱微信小程序识别码。

进入小程序登录后，依次点击：**资料中心** - **集团目录** - **昆山新莱（食品医药）** - **单品目录** - **球阀**，

即可查看关于球阀的详细资料。

蝶阀

概 述

新莱蝶阀，特殊的内部结构设计，内部零残留，通过欧洲卫生工程设计组织（EHEDG）的卫生认证。

驱动方式：手动、气动、电动



如需了解**蝶阀**详情，

请扫描左侧微信小程序识别码。

进入小程序后，依次点击：**资料中心** - **集团目录** - **昆山新莱（食品医药）** - **单品目录** - **蝶阀**，

即可查看关于蝶阀的详细资料。

止回阀

概 述

新莱止回阀用于管路系统中防止流体回流，阀体连接方式有由任连接（CK1）、卡箍式连接（CK2）、法兰连接（CK3）等三种方式。

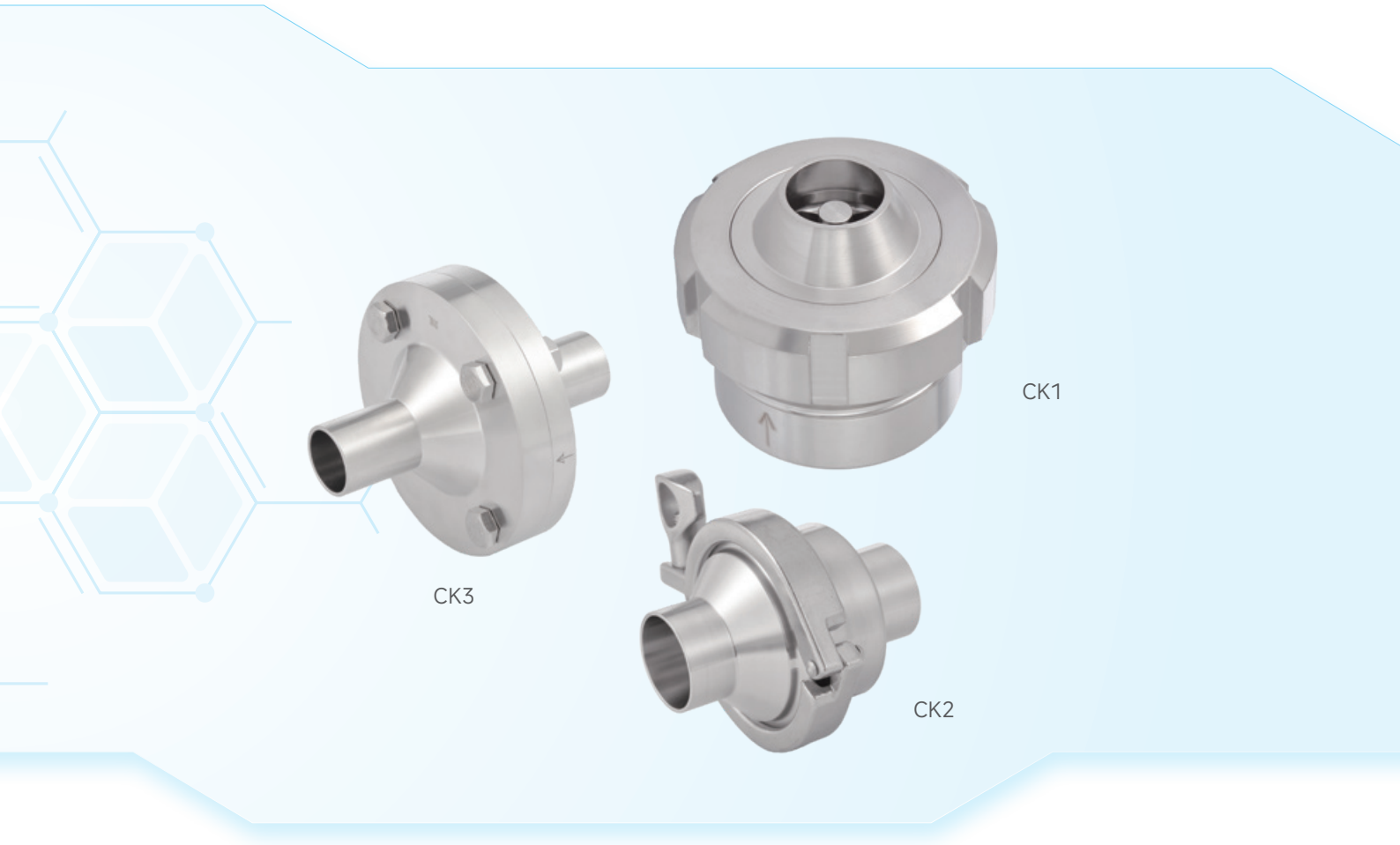

如需了解**止回阀**详情，
请扫描左侧微信小程序识别码。
进入小程序后，依次点击：**资料中心 - 集团目录 - 昆山新莱（食品医药）- 单品目录 - 止回阀**，
即可查看关于止回阀的详细资料。

四通阀

概 述

四通阀采用锥形圆棒密封阀座设计，可根据需要实现“四位两通”和“四位一通”。该阀门常用于层析系统中，实现介质和缓冲液的管路手动快捷的切换，可 CIP 和 SIP。



如需了解**四通阀**详情，
请扫描左侧微信小程序识别码。
进入小程序后，依次点击：**资料中心** - **集团目录** - **昆山新莱（食品医药）** - **单品目录** - **四通阀**，
即可查看关于四通阀的详细资料。

角座阀

概 述

角座阀因其角型结构设计，具有抗水锤、流量大、省空间、耐压高等特性，可用于蒸汽及液体的开关控制。



如需了解**角座阀**详情，
请扫描左侧微信小程序识别码。
进入小程序后，依次点击：**资料中心 - 集团目录 - 昆山新莱（食品医药）- 单品目录 - 角座阀**，
即可查看关于角座阀的详细资料。

弧形阀

概 述

弧形阀特殊的弧形弹片密封结构设计，特别适用于管路系统中有粘性、糊状、含有颗粒及含有纤维的流体，非常容易在线清洗。例如果汁、植物油，含有可可粉颗粒的巧克力流体、果肉牛奶饮品等。

弧形阀还经常搭配“pig 清洗头”一起设计成管道物料刮洗系统，提升物料回收率并减少后续的管路系统清洗时间，为您的生产系统持续“省钱”和“赚钱”。



如需了解**弧形阀**详情，
请扫描左侧微信小程序识别码。
进入小程序后，依次点击：**资料中心 - 集团目录 - 昆山新莱（食品医药）- 单品目录 - 弧形阀**，
即可查看关于弧形阀的详细资料。

取样阀

概 述

新莱取样阀分为三个系列，分别为 G 系列常规取样阀、S 系列无菌取样阀、SS 系列可灭菌型无菌取样阀。



如需了解**取样阀**详情，
请扫描左侧微信小程序识别码。
进入小程序后，依次点击：**资料中心 - 集团目录 - 昆山新莱（食品医药）- 单品目录 - 取样阀**，
即可查看关于取样阀的详细资料。

恒压阀

概 述

恒压调节入口，可在阀的入口侧使生产过程流水线保持恒压。

典型的应用是用在分离器、热交换器或溢流阀后面。

通过压缩空气进行远程控制。隔膜系统会对产品压力的任何变化会立即做出反应，并改变它的位置，使预设的压力保持恒定。



如需了解**恒压阀**详情，

请扫描左侧微信小程序识别码。

进入小程序后，依次点击：**资料中心 - 集团目录 - 昆山新莱（食品医药）- 单品目录 - 恒压阀**，

即可查看关于恒压阀的详细资料。

灌注阀

概 述

1. 灌注轴材质采用耐磨，耐腐蚀性的材料，涂层硬度高，具有自润滑作用。
2. 采用珩磨工艺，保证灌注本体内孔超低的表面粗糙度和超高的尺寸精度。
3. 采用自调节的连接方式，在设备运行中始终保持轴与本体同心，防止卡顿。
4. 采用真空吸附原理，具有防滴漏功能。
5. 可防止产品在灌注完成后残余液体滴漏至工作台。
6. 高效率，高耐磨，使用寿命长。

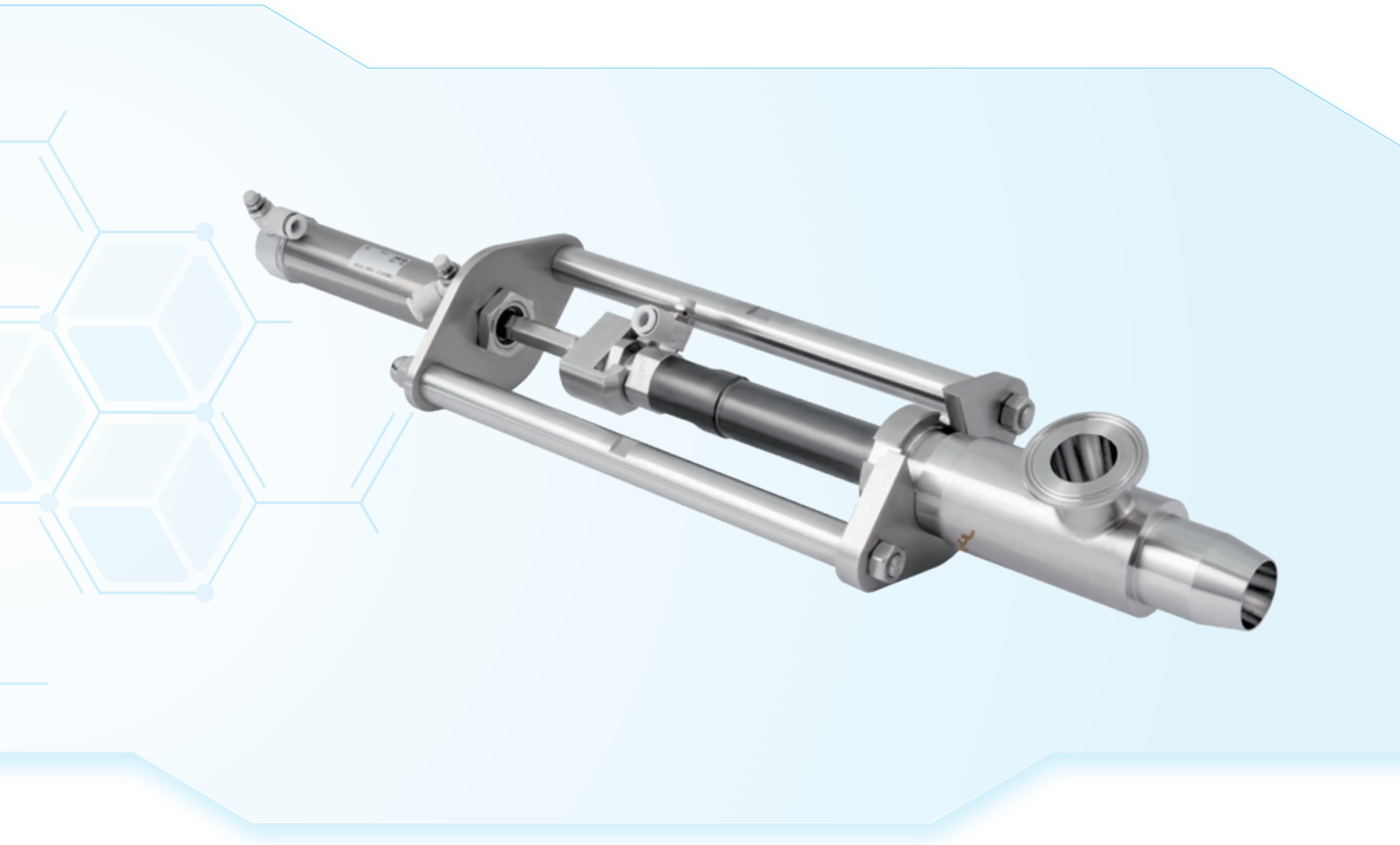

如需了解**灌注阀**详情，
请扫描左侧微信小程序识别码。
进入小程序后，依次点击：**资料中心 - 集团目录 - 昆山新莱（食品医药）- 单品目录 - 灌注阀**，
即可查看关于灌注阀的详细资料。



适合洁净用途的泵

索 引



P136 产品一览与产品特点
P140 R 系列转子泵
P146 C 系列离心泵
P156 S 系列离心泵
P170 SH 系列高压离心泵
P176 J 系列剪切均质泵
P182 L 系列自吸泵
P188 LP 系列带诱导轮自吸泵
P192 DS 系列旋转正排量双螺杆泵
P195 HL 系列混料系统

产品一览



R 系列卫生级转子泵



C 系列卫生级离心泵



S 系列卫生级离心泵



SH 系列卫生级高压离心泵



J 系列卫生级剪切均质泵



L 系列卫生级自吸泵



LP 系列带诱导轮自吸泵



DS 系列双螺杆泵



HL 系列混料系统

全线升级卫生泵产品

为应对不同客户复杂工况的应用要求，新莱集团在卫生级泵产品的开发与应用上不断探索，根据全球市场需求开发出全系列卫生级泵产品，包括离心泵、自吸泵、剪切泵、转子泵、高效混料系统等具有自主设计的产品。

全新的结构设计和工艺

每一台新莱泵都代表了品质和可靠。超过 20 年的技术积累和行业应用经验保证了我们的泵能够高效、稳定的运行。泵的流道设计，细节决定成败。通过设计合理的泵腔间隙和叶轮结构，我们尽可能兼顾更小的容积损失、更高的汽蚀余量同时保证其能够安静稳定的连续运行。叶轮由精密铸造后 CNC 五轴加工中心加工制成，精度非常出色。

新莱标准配置：出口 45°安装

泵的出口以 45 度安装，因为泵壳最上方是液体最佳排出的位置，泵腔里的气体顺利排出，有利于泵更平稳运行，泵壳配置下排口，在停泵之后方便残液排空，更方便清洗。

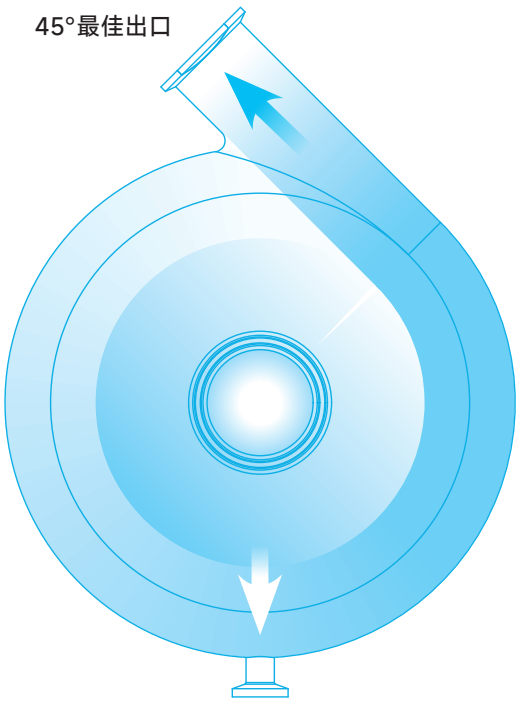

45° 带排尽泵壳

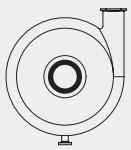

90° 带排尽泵壳

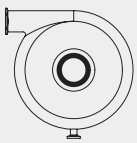

180° 带排尽泵壳

多种机械密封可选

S 泵、J 泵、L 泵、LP 泵：

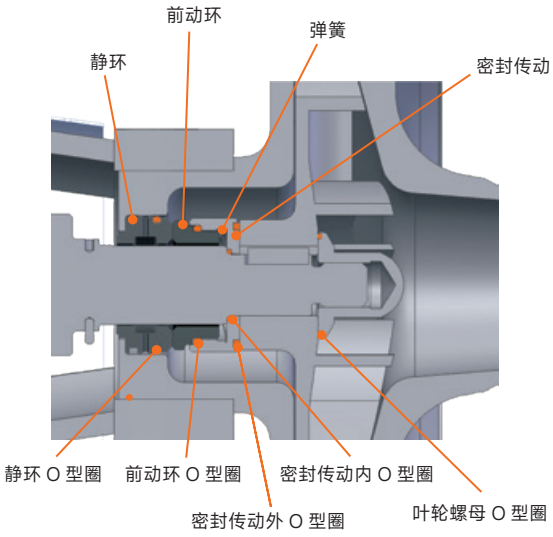

单机械密封

（适用于大多数工况）

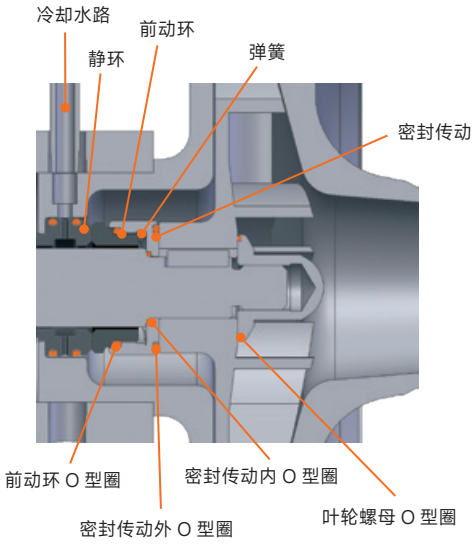

单机械密封水冲洗

（适用于黏度高易结晶吸出、硬化的产品，如结晶糖、乳化剂等）

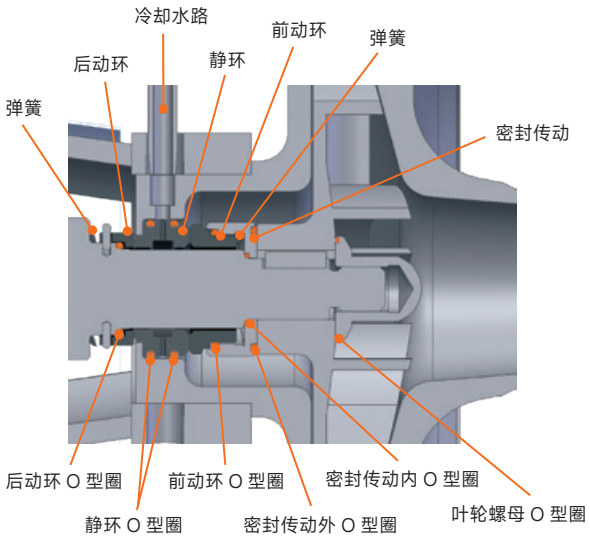

双机械密封

特殊工况下使用，如蒸发器（真空）

C 泵：

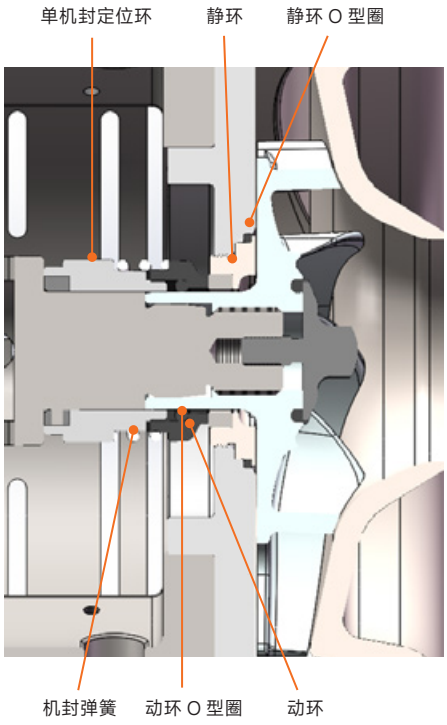

单机械密封

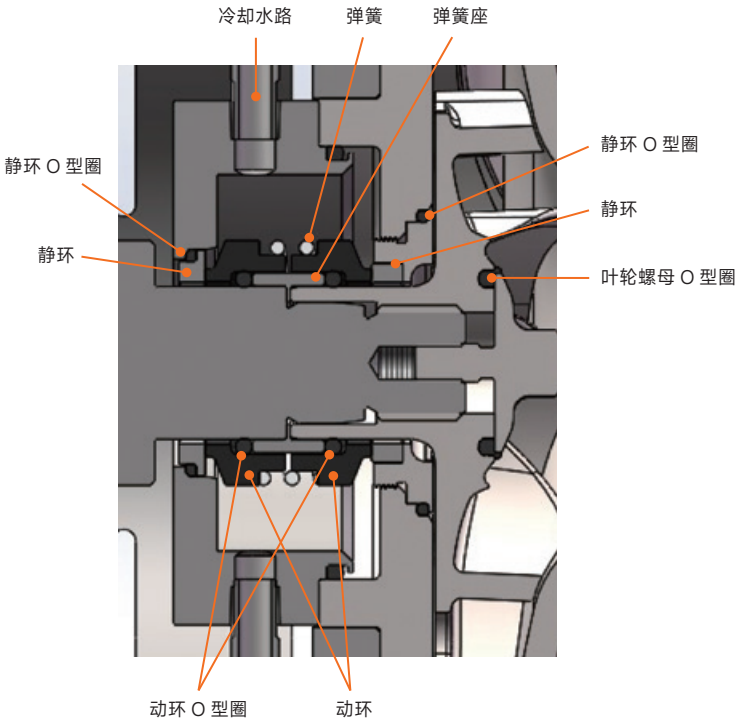

双机械密封

机械密封材质

- 碳化硅-石墨（SIC-C）
- 碳化硅-碳化硅（SIC-SIC ）
- 碳化钨-碳化钨（TC-TC）

可根据客户使用的不同工况，进行相应合理的选择。

此外，还有其它表面密封面可选，如氧化涂层不锈钢，金刚石涂层，TEFLON。

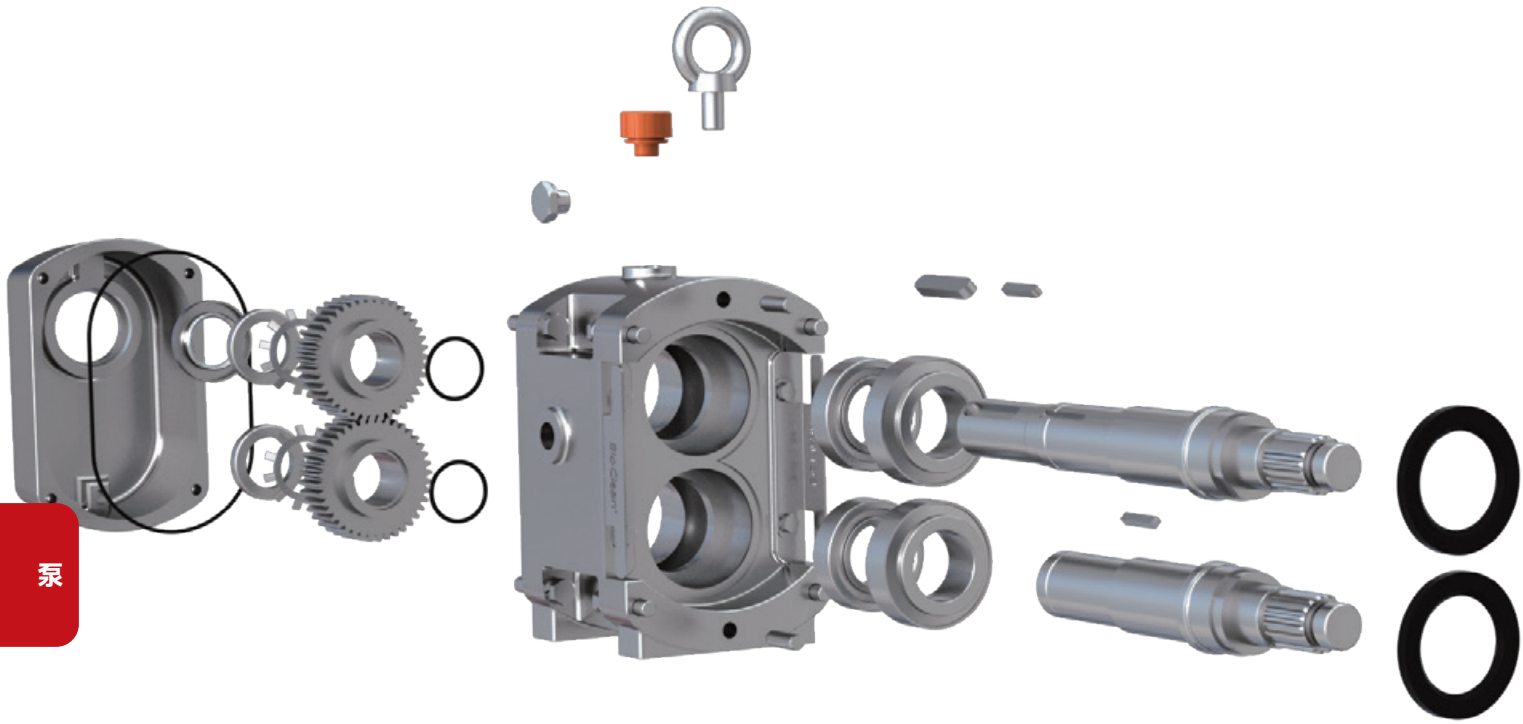



R 系列卫生级转子泵

新莱卫生级转子泵通过创新设计理念，成功实现了机械构造简约性与卓越泵送效能的有机统一。产品以扎实的结构造就了极高的可靠性，通过高精度径向 - 轴向间隙设计，在保障泵运行稳定性的同时，显著提升流体输送效能。

新莱卫生级转子泵有 R 系列、RT 系列、RL 系列，系列主体配件共用 R 系列，转子可以直接互换使用。

技术参数

- 适用于CIP/SIP
- 可选配加热/冷却夹套
- 可选装单机封、双机封
- 材质有316L、304L和88合金可供选择
- 最高耐温：150°C

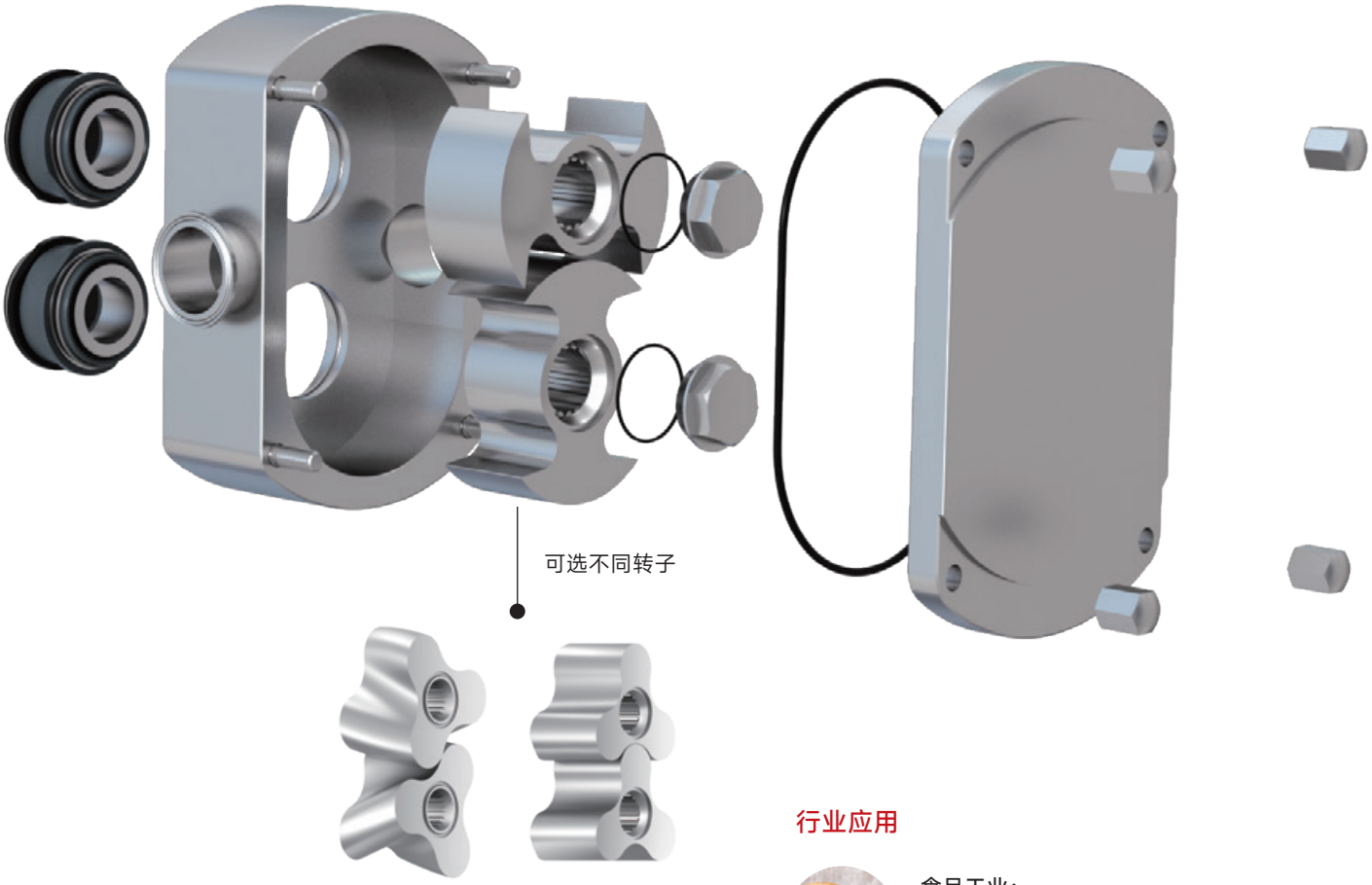

结构特点

- 3A 卫生型标准设计。
- 橡胶件满足 FDA 要求。
- 高强度 17-4 PH 轴设计，满足高压力的应用。
- 不锈钢齿轮箱。
- 回流量小，对流体几乎无剪切力。
- 流量平稳，几乎无脉冲。
- 产品柔和输送，泵送大的软固体颗粒流体不会损坏。
- 可双向泵送流体。
- 可处理低粘度和高粘度产品。
- 平衡转子设计，最大程度减少转子与泵腔的磨损。
- 转子和泵壳之间非常小的间隙，杜绝了各个方向的回流，回流小，效率高，吸力好。

行业应用



食品工业：
番茄浓缩汁，水果汁，脂肪，果酱，土豆泥，芥末膏， 冰淇淋，巧克力奶等



乳品行业：
乳制品，酸奶，奶油，乳精，软奶酪，黄油等



医药行业：
药片贴，糖浆，软药膏，抗生素等



日化行业：
唇膏，面霜和乳液，洗面奶，牙膏，护肤品等



化工行业：
树脂，树脂乳化，聚合物，各种乳状剂，感光乳剂，助剂等。

R 系列卫生级转子泵

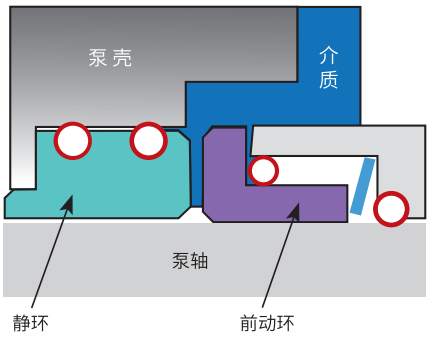

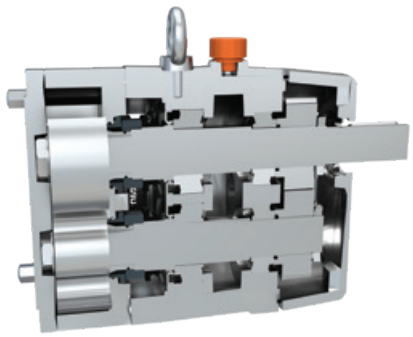

机械密封优势

- 更好的自冷却能力
- 机封前动环在介质中，机封的压力负载平衡，再由弹簧加载，保持不泄漏，而机封面的受力小，磨损也小。
- 在维护时，内置式机封只需拆卸泵壳即可完成负载环更换，更简便。

机械密封好处

- 有效减少库存备件
- 更低的维护成本
- 更短的停机时间
- 更长的使用寿命

机械密封的材质

- 可选反应烧结碳化硅 (SiC)、无压烧结碳化硅 (SiC)、石墨 (C)、碳化钨（TC）作为动环与静环材质。
- 可选单机封、双机封。
- 材质提供 FDA 符合性声明。

选型注意事项

要正确选择转子泵的规格，必须了解一些重要的信息。下面列出的信息可以帮助我们的技术支持人员选择出最合适的泵。

◆ **是否是多工况工作，如是，则每个工况的参数均需提供。**

1. 产品 / 液体数据

要输送的液体，粘度，比重 / 密度，泵输送的最低、一般和最高温度，现场清洗最低、一般和最高温度。

2. 性能数据

所需流量、扬程 / 压力、吸入条件等。

3. 标准规格选件

接口规格标准，加热 / 冷却夹套，单机封、双机封、其他。

选型表

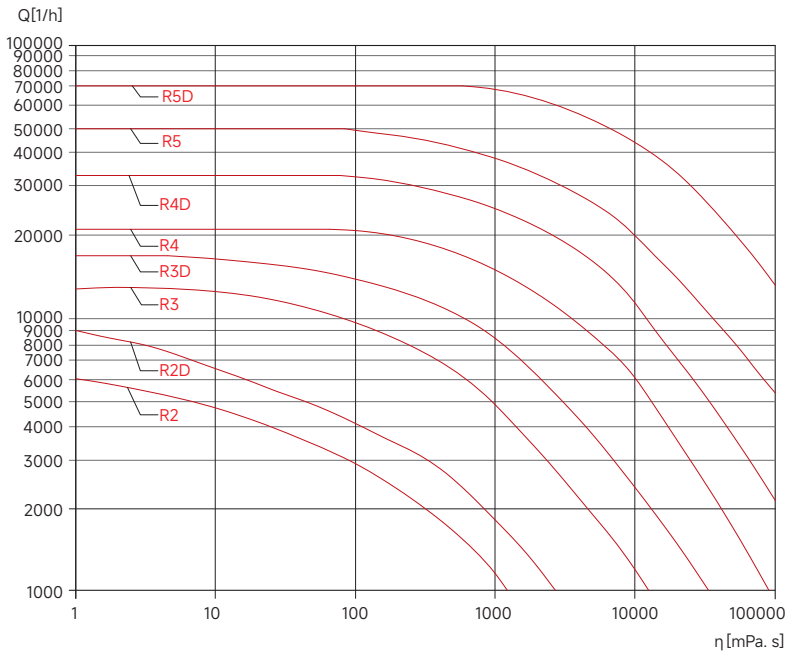

R 系列
卫生级两叶转子泵

新莱 R 系列两叶转子泵凭借其结构简单、适应高粘度流体的特点，在多个工业领域广泛应用。

适合高粘度流体

对黏稠液体（如油类、浆料）输送效率高。

低剪切力

适用于易受剪切破坏的介质（如食品、乳液）。

双向输送

可通过反转旋转方向改变流体流向。

干运转能力

短时间干转不易损坏（但需避免长期空转）。



技术参数

最大排放压力：12 bar
最大流量：80 m^3/h
最大粘度：100000 cps

型号	R1	R2	R2D	R3	R3D	R4	R4D	R5	R5D
升 / 转	0.02	0.1	0.15	0.27	0.3	0.67	1.04	1.76	2.4
设计出口压力	9bar	9bar	8bar	12bar	8bar	12bar	8bar	12bar	8bar
最大转速	900rpm	900rpm	900rpm	700rpm	700rpm	600rpm	600rpm	400rpm	400rpm
最大流量（m^3/h）	2.3	7	10	15	20	30	45	70	80
进口尺寸	DN20	DN25	DN40	DN40	DN50	DN50	DN65	DN80	DN100
出口尺寸	DN20	DN25	DN40	DN40	DN50	DN50	DN65	DN80	DN100
最高输送粘度	100000mPas								

RT 系列
卫生级三叶凸轮转子泵

RT 系列三叶凸轮转子泵是一种高效、低脉动的容积式泵，广泛应用于多个工业领域。

低脉动与高效率

三叶对称结构确保流量稳定，减少管道振动。

强介质适应性

适合高粘度、含颗粒或敏感介质（如食品、药液），剪切力低。

耐磨与长寿命

精密加工的转子与同步齿轮传动减少磨损，维护周期长。

自吸能力

具备良好自吸性能，部分工况下无需灌泵。

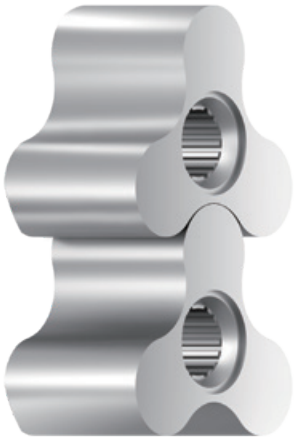

技术参数

最大排放压力：8 bar
最大流量：108 m^3/h
最大粘度：100000 cps

型号	RT2	RT3	RT4	RT5
升 / 转	0.14	0.34	1.1	2.4
设计出口压力	6bar	6bar	8bar	8bar
最大转速	1000rpm	1000rpm	1000rpm	750rpm
最大流量（m^3/h）	8	20	66	108
进口尺寸	DN40	DN50	DN80	DN100
出口尺寸	DN40	DN50	DN80	DN100
最高输送粘度	100000mPas			

RL 系列
卫生级三叶螺旋转子泵

新莱 RL 系列三叶螺旋转子泵具有出色的抽吸能力、温和的产品输送，并在一个泵中完成 CIP 清洗。



卓越的吸力

新莱 RL 系列正排量转子泵转子专为高吸力而设计，使其成为滚筒卸载、清空储罐和处理其他夹带空气应用的理想选择。

温和转移

新莱 RL 系列正排量转子泵提供了温和的产品处理，几乎没有脉动。其特殊的三翼螺旋转子设计允许连续、温和的位移。此外，双向旋转允许使用同一台泵进行装载和卸载。

高速 - 高流速

RL 系列能够高速运行并提供高流速，使处理器能够在大多数低压应用中使用较小的泵。

泵产品和 CIP 本身

RL 系列的设计还允许泵在转子就位的情况下高速运行，以促进有效的 CIP。因此，RL 系列无需单独的 CIP 供应 / 回流泵以及配套的管道和阀门，节省了时间和金钱。

技术参数

最大排放压力：8 bar
最大流量：121 m^3/h
最大粘度：100000 cps

型号	RL2	RL3	RL4	RL5
升 / 转	0.17	0.38	1.16	2.7
设计出口压力	6bar	6bar	8bar	8bar
最大转速	1000rpm	1000rpm	1000rpm	750rpm
最大流量（m^3/h）	10	22	69	121
进口尺寸	DN40	DN50	DN80	DN100
出口尺寸	DN40	DN50	DN80	DN100
最高输送粘度	100000mPas			

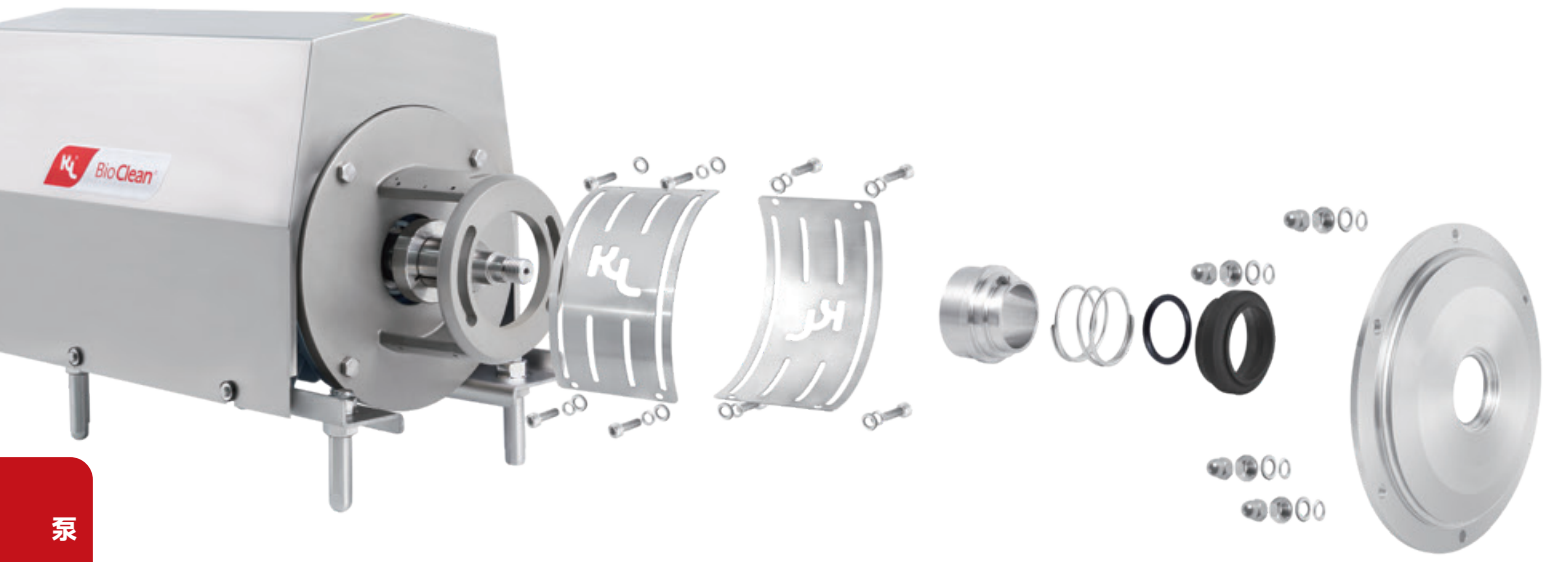

C 系列高效离心泵



C 泵是一种高效且经济实用的离心泵，它可满足对产品进行卫生而温柔处理并具有化学稳定性的要求。

可提供 8 种规格的 C 泵，分别为：C5、C10、C15、C20、C25、C35、C40、C45

标准设计

C 泵具有大的内圆倒角和可清洁式密封的 CIP。卫生型 C 泵具有用于保护电机的不锈钢护罩，整个泵机由四个可调节的不锈钢支腿来支撑。

轴 封

C 泵配备有一个外置单端式轴封或一个注水式轴封。两种轴封均配备由不锈钢 316L 制成的且采用碳化硅密封面的固定密封环，以及碳材料的旋转密封环。注水式轴封的二级密封件是一个耐用型唇形密封件。该泵还可配备双端机械轴封。

型谱图

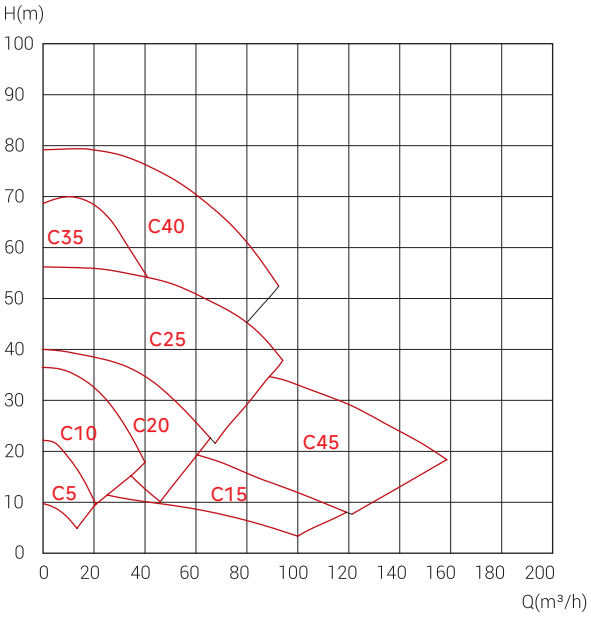



技术参数

项目	参数	
材料	过流产品钢制部件：316L / 304 其他钢制部件：304	表面处理：Ra ≤ 0.8μm 过流产品密封件：EPDM（标准），VITON，TEFLON
轴封	密封类型：外部单端、注水式、双端机械轴封 冲洗介质最高温度：70°C 冲洗式轴封接口：6mm/1/8"（G 牙）外螺 最大水压 (注水式轴封)：最大 1par 用水量 (注水式轴封)：0.25-0.5 l/min	最大水压 (双端机械轴封)：最大 5par 用水量 (双端机械轴封)：0.25-0.5 l/min 材料：静密封环：密封面为碳化硅的碳酸刚； 动密封环：碳 (标准型) 或碳化硅；O 型圈：EPDM(标准型) O 型圈的备选材料：丁晴橡胶 (NBR)、氟橡胶 (FKM)/ 全氟橡胶 (FFKM)
电机	ABB 带底座法兰连接 B35 系列电机，按照 IEC 公制标准，50/60HZ 是 2 个电机 = 2950/3600rpm 型号：标准电机，固定滚珠轴承安装在驱动端	
运行数据	最大入口压力：1000kpa(10bar) 温度：-10°C ~140°C 噪音：60~80dBA，1m 时 注：1. 该噪音值是在安装有原装电机和保护罩、大约运行至最高效率点、水温为环境温度且运转频率达到 50HZ 的情况下测量得到的。2. 处理系统（例如阀门、管道、水箱等）内流体产生的噪音水平往往高于泵本身产生的噪音水平。因此，应考虑整个系统的噪音水平，并在必要时，采取必要的人身安全预防措施，这点很重要。	扬程：0~80m 流量：0~150T/h
型号	C5、C10、C15、C20、C25、C35、C40、C45	

选 件

A. 缩小直径的叶轮
B. 适用于其他电压或频率的电机
C. 安全 / 防爆等级更高的电机
D. 注水式机械轴封
E. 双端机械轴封
F. 过流产品部件的表面粗糙度：Ra ≤ 0.8μm
G. 排放口：接头排尽、隔膜阀排尽
H. 无液传感器
I. 泵出口方向，如下图

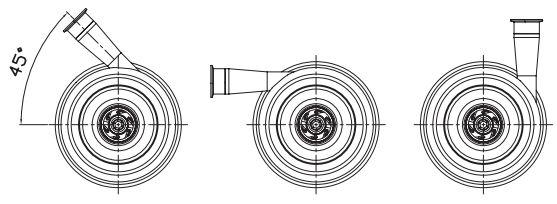

订 购

订购时请对以下内容进行说明：

- 泵型号
- 连接方式：卡式、焊式、法兰式、螺纹式
- 叶轮直径
- 电机额定功率
- 电压和频率
- 流量、压力和温度
- 产品的密度和粘度
- 选件

注 意！

有关进一步的需求请联系我们。

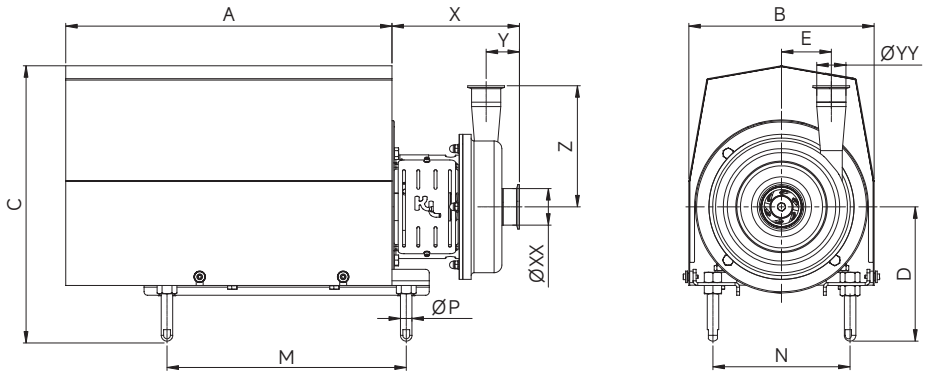

C5

介质	转速	频率	叶轮直径		入口尺寸	出口尺寸	材质
			最大值	最小值			
20±5°C清水	2950RPM	50HZ	Ø132	Ø90	DN50	DN40	316L/304

安装尺寸

型号	X	Y	Z	E	XX	YY	A	B	C min	C max	D min	D max	M	N	P
C5-80	168.7	47.4	175.9	70.2	50.8	38.1	335	223	315	335	157.2	177.2	255	154	Ø16
C5-90	170.7	47.4	175.9	70.2	50.8	38.1	335	223	315.5	335.5	155.2	175.2	280	158	Ø16

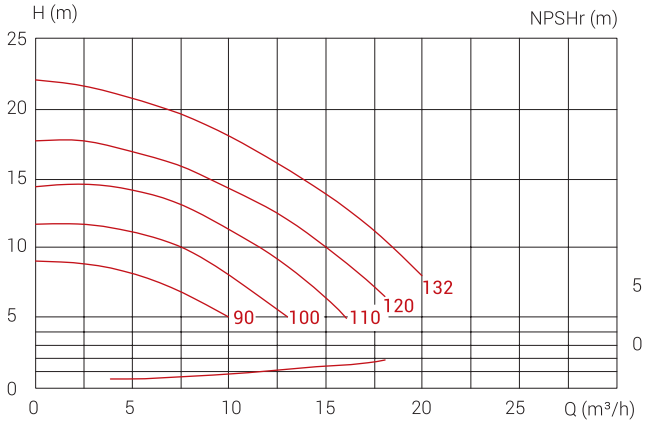

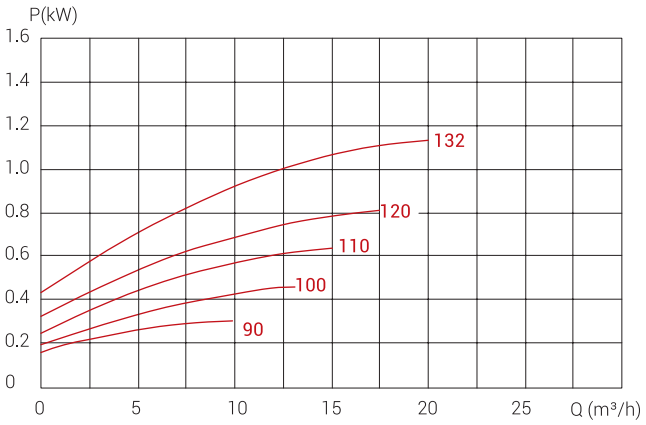

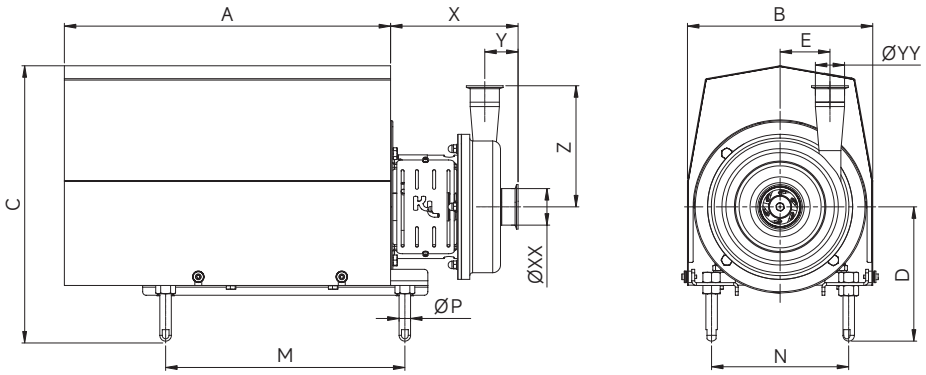

C10

介质	转速	频率	叶轮直径		入口尺寸	出口尺寸	材质
			最大值	最小值			
20±5°C清水	2950RPM	50HZ	Ø163	Ø110	DN65	DN50	316L/304

安装尺寸

型号	X	Y	Z	E	XX	YY	A	B	C min	C max	D min	D max	M	N	P
C10-90	174.5	46.4	163	87.2	63.5	50.8	335	247	335	355	175.2	195.2	280	158	Ø16
C10-100	191.5	46.4	163	87.2	63.5	50.8	473.5	273	430.1	450.1	221.8	241.8	315	190	Ø20
C10-112	144.1	46.4	163	87.2	63.5	50.8	473.5	273	427.3	447.3	214	234	327	204	Ø20

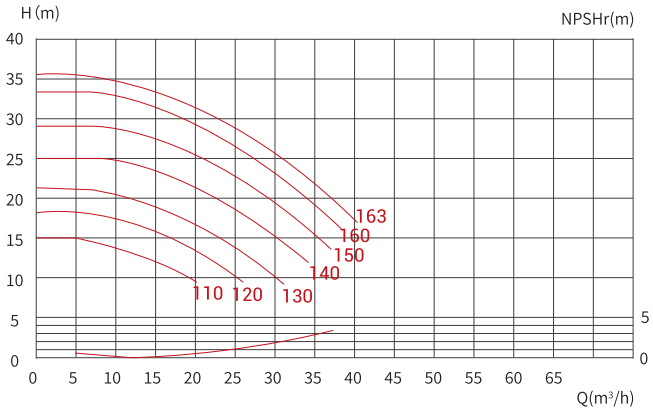

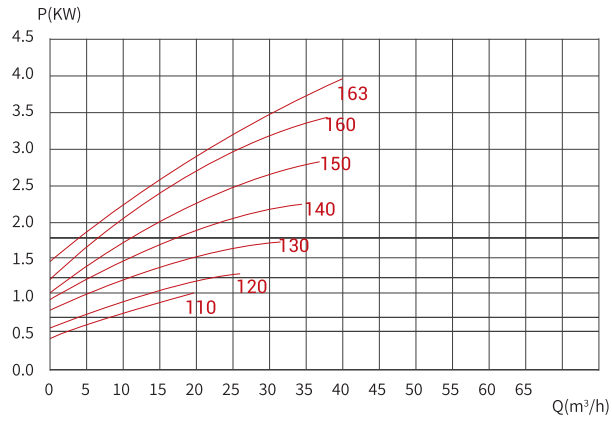

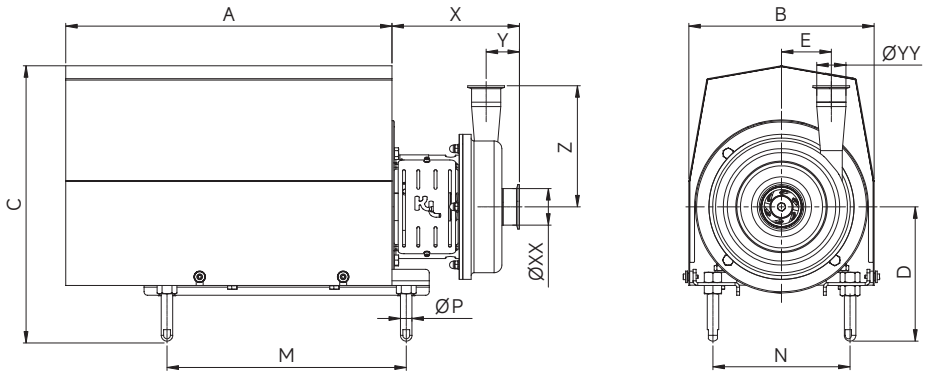

C15

介质	转速	频率	叶轮直径		入口尺寸	出口尺寸	材质
			最大值	最小值			
20±5°C清水	2950RPM	50HZ	Ø138	Ø120	DN100	DN80	316L/304

安装尺寸

型号	X	Y	Z	E	XX	YY	A	B	C min	C max	D min	D max	M	N	P
C15-100	224.1	65.5	186.9	63.9	101.6	76.2	473.5	273	430.1	450.1	221.8	241.8	315	190	Ø20
C15-112	223.1	65.5	186.9	63.9	101.6	76.2	473.5	273	427.3	447.3	214	234	327	204	Ø20
C15-132	237.1	65.5	186.9	63.9	101.6	76.2	568.5	323	479.8	499.8	234	254	417	239	Ø20

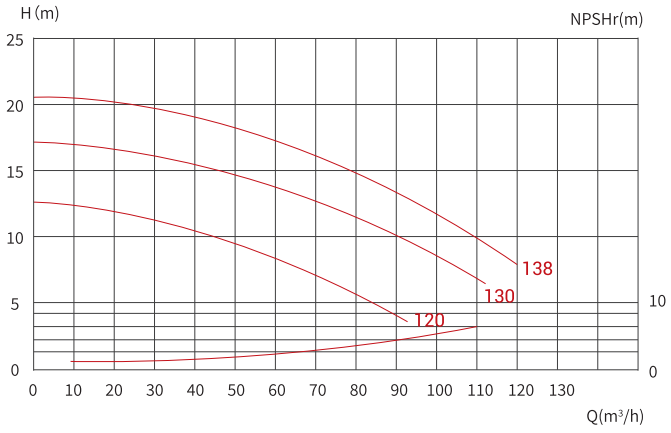

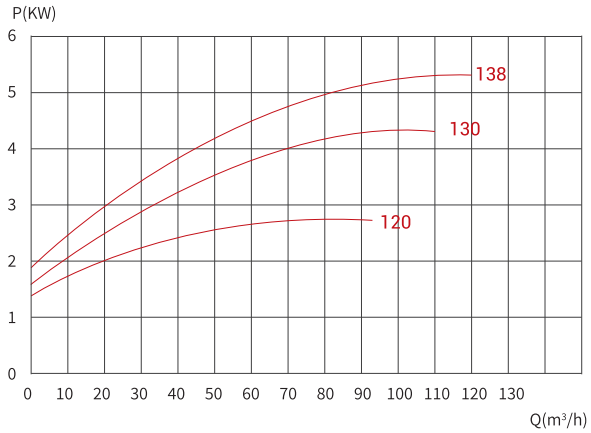

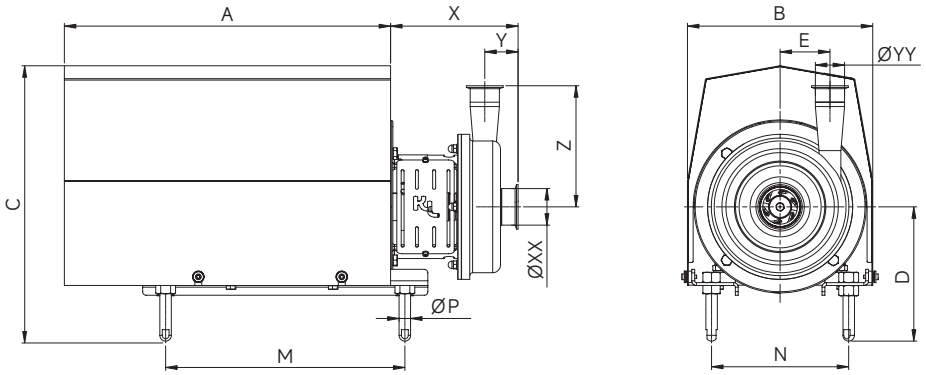

C20

介质	转速	频率	叶轮直径		入口尺寸	出口尺寸	材质
			最大值	最小值			
20±5°C清水	2950RPM	50HZ	Ø165	Ø120	DN65	DN50	316L/304

安装尺寸

型号	X	Y	Z	E	XX	YY	A	B	C min	C max	D min	D max	M	N	P
C20-90	190.1	58.1	211	86.9	63.5	50.8	335	252.8	335	355	175.2	195.2	280	158	Ø16
C20-100	207.1	58.1	211	86.9	63.5	50.8	473.5	273	430.1	450.1	221.8	241.8	315	190	Ø20
C20-112	206.1	58.1	211	86.9	63.5	50.8	473.5	273	427.3	447.3	214	234	327	204	Ø20
C20-132	222.3	58.1	211	86.9	63.5	50.8	568.5	323	479.8	499.8	234	254	417	239	Ø20

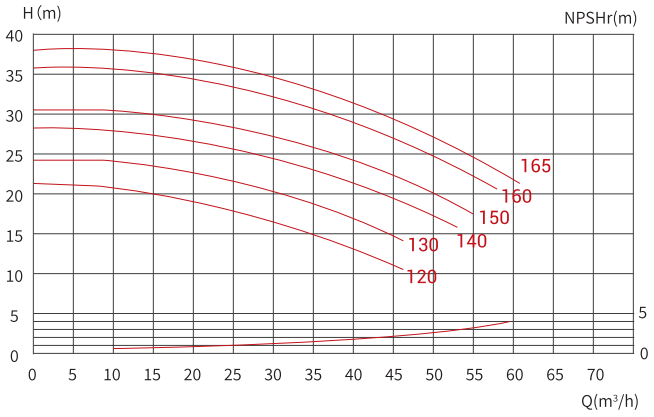

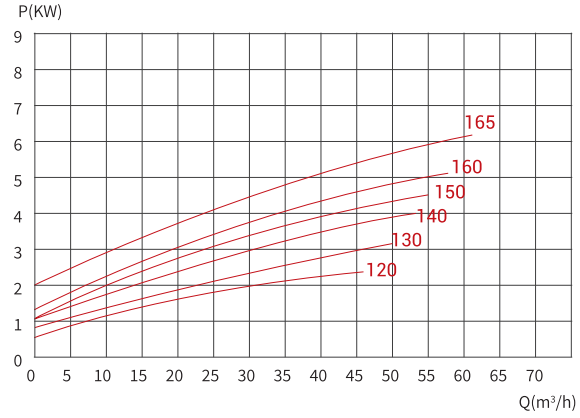

泵

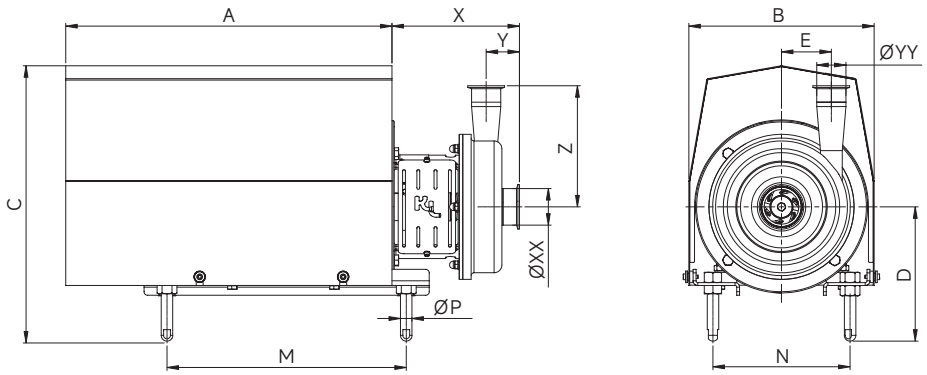

泵

C25

介质	转速	频率	叶轮直径		入口尺寸	出口尺寸	材质
			最大值	最小值			
20±5°C清水	2950RPM	50HZ	Ø205	Ø160	DN80	DN65	316L/304

安装尺寸

型号	X	Y	Z	E	XX	YY	A	B	C min	C max	D min	D max	M	N	P
C25-112	204.8	52.8	214.5	106.6	76.2	63.5	473.5	303.1	427.3	447.3	214	234	327	204	Ø20
C25-132	218.8	52.8	214.5	106.6	76.2	63.5	568.5	323	479.8	499.8	234	254	417	239	Ø20
C25-160	247.8	52.8	214.5	106.6	76.2	63.5	637	373	563.6	583.6	262	282	440	266	Ø20

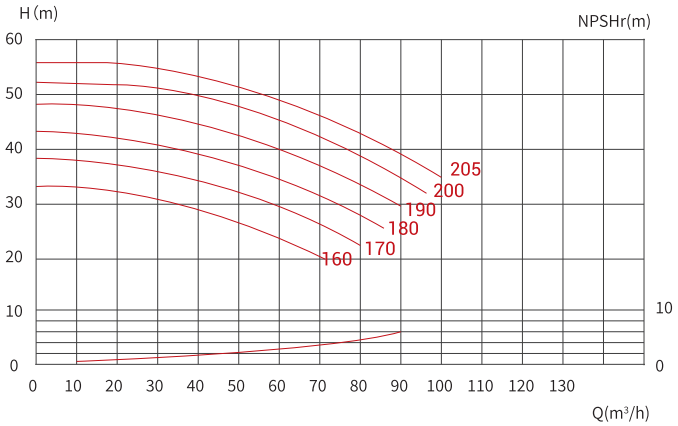

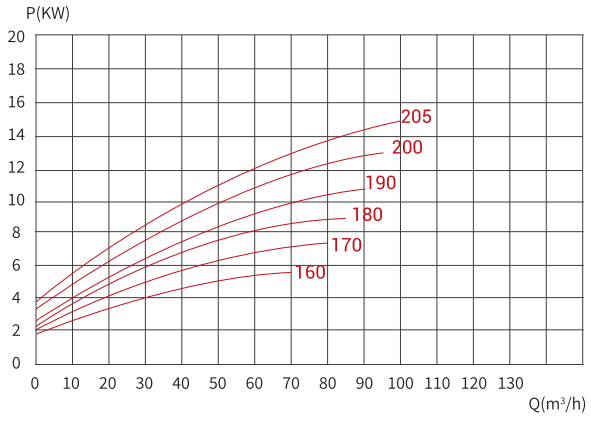

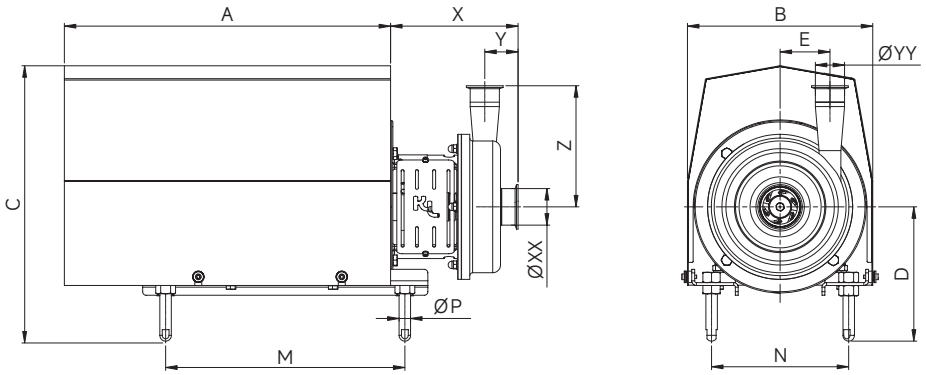

C35

介质	转速	频率	叶轮直径		入口尺寸	出口尺寸	材质
			最大值	最小值			
20±5°C清水	2950RPM	50HZ	Ø220	Ø170	DN65	DN50	316L/304

安装尺寸

型号	X	Y	Z	E	XX	YY	A	B	C min	C max	D min	D max	M	N	P
C35-112	145.1	44.5	217	119	63.5	50.8	473.5	303.1	427.3	447.3	214	234	327	204	Ø20
C35-132	157.9	44.5	217	119	63.5	50.8	568.5	323	479.8	499.8	234	254	417	239	Ø20
C35-160	188.1	44.5	217	119	63.5	50.8	637	373	563.5	583.5	262	282	440	266	Ø20

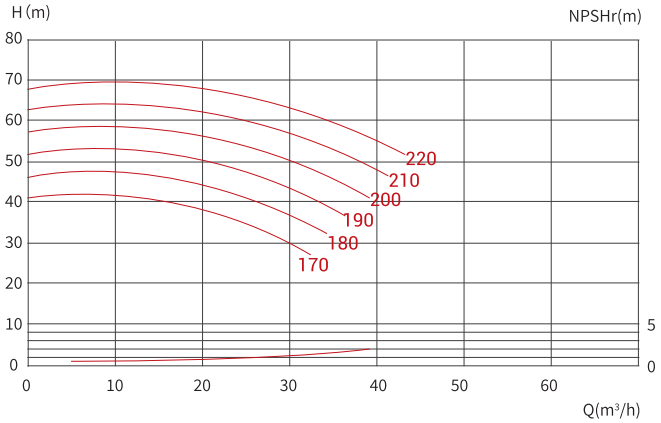

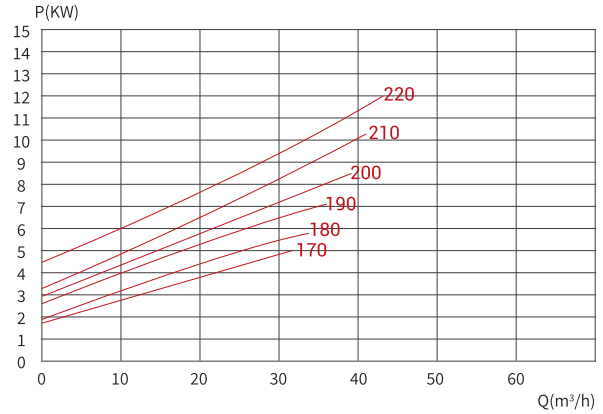

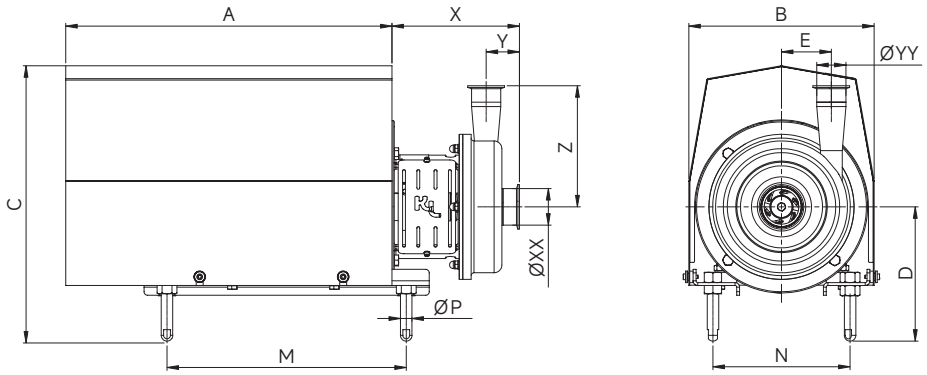

C40

介质	转速	频率	叶轮直径		入口尺寸	出口尺寸	材质
			最大值	最小值			
20±5°C清水	2950RPM	50HZ	Ø235	Ø170	DN80	DN50	316L/304

安装尺寸

型号	X	Y	Z	E	XX	YY	A	B	C min	C max	D min	D max	M	N	P
C40-132	164.1	51.7	223	125	76.2	50.8	568.5	330	479.8	499.8	234	254	417	239	Ø20
C40-160	193.1	51.7	223	125	76.2	50.8	637	373	563.6	583.6	262	282	440	266	Ø20
C40-180	194.1	51.7	223	125	76.2	50.8	695	389	583.9	603.9	301.4	321.4	500	279	Ø30
C40-200	244.5	51.7	223	125	76.2	50.8	744.5	426.5	636.7	656.7	321.4	341.4	570	318	Ø30

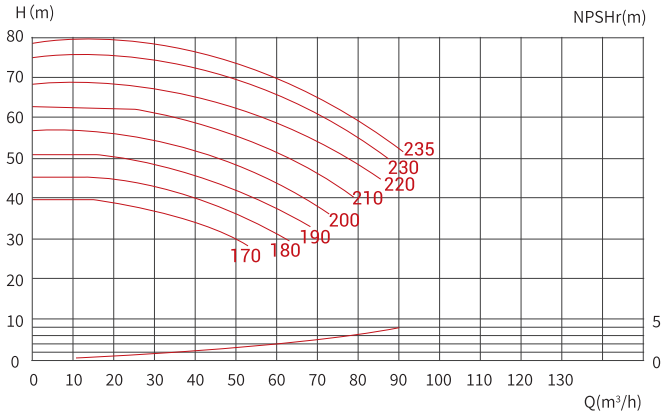

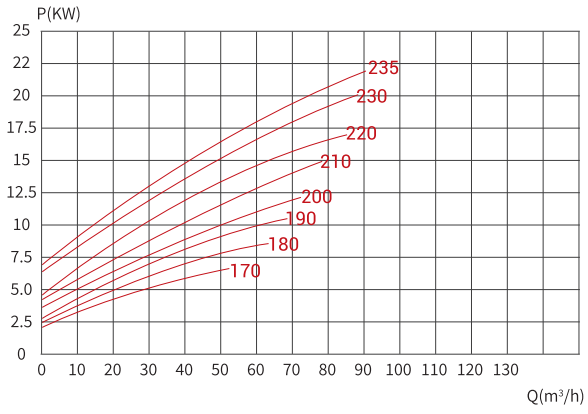

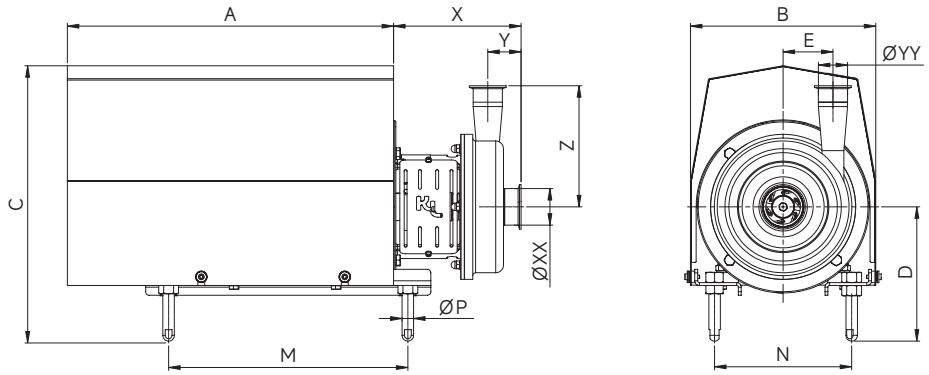

C45

介质	转速	频率	叶轮直径		入口尺寸	出口尺寸	材质
			最大值	最小值			
20±5°C清水	2950RPM	50HZ	Ø180	Ø140	DN100	DN80	316L/304

安装尺寸

型号	X	Y	Z	E	XX	YY	A	B	C min	C max	D min	D max	M	N	P
C45-112	227.8	70.9	221.6	93.1	101.6	76.2	473.7	303.1	407.3	427.3	194	214	327	204	Ø20
C45-132	242	70.9	221.6	93.1	101.6	76.2	568.5	323	459.8	479.8	214	234	417	239	Ø20
C45-160	271	70.9	221.6	93.1	101.6	76.2	637	373	543.6	563.6	242	262	440	266	Ø20
C45-180	272	70.9	221.6	93.1	101.6	76.2	695	389	563.8	583.8	281.4	301.4	500	279	Ø30

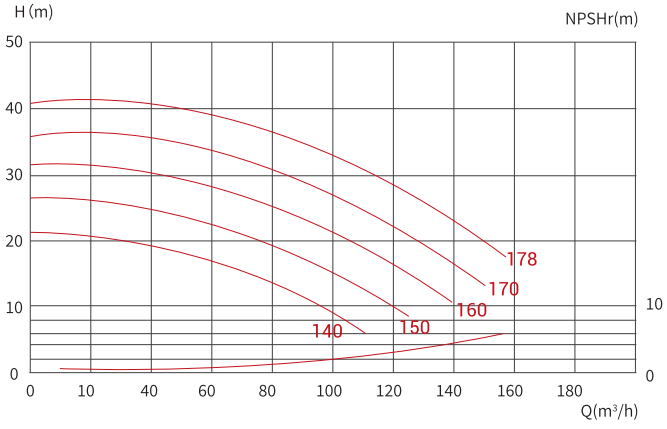

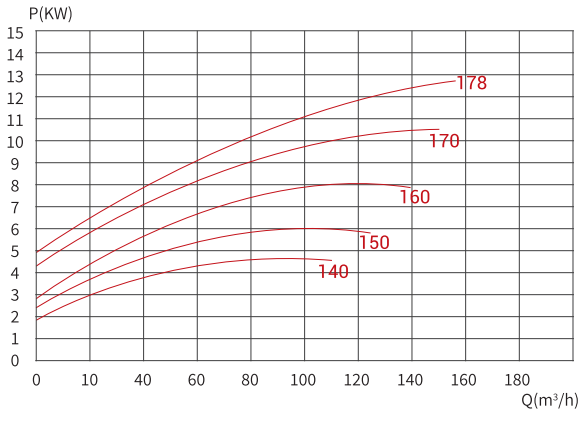

泵



泵壳采用最小 6mm 壁厚的重型结构设计，为泵的耐压、抗震、抗冲击、低噪音等低故障运行提供了良好的保障。





S 系列卫生级高效离心泵

新莱集团 S 系列卫生级高效离心泵重点针对高性能需求、高洁净度要求的专业化领域，符合注射用水（WFI）标准及其他要求严格的应用领域。该系列离心泵具有更高的能效比，能够有效的降低使用者的持续投入成本。

叶轮设计符合流体力学原理，确保柔和顺畅输送，有效降低次级涡流。

优化的半开放式叶轮设计，具有效率高、易清洗的优点，可确保较低的 NPSHr，并防止出现气穴现象。

叶轮的开孔设计，可有效平衡泵腔内高低压，减小叶轮轴向受力，从而减少机封和电机轴承的磨损，通过叶轮孔进入叶轮背后的流体可润滑和冷却机封，延长机封使用寿命，并使机封区域的 CIP 变得容易。

通过 3A、CE 认证。



紧凑的内部结构

更小、更合理的结构间隙保证了泵高效率运行。泵壳与叶轮间隙 0.5mm，最大限度的减少泵腔内的容积损失。极低的 NPSH 值，即使在不利的吸取条件下也能够正常运行，输送的物料可以含有气体或固体，也能够为均质或异质。

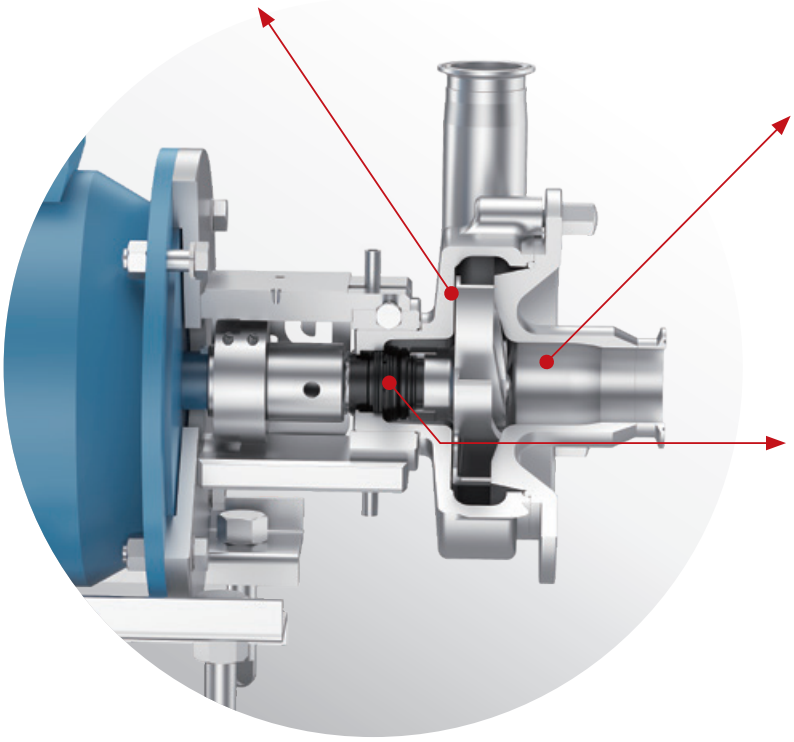

无菌超高洁净设计

泵腔、叶轮、压盖等与液体接触的表面光洁度达到 Ra0.5μm 以下；流道内原则上不设计内凹的拐角，如果不可避免，内凹拐角半径均在 1.6mm 以上，以保证介质或清洗液顺畅流过而不残留。

多种机械密封可选，易维护

设计前动环负载密封，单双机械密封只需简单的拆卸泵盖、叶轮和泵壳即可完成维护。多种密封材料可供选择，确保使用不同的物料、温度和工况，完全适用于 CIP、SIP 系统。

S 系列卫生级高效离心泵



应用领域



医药行业：
糖浆剂、纯化水、注射水、酒精等。



乳品行业：
乳清、精制奶油 / 牛奶、甜炼乳、超滤系统等。



日化行业：
洗涤剂、染料、沐浴露、硝酸铵、丙醇、氯化钾、醋酸钠、染料、香精油等。

型谱图

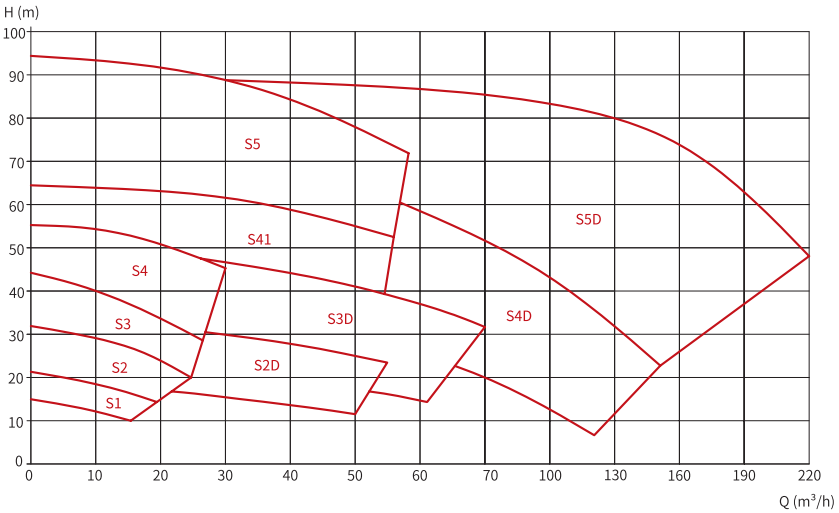

技术参数

项目	参数
材料	过流产品钢制部件：316L / 304L / S32205 其他钢制部件：304 表面处理：Ra ≤ 0.5μm 过流产品密封件：EPDM、FFKM、FKM
冲洗式轴封接口	6mm 管 / 1/8"（G 牙）外螺纹
电机	ABB 带底座法兰连接 B35 系列电机，按照 IEC 公制标准， 50/60Hz 时 2 个电极 =2950/3600rpm 型号：标准电机，固定滚珠轴承安装在驱动端
运行数据	最大入口压力：1600KPA(16bar) 温度：-20℃ ~180℃ 用水量：0.25~0.5L/min（冲洗式双端面机封） 噪音：60~80dB(A)，1m 时 扬程：0~94m 流量：0~220T/h
型号	S1、S2、S3、S41、S4、S2D、S3D、S4D、S5、S5D
其它	S1~S4D 共用机封 多方位可选排放口

选 件

A. 可选叶轮直径
B. 适用于其他电压或频率的电机
C. 安全 / 防爆等级更高的电机
D. 双端机械密封
E. 排放口：接头排尽、隔膜阀排尽
F. 无液传感器

订 购

订购时请对以下内容进行说明：

- 泵型号
- 连接方式：卡式、焊式、法兰式、螺纹式
- 叶轮直径
- 电机额定功率
- 电压和频率
- 流量、压力和温度
- 产品的密度和粘度
- 选件

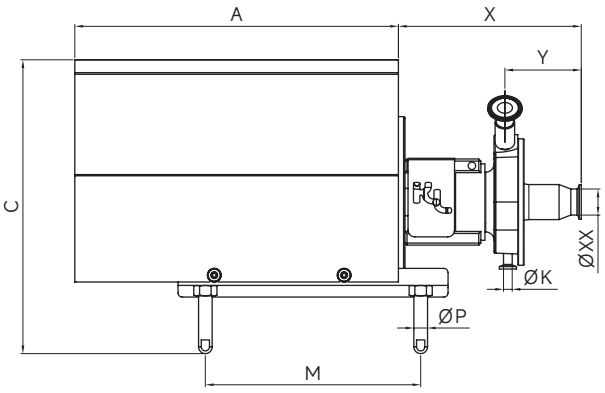

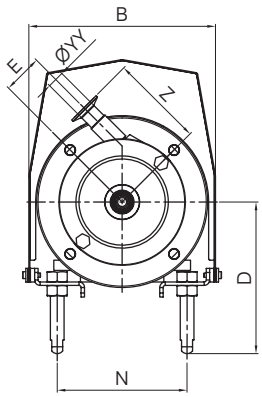

S1

介质	转速	频率	叶轮直径		入口尺寸	出口尺寸	材质
			最大值	最小值			
20±5°C清水	2950RPM	50HZ	Ø130	Ø110	DN50	DN25	316L/304

安装尺寸

型号	X	Y	Z	E	XX	YY	A	B	C min	C max	D min	D max	M	N	P
S1-80	250	112	137	58	50.8	25.4	397	223	334	354	175	195	255	154	Ø16
S1-90	250	112	137	58	50.8	25.4	397	223	334	354	175	195	280	158	Ø16
S1-100	268	112	137	58	50.8	25.4	474	272	431	451	222	242	280	190	Ø20
S1-112	268	112	137	58	50.8	25.4	474	272	431	451	222	242	327	204	Ø20

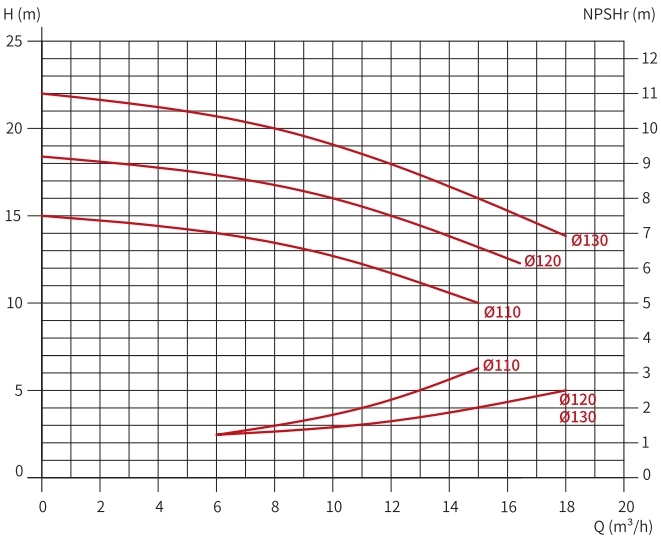

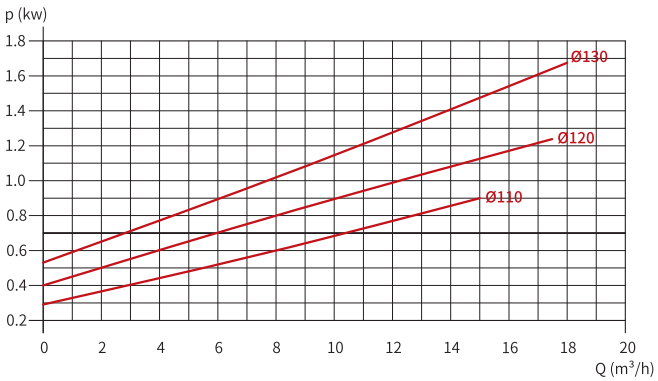

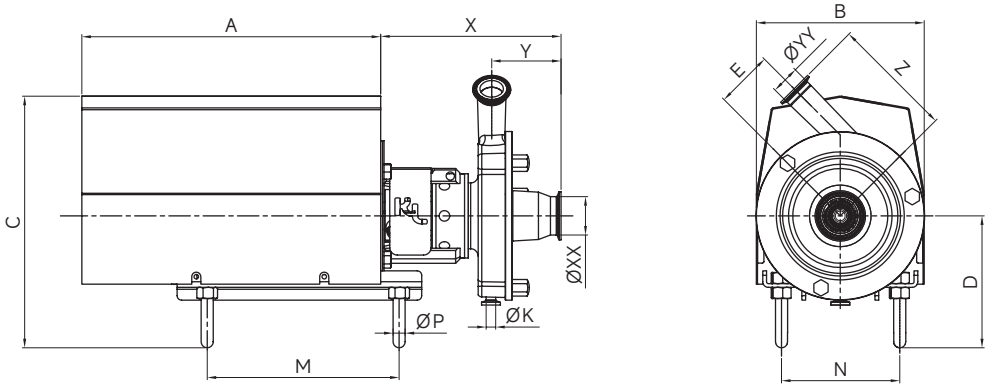

S2

介质	转速	频率	叶轮直径		入口尺寸	出口尺寸	材质
			最大值	最小值			
20±5°C清水	2950RPM	50HZ	Ø145	Ø130	DN50	DN40	316L/304

安装尺寸

型号	X	Y	Z	E	XX	YY	A	B	C min	C max	D min	D max	M	N	P
S2-80	233	92	163	76	50.8	38.1	397	223	336	356	175	195	255	154	Ø16
S2-90	233	92	163	76	50.8	38.1	397	223	336	356	175	195	280	158	Ø16
S2-100	250	92	163	76	50.8	38.1	474	272	431	451	222	242	280	190	Ø20
S2-112	250	92	163	76	50.8	38.1	474	272	431	451	222	242	327	204	Ø20
S2-132	268	92	163	76	50.8	38.1	569	273	480	500	234	254	375	239	Ø20

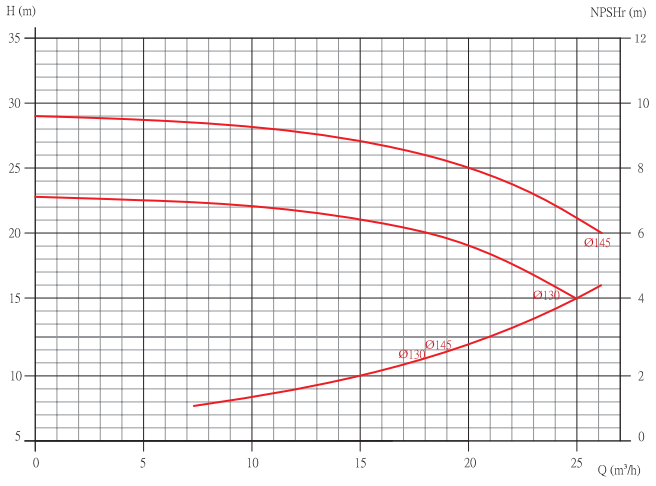

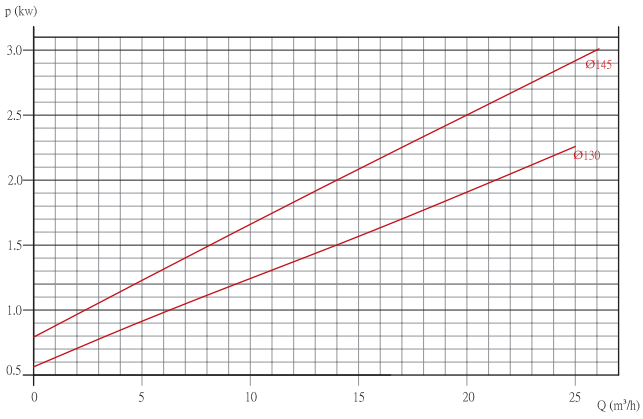

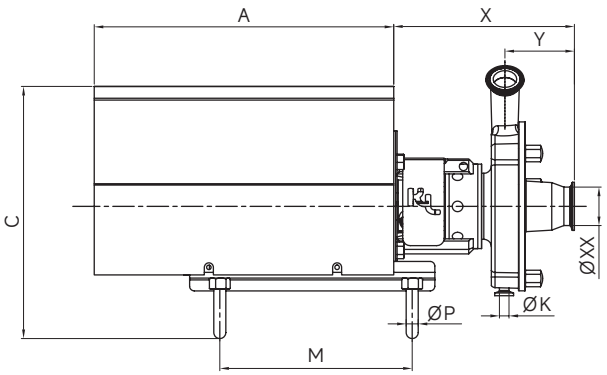

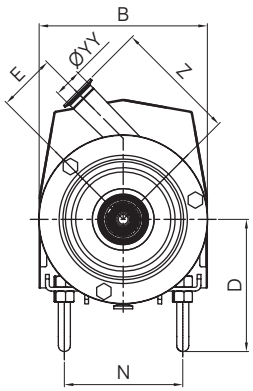

S3

介质	转速	频率	叶轮直径		入口尺寸	出口尺寸	材质
			最大值	最小值			
20±5°C清水	2950RPM	50HZ	Ø166	Ø155	DN50	DN40	316L/304

安装尺寸

型号	X	Y	Z	E	XX	YY	A	B	C min	C max	D min	D max	M	N	P
S3-100	250	92	163	76	50.8	38.1	474	272	431	451	222	242	280	190	Ø20
S3-112	250	92	163	76	50.8	38.1	474	272	431	451	222	242	327	204	Ø20
S3-132	268	92	163	76	50.8	38.1	569	273	480	500	234	254	375	239	Ø20
S3-160	300	92	163	76	50.8	38.1	637	373	564	584	262	282	440	266	Ø20

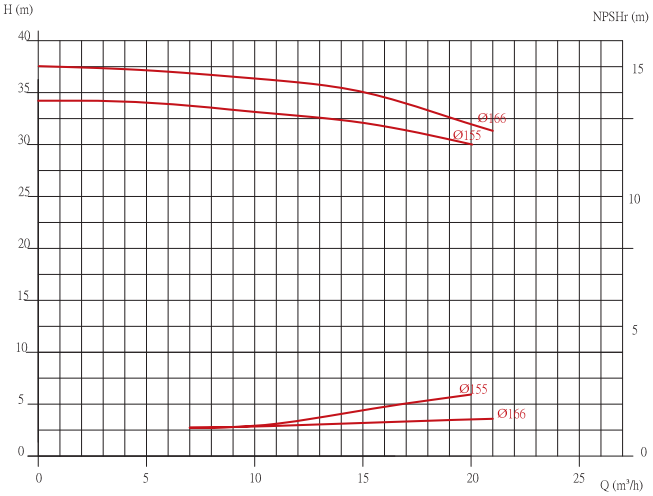

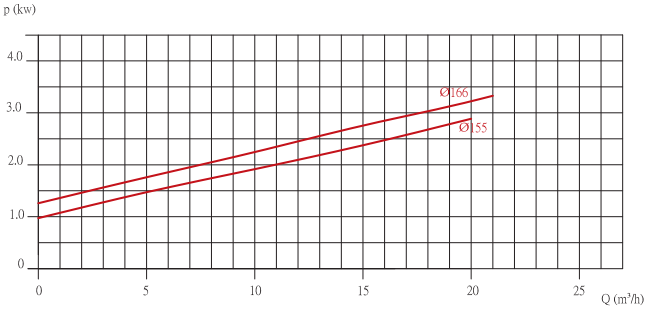

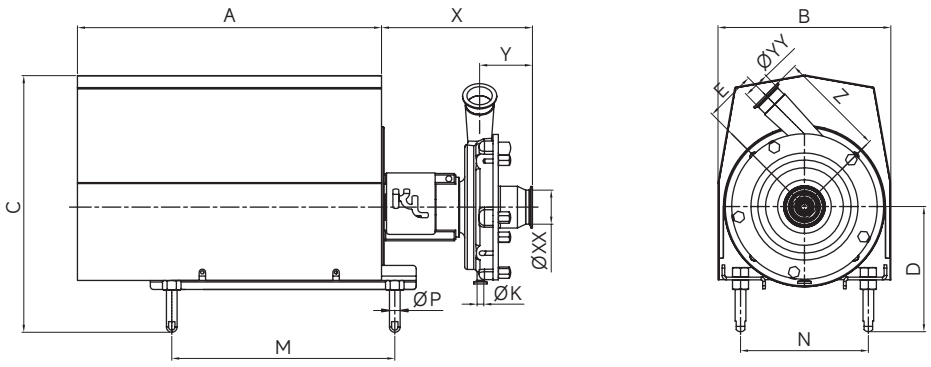

S4

介质	转速	频率	叶轮直径		入口尺寸	出口尺寸	材质
			最大值	最小值			
20±5°C清水	2950RPM	50HZ	Ø205	Ø150	DN65	DN50	316L/304

安装尺寸

型号	X	Y	Z	E	XX	YY	A	B	C min	C max	D min	D max	M	N	P
S4-100	250	99	204	96	50.8	50.8	474	272	431	451	222	242	280	190	Ø20
S4-112	250	99	204	96	50.8	50.8	474	272	431	451	222	242	327	204	Ø20
S4-132	282	99	204	96	50.8	50.8	569	273	480	500	234	254	375	239	Ø20
S4-160	300	99	204	96	50.8	50.8	637	373	564	584	262	282	440	266	Ø20
S4-180	300	99	204	96	50.8	50.8	695	389	584	604	301	321	500	279	Ø20

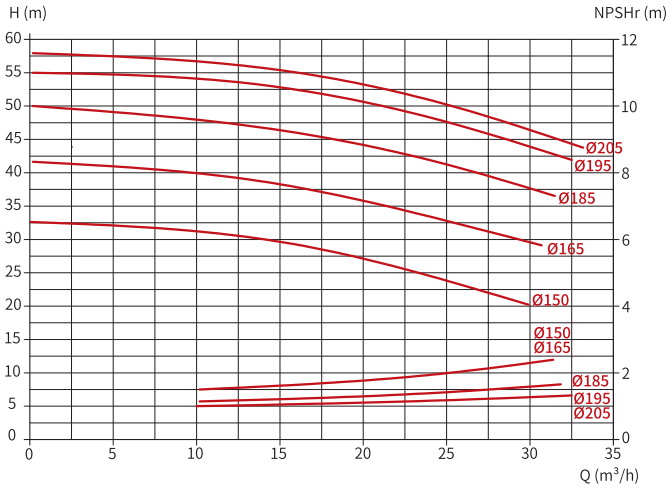

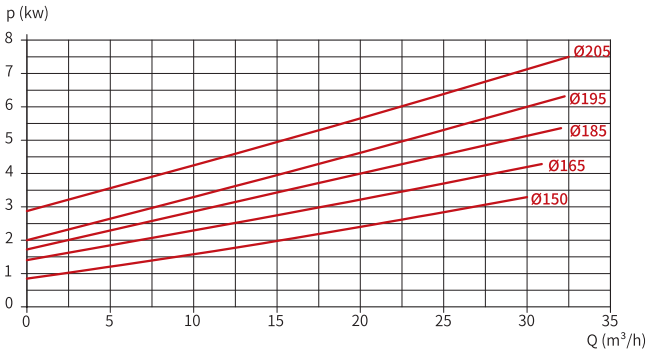

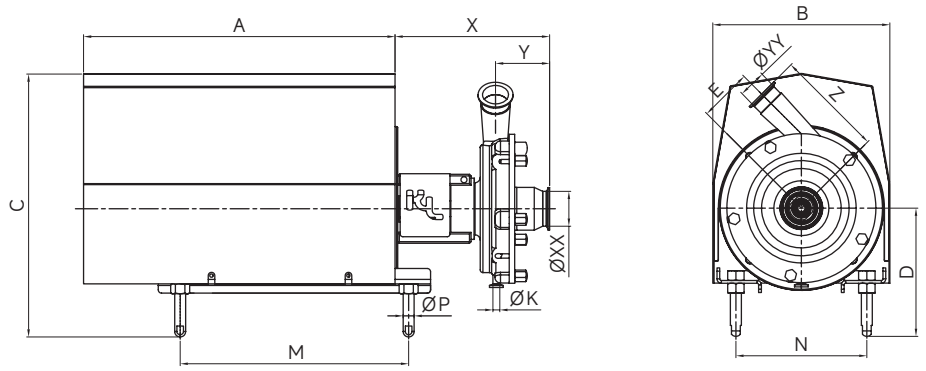

S41

介质	转速	频率	叶轮直径		入口尺寸	出口尺寸	材质
			最大值	最小值			
20±5°C清水	2950RPM	50HZ	Ø205	Ø165	DN65	DN50	316L/304

安装尺寸

型号	X	Y	Z	E	XX	YY	A	B	C min	C max	D min	D max	M	N	P
S41-100	250	99	199	96	50.8	50.8	474	272	431	451	222	242	280	190	Ø20
S41-112	250	99	199	96	50.8	50.8	474	272	431	451	222	242	327	204	Ø20
S41-132	282	99	199	96	50.8	50.8	569	273	480	500	234	254	375	239	Ø20
S41-160	300	99	199	96	50.8	50.8	637	373	564	584	262	282	440	266	Ø20
S41-180	300	99	199	96	50.8	50.1	695	389	584	604	301	321	500	279	Ø30

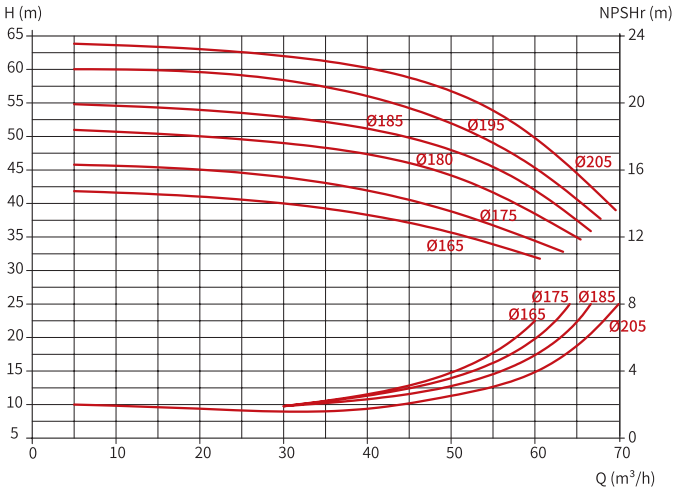

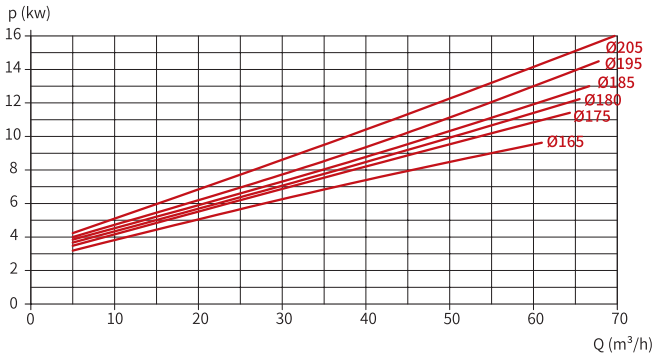

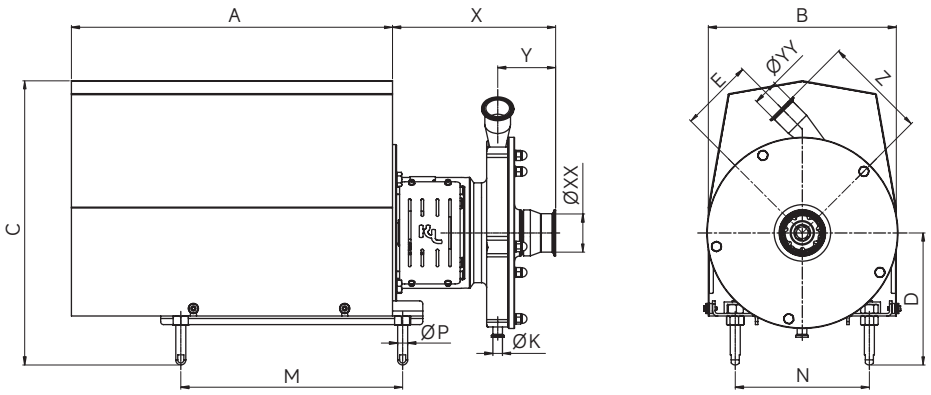

S5

介质	转速	频率	叶轮直径		入口尺寸	出口尺寸	材质
			最大值	最小值			
20±5°C清水	2950RPM	50HZ	Ø250	Ø210	DN80	DN50	316L/304

安装尺寸

型号	X	Y	Z	E	XX	YY	A	B	C min	C max	D min	D max	M	N	P
S5-132	278	99	205	145	76.2	50.8	569	273	480	500	234	254	375	239	Ø20
S5-160	278	99	205	145	76.2	50.8	637	373	564	584	262	282	440	266	Ø20
S5-180	278	99	205	145	76.2	50.8	637	373	564	584	262	282	500	266	Ø20
S5-200	278	99	205	145	76.2	50.8	695	389	584	604	301	321	570	279	Ø30

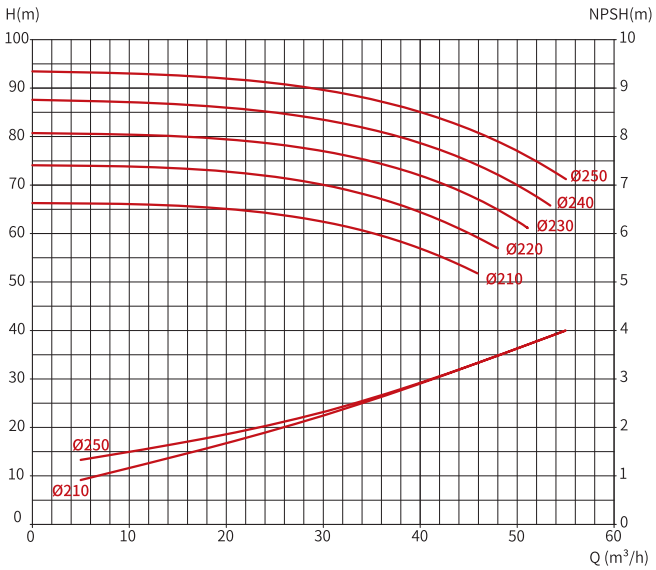

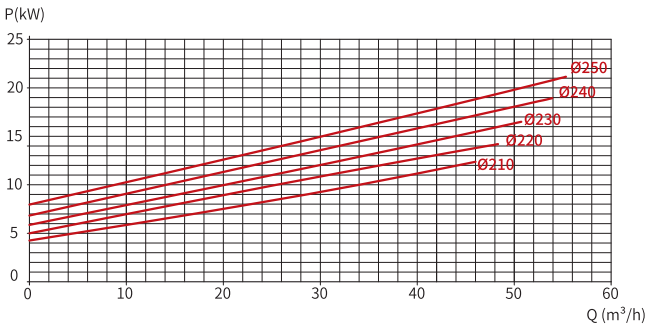

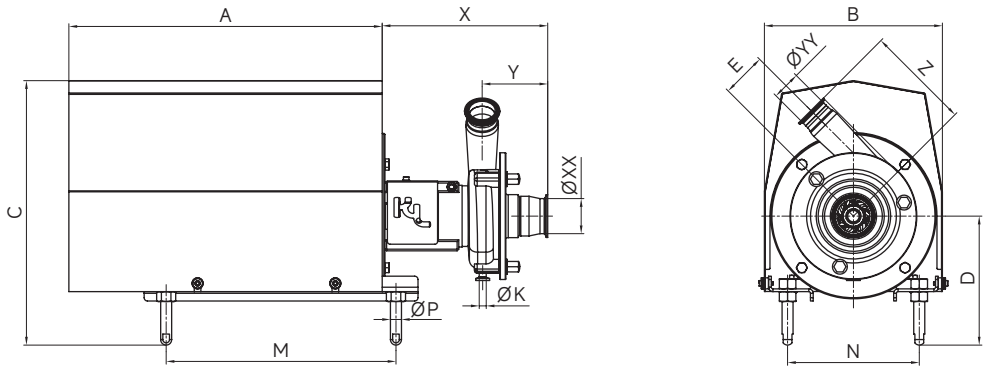

S2D

介质	转速	频率	叶轮直径		入口尺寸	出口尺寸	材质
			最大值	最小值			
20±5°C清水	2950RPM	50HZ	Ø145	Ø115	DN65	DN50	316L/304

安装尺寸

型号	X	Y	Z	E	XX	YY	A	B	C min	C max	D min	D max	M	N	P
S2D-90	267	119	190	81	63.5	50.8	397	223	342	362	182	202	280	158	Ø16
S2D-100	281	119	190	81	63.5	50.8	437.5	273	435	455	227	247	280	190	Ø20
S2D-112	280	119	190	81	63.5	50.8	473.5	273	432	452	219	239	327	204	Ø20
S2D-132	300	119	190	81	63.5	50.8	568.5	323	484	504	239	259	417	239	Ø20
S2D-160	330	119	190	81	63.5	50.1	637	373	568	588	267	287	440	266	Ø20

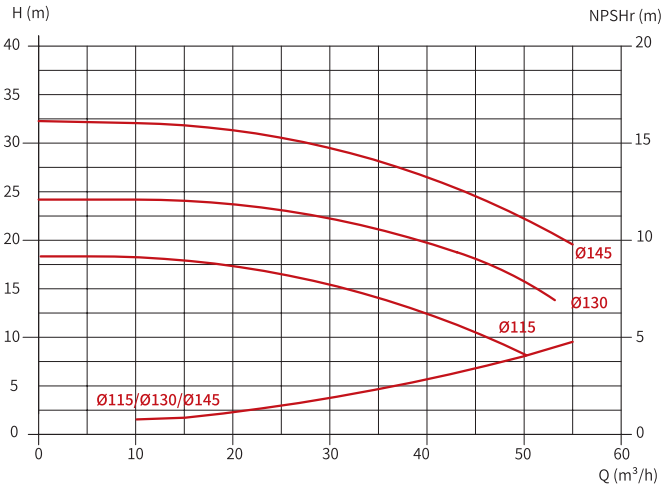

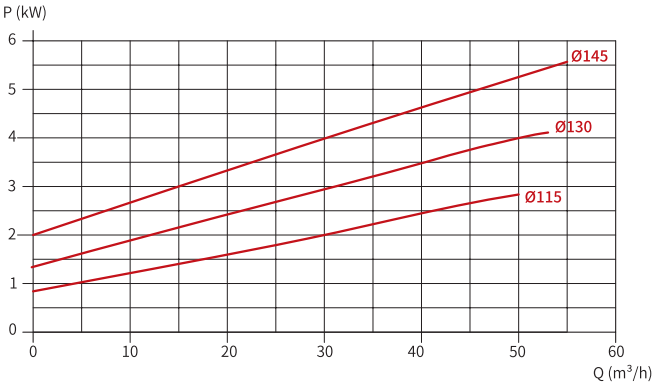

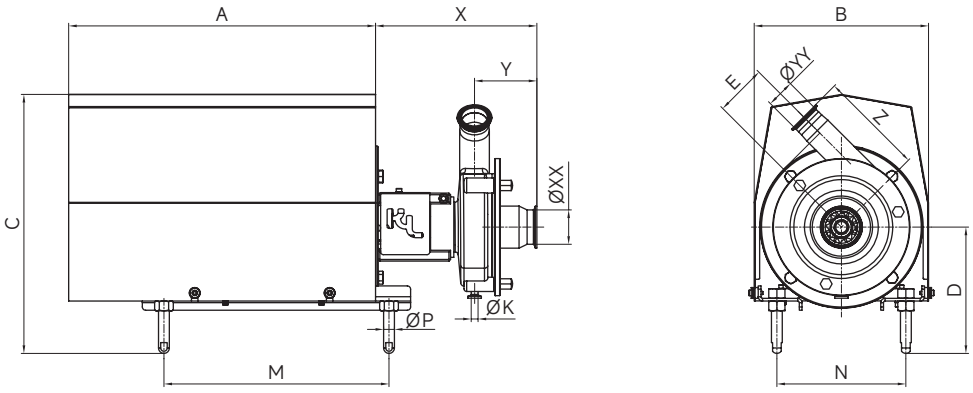

S3D

介质	转速	频率	叶轮直径		入口尺寸	出口尺寸	材质
			最大值	最小值			
20±5°C清水	2950RPM	50HZ	Ø175	Ø130	DN65	DN50	316L/304

安装尺寸

型号	X	Y	Z	E	XX	YY	A	B	C min	C max	D min	D max	M	N	P
S3D-90	267	117.5	194	95	63.5	50.8	397	223	342	362	182	202	280	158	Ø16
S3D-100	282	117.5	194	95	63.5	50.8	437.5	273	435	455	227	247	280	190	Ø20
S3D-112	281	117.5	194	95	63.5	50.8	473.5	273	432	452	219	239	327	204	Ø20
S3D-132	301	117.5	194	95	63.5	50.8	568.5	323	484	504	239	259	417	239	Ø20
S3D-160	331	117.5	194	95	63.5	50.8	637	373	568	588	267	287	440	266	Ø20

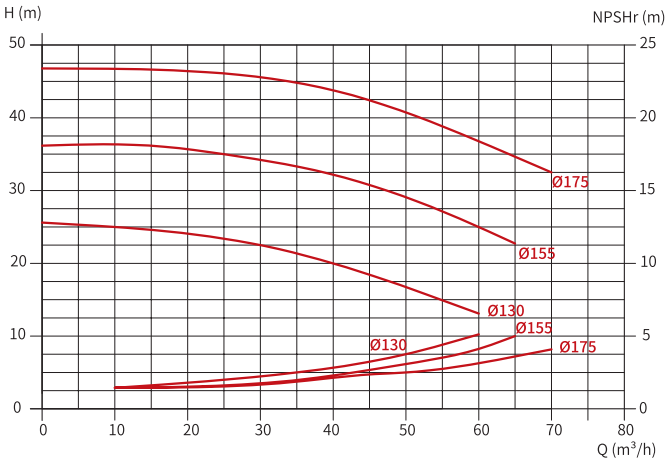

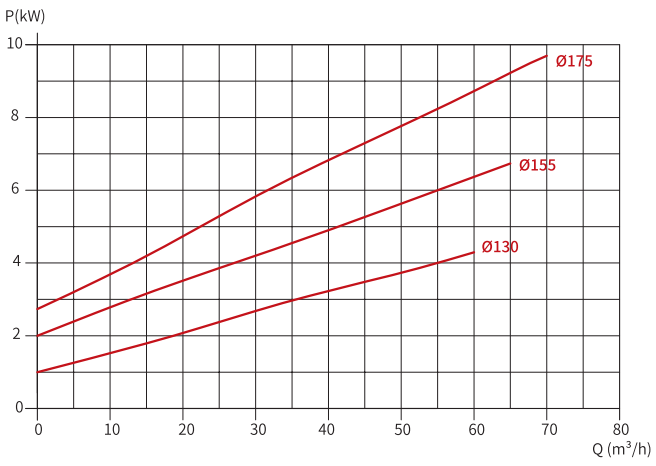

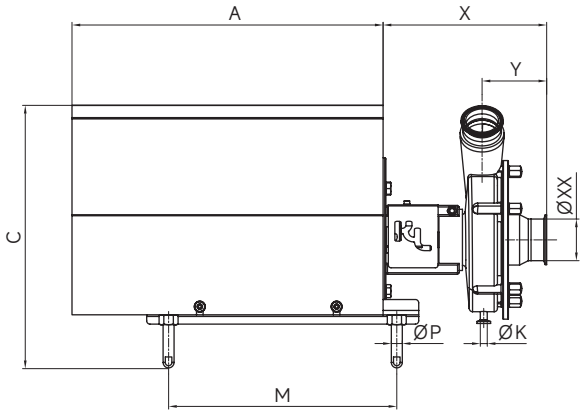

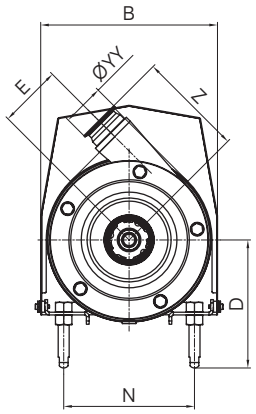

S4D

介质	转速	频率	叶轮直径		入口尺寸	出口尺寸	材质
			最大值	最小值			
20±5°C清水	2950RPM	50HZ	Ø205	Ø150	DN80	DN65	316L/304

安装尺寸

型号	X	Y	Z	E	XX	YY	A	B	C min	C max	D min	D max	M	N	P
S4D-112	279	118	193	115	76.2	63.5	473.5	273	432	452	219	239	327	204	Ø20
S4D-132	299	118	193	115	76.2	63.5	568.5	323	479	499	234	254	417	239	Ø20
S4D-160	329	118	193	115	76.2	63.5	637	373	563	583	262	282	440	266	Ø20
S4D-180	330	118	193	115	76.2	63.5	695	389	583	603	301	321	500	279	Ø30

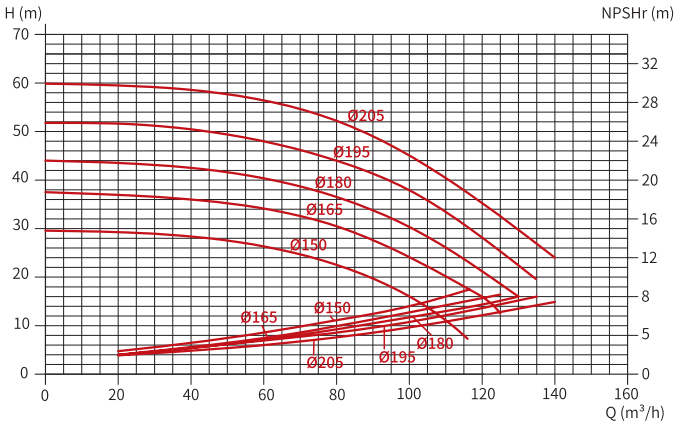

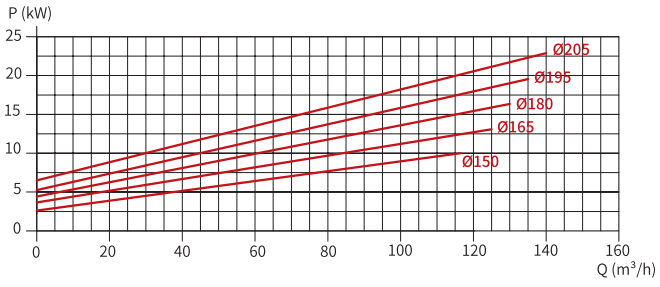

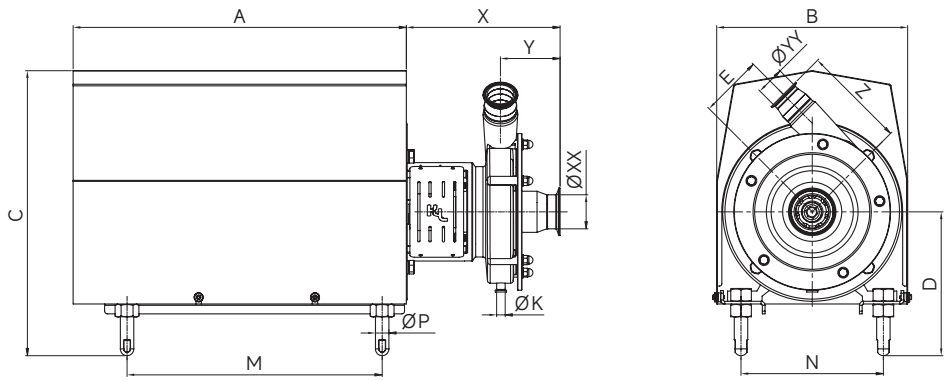

S5D

介质	转速	频率	叶轮直径		入口尺寸	出口尺寸	材质
			最大值	最小值			
20±5°C清水	2950RPM	50HZ	Ø250	Ø210	DN80	DN65	316L/304

安装尺寸

型号	X	Y	Z	E	XX	YY	A	B	C min	C max	D min	D max	M	N	P
S5D-160	328	118	231	140	76.2	63.5	637	373	568	588	267	287	440	266	Ø20
S5D-180	328	118	231	140	76.2	63.5	695	389	583	603	301	321	500	279	Ø20
S5D-200	328	118	231	140	76.2	63.5	/	/	/	/	/	/	500	279	Ø30

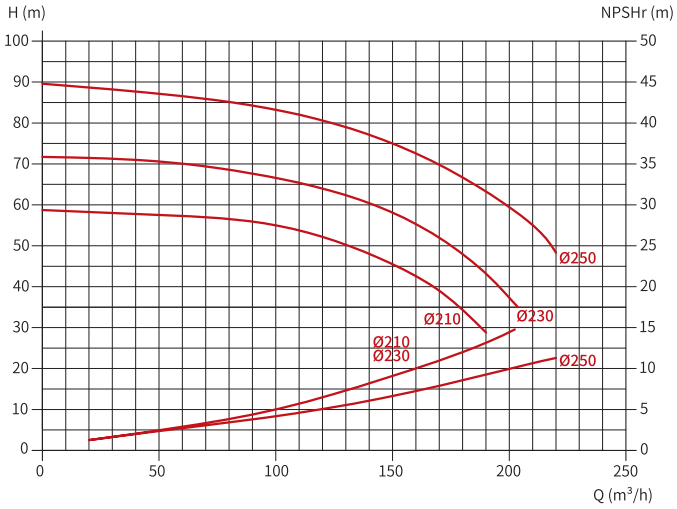

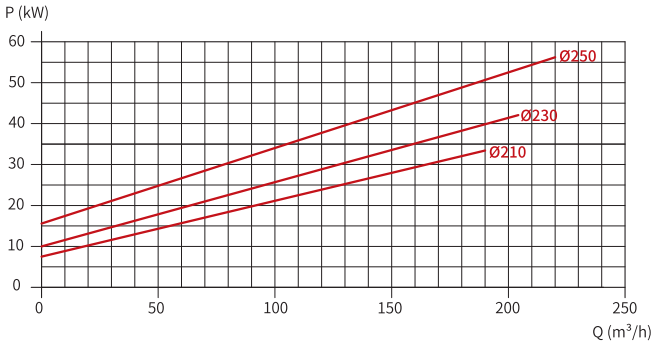





SH 系列卫生级高压离心泵

SH 系列高压离心泵是我司专为客户设计开发，特别适合：微滤、超滤、纳滤、反渗透和再循环应用。它特殊的高压设计对于物料、工艺以及应用的多变性提供了更多可靠性。这种型号的泵能在极高的系统压力下工作，并且输出压力高且平稳。



技术参数

项目	参数
材料	过流产品钢部件：SS316L 其它钢制部件：SS304 表面处理：Ra ≤ 0.5μm 过流产品密封件：VITON, EPDM, TEFLON
冲洗式轴封接口	6mm 管 / 1/8"（G 牙）外螺纹
电机	按照 IEC 公制标准 50/60HZ 时 2 个电极 = 2950/3600rpm 型号：标准电机，固定滚珠轴承安装在驱动端
运行数据	最大入口压力：9000kPa (90bar) 温度：-20°C ~180°C 用水量：0.25~0.5L/min（冲洗式双端面机封） 噪音：60~80dB(A)，1m 时 流量：220T/h 扬程：0-94m
型号	SH4、SH5、SH4D

SH 系列卫生级高压离心泵





产品特点

- 选用 316L 锻造材料加工而成，保证结构的稳定性；
- 符合 GMP 要求；
- 多种接口连接形式满足不同客户需求；
- 完全适用于 CIP 和 SIP 系统；
- 开放式叶轮、次级涡流优化设计确保物料输送平稳、柔和、顺畅。

设计特点

- 无死角设计满足最高洁净等级要求；
- 所有过流部件采用电解抛光；
- 垂直位置带有自排尽口，可以快速、便捷的排尽；
- 符合各种标准，可客制化订制；

应用领域



食品饮料行业：
番茄酱、汤料、果酱、土豆泥、芥末膏、长纤维饮料、果汁饮料、茶饮等。



制药 / 生物医药：
抗生素、外用乳膏、凝胶软膏、注射剂、营养饮料、口服悬浮液、组织均浆、细胞组织肌体粉碎等。



日化行业：
洗涤剂、染料、沐浴露、硝酸铵、丙醇、氯化钾、醋酸钠、染料、香精油等。

型谱图

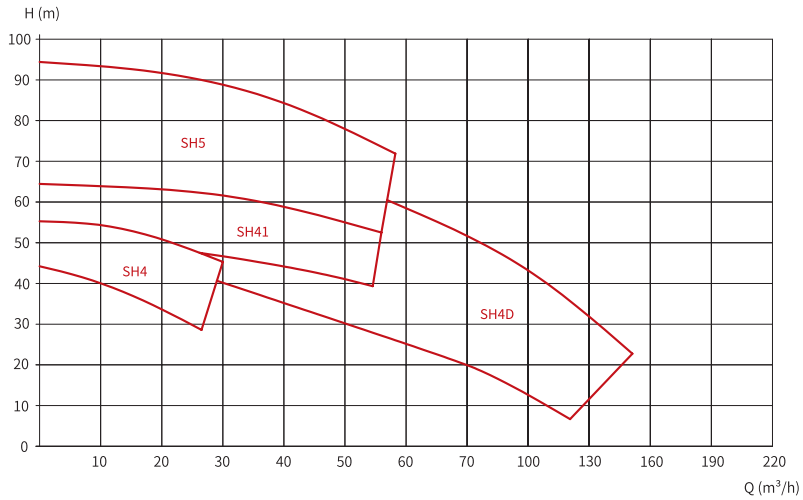

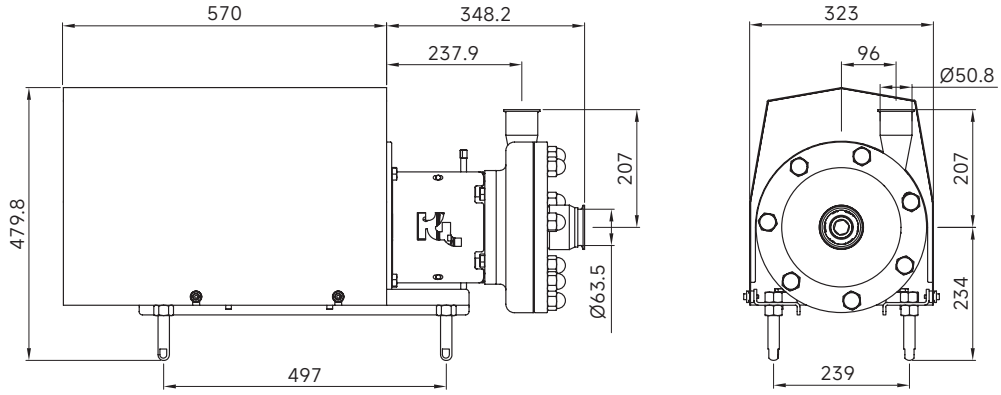

SH4

介质	转速	频率	叶轮直径		入口尺寸	出口尺寸	入口耐压
			最大值	最小值			
20±5°C清水	2950RPM	50HZ	Ø205	Ø150	DN65	DN50	0-90bar

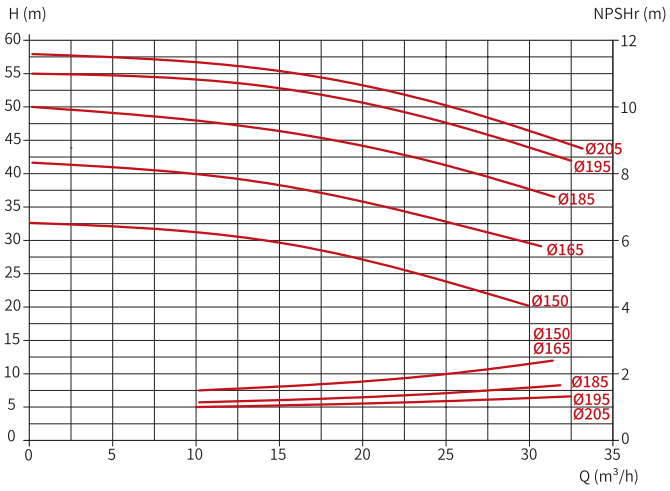

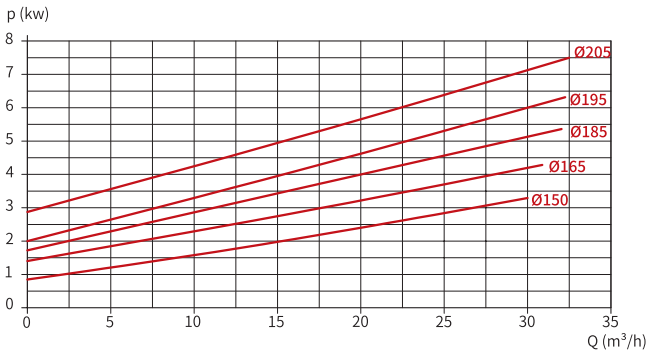

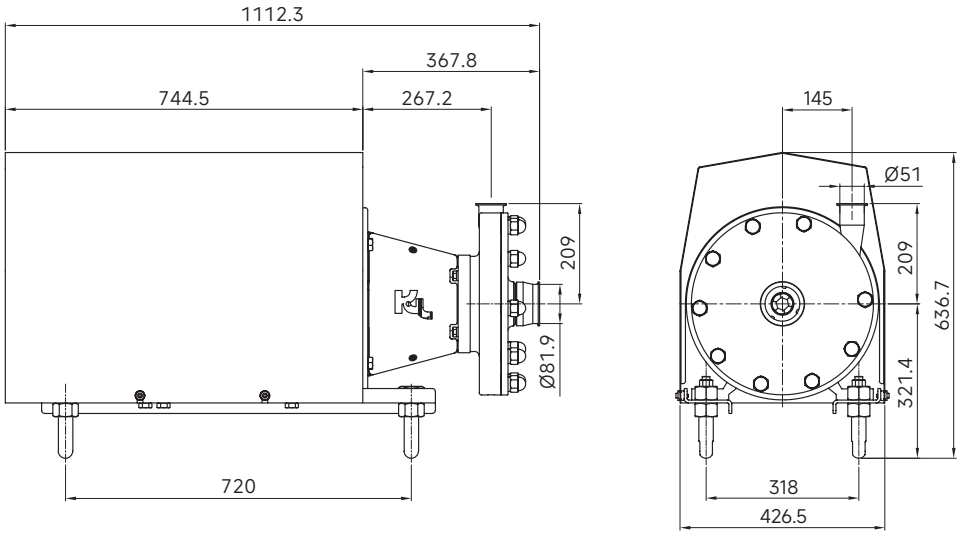

SH5

介质	转速	频率	叶轮直径		入口尺寸	出口尺寸	入口耐压
			最大值	最小值			
20±5°C清水	2950RPM	50HZ	Ø250	Ø210	DN80	DN50	0-90bar

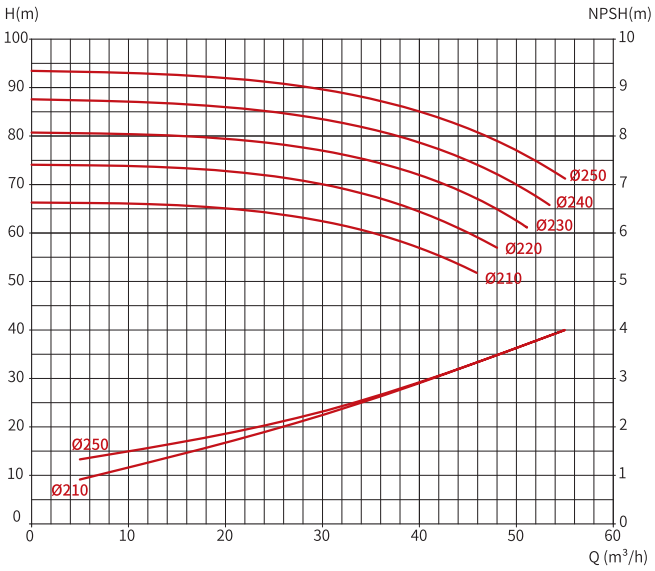

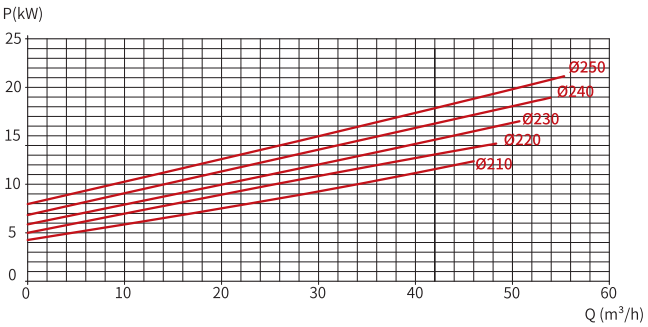

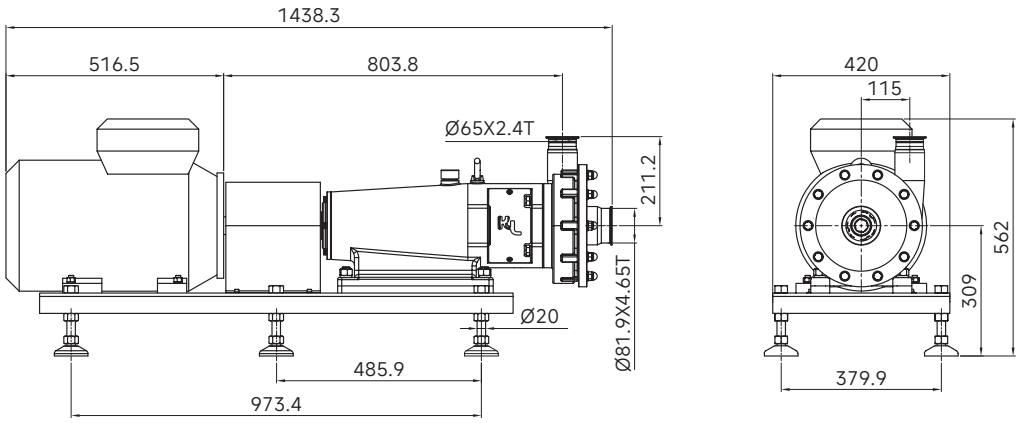

SH4D

介质	转速	频率	叶轮直径		入口尺寸	出口尺寸	入口耐压
			最大值	最小值			
20±5°C清水	2950RPM	50HZ	Ø205	Ø150	DN80	DN65	0-90bar

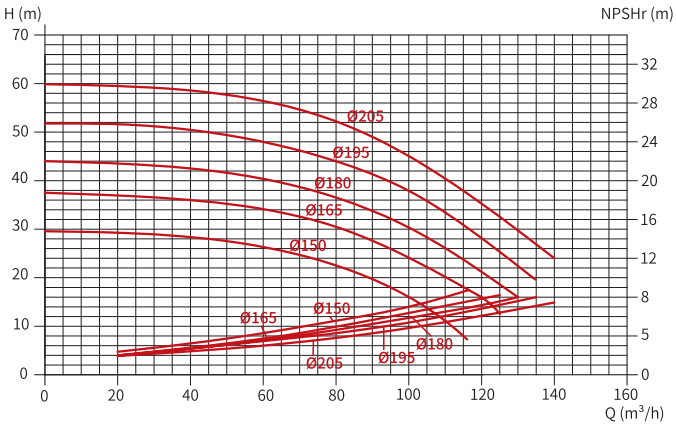

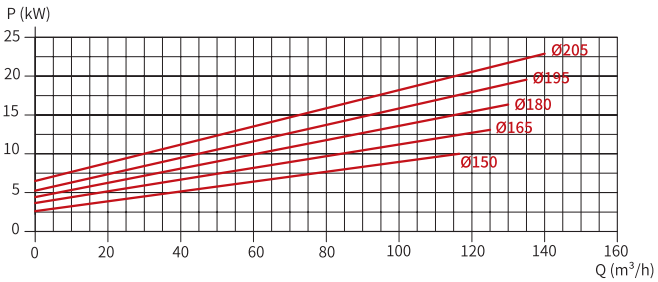



J 系列卫生级剪切均质泵



J 系列卫生级剪切均质泵是在线均质和乳化的最佳解决方案，广泛应用于食品饮品、生物制药等行业。它能够有效的混合多种产品，经过剪切齿的完全剪切和乳化，能够防止结块和凝固，并输出稳定的乳化液。所有 J 系列泵特别适用于批量混合生产，并能够接入 SIP 和 CIP 系统。

与传统的罐内搅拌或炉内溶解工艺过程相比，使用 KL-J 系列剪切泵能够大幅减少均质和乳化所需要的时间，同时减少约 10% 的原材料用料，因而为您控制成本。

J 系列剪切均质泵的剪切齿由数控铣床精密加工制成，所有过流面表面光洁度均达到 0.8μm 以下。

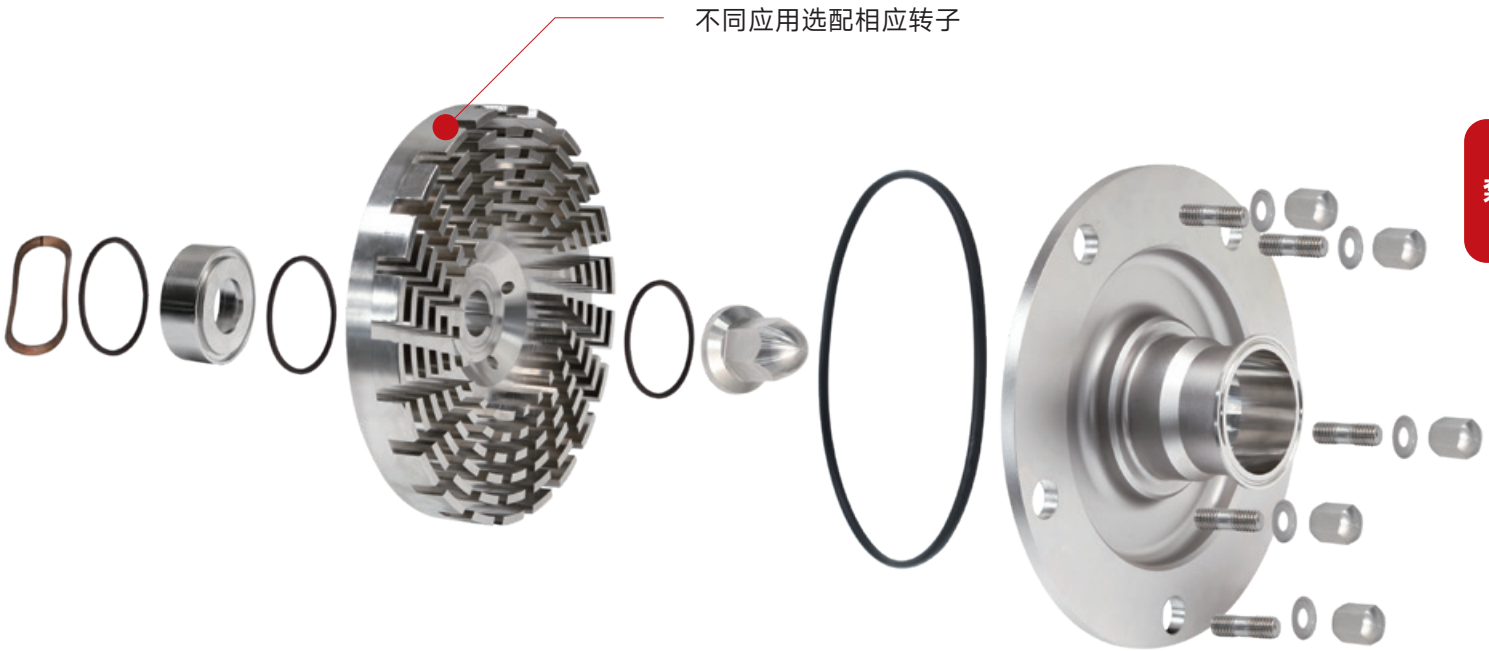



JM 型高效剪切泵

应用：剪切难度大，比如带纤维或颗粒较硬。



JN 型标准剪切泵

应用： 土豆泥、番茄酱



JP 型平滑泵

应用：发酵酸奶



JT 型输送剪切泵

应用：输送带均质

J 系列卫生级剪切均质泵

● 高效结构

转子、定子与泵壳之间间隙严格保证 0.5mm，剪切齿反刀口排列产生气爆效应，在剪切齿后端进一步充分剪切和粉碎物料，保证剪切效果与介质均匀性。

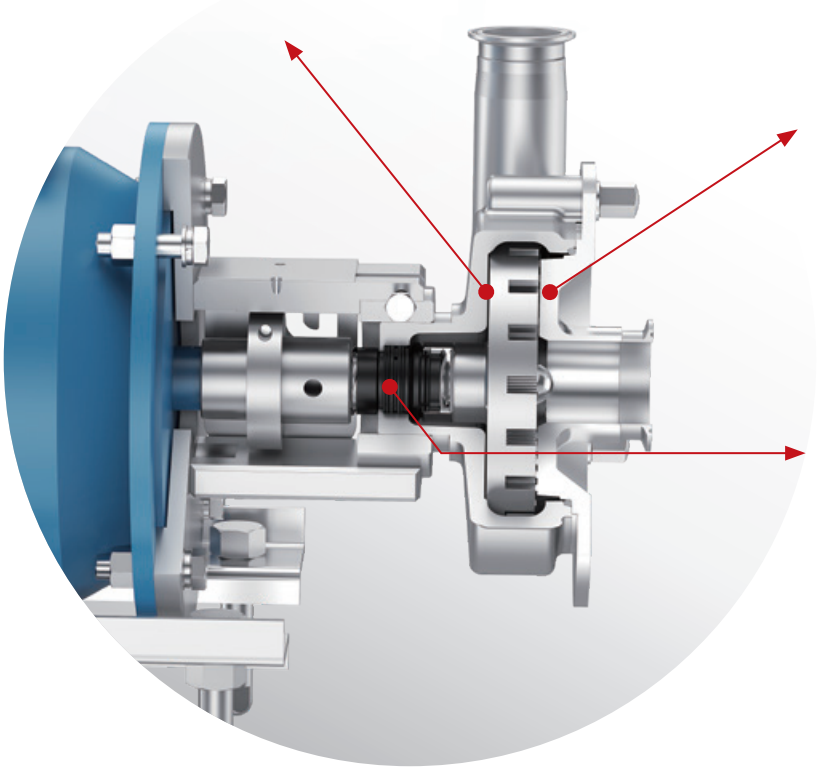

● 重型结构

J 系列卫生级剪切泵采用最小 6mm 的设计壁厚，保证了泵的耐压、抗震、抗冲击等多方面稳定性能，为剪切泵的高效和无故障运行提供了最佳的保证。

● 多种机械密封可选

与 S 系列高效离心泵共用机械密封，有助于简化库存和维修事务。设计前动环负载密封，单双机械密封只需简单的拆卸泵盖、叶轮以及泵壳即可进行维护。多种密封材料可供选择，确保适用不同的物料、温度和工况，完全适用于 CIP、SIP 系统。

应用领域



食品饮料行业：
番茄酱、汤料、果酱、土豆泥、芥末膏、长纤维饮料、果汁饮料、茶饮等。



乳品行业：
乳制品、酸奶、奶油、乳精、软奶酪、黄油等。



制药 / 生物医药：
抗生素、外用乳膏、凝胶软膏、注射剂、营养饮料、口服悬浮液、组织均浆、细胞组织肌体粉碎等。



精细化工：
杀菌剂、杀虫剂、调色剂、颜料、油漆、树脂、染料、涂料、表面活性剂、碳黑分散等。



日化行业：
香水、牙膏、洗涤剂、染发剂、乳霜、洗发水、唇膏、洗面奶、护肤品、肥皂等。

技术参数

项目	参数
材料	过流产品钢制部件：316L / 304L / CF3M 其他钢制部件：304/CF8 表面处理：Ra ≤ 0.8μm 过流产品密封件：FKM、EPDM
冲洗式轴封接口	6mm 管 / 1/8"（NPT）外螺纹
电机	ABB 带底座法兰连接 B35 系列电机，按照 IEC 公制标准，4P，50Hz，防护等级 IP55 型号：标准电机，固定滚珠轴承安装在驱动端 如有特殊需求，电机可选。
运行数据	最大入口压力：1600kpa(16bar) 温度：-20℃ ~180℃ 用水量：0.25~0.5L/min（冲洗式双端面机封） 扬程：0~39m 流量：0-30T/h
型号	J1、J2、J3、J4、J5

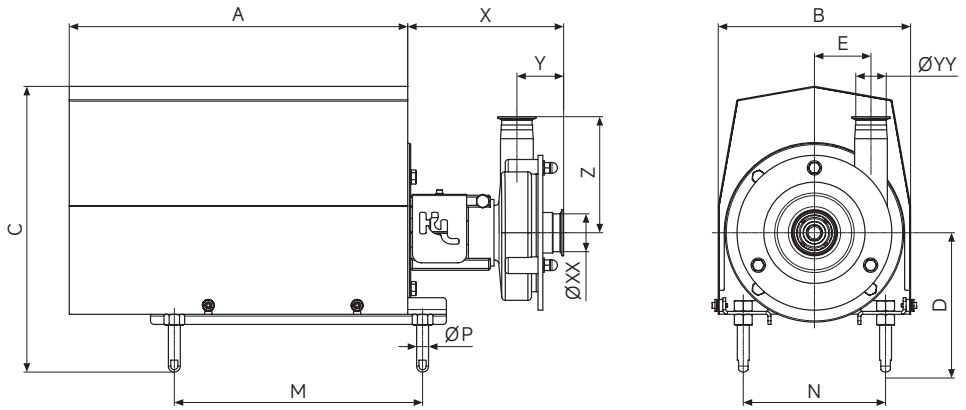

型号	介质	转速	频率	转子直径	入口尺寸	出口尺寸	材质
J1	20±5°C清水	2950r/min	50HZ	Ø117	DN40	DN50	316L/304
J2	20±5°C清水	2950r/min	50HZ	Ø145	DN65	DN50	316L/304
J3	20±5°C清水	2950r/min	50HZ	Ø175	DN65	DN50	316L/304
J4	20±5°C清水	2950r/min	50HZ	Ø200	DN80	DN65	316L/304
J5	20±5°C清水	2950r/min	50HZ	Ø250	DN80	DN65	316L/304

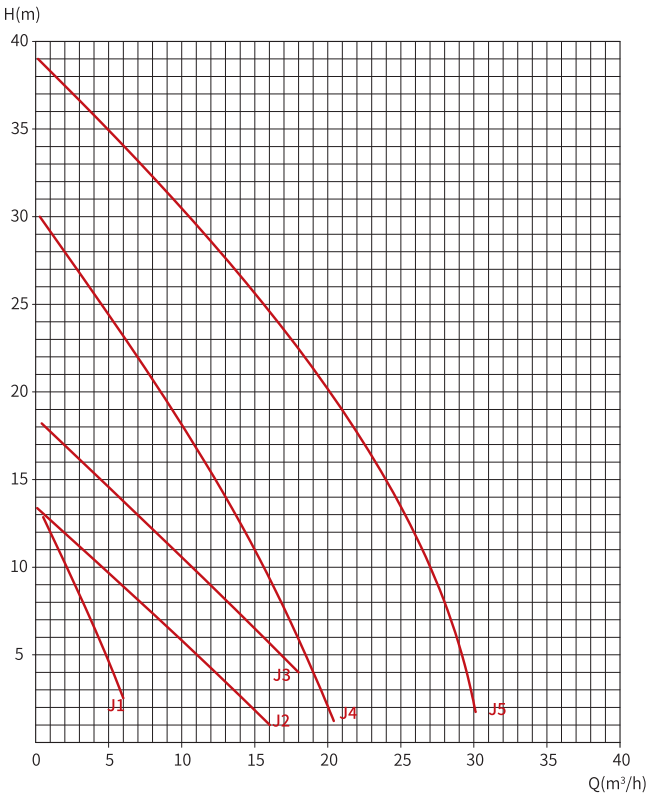

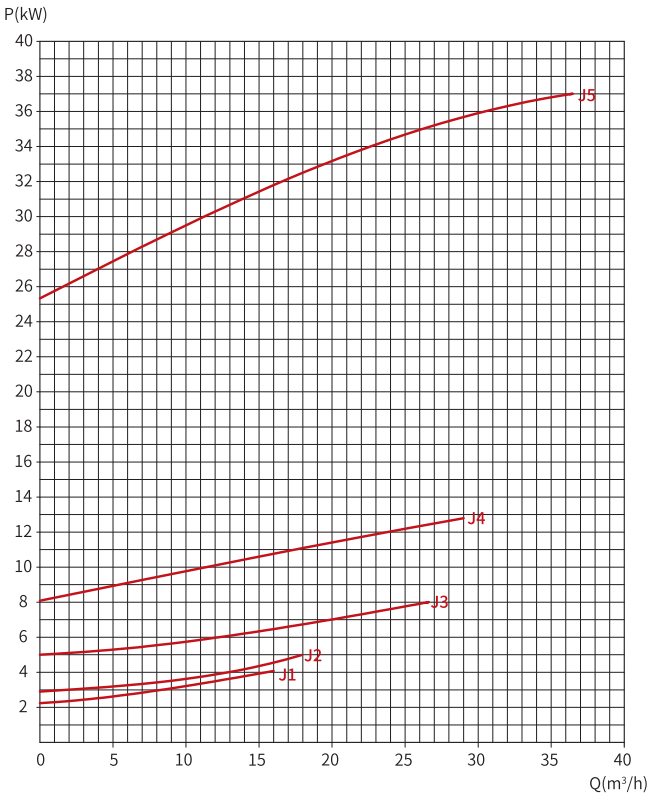

注：此曲线测试介质是水，其它介质请咨询我们。

安装尺寸

J 系列

型号	X	Y	Z	E	XX	YY	A	B	C min	C max	D min	D max	M	N	P
J1-90	250	95	142	58	38.1	25.4	397	223	335	355	170	190	280	158	Ø16
J1-100	268	95	142	80	50.8	38.1	474	273	427	447	219	239	280	190	Ø20
J1-112	268	95	142	80	50.8	38.1	474	273	427	447	219	239	327	204	Ø20
J2-132	268	118	195	79	63.5	50.8	569	323	483	503	237	257	375	239	Ø20
J2-160	300	118	195	79	63.5	50.8	637	373	564	584	262	282	440	266	Ø20
J3-132	268	78	195	95	63.5	50.8	569	323	483	503	237	257	375	239	Ø20
J3-160	300	78	195	95	63.5	50.8	637	373	564	584	262	282	440	266	Ø20
J4-160	300	118	193	115	76.2	63.5	637	373	564	584	262	282	440	266	Ø20
J4-180	300	118	193	115	76.2	63.5	695	389	584	604	301	321	500	279	Ø30
J4-200	300	118	193	115	76.2	63.5	/	/	/	/	/	/	570	320	Ø30
J5-160	328	119	231	140	76.2	63.5	637	373	564	584	262	282	440	266	Ø20
J5-180	328	119	231	140	76.2	63.5	695	389	584	604	301	321	500	279	Ø30
J5-200	328	119	231	140	76.2	63.5	/	/	/	/	/	/	570	320	Ø30
J5-225	328	119	231	140	76.2	63.5	/	/	/	/	/	/	580	356	Ø30

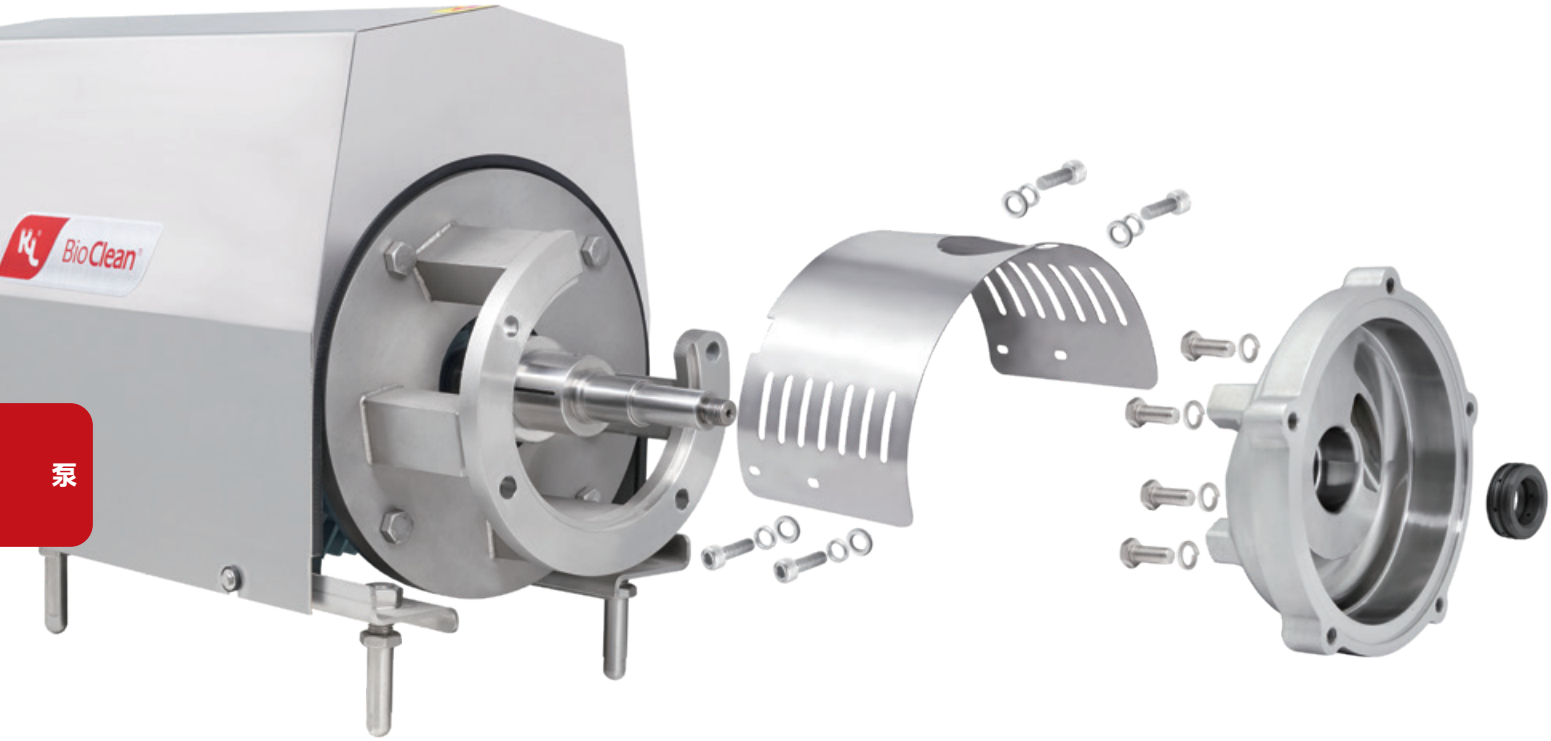

L 系列卫生级自吸泵



新莱 L 系列卫生级自吸泵由新莱集团美国研发中心设计开发，出色的产品性能赢得了乳品、啤酒、饮料、生物制药等众多国内外客户的一致认可。

L 系列自吸泵采用侧通道原理，按照流体力学优化设计的边缘侧通道与放射状排列的叶轮片搭配，将压力能量协力传送，优化的流道设计和更合理的泵腔内间隙能 够有效的减少损耗，因而具有更高的工作效率，并适用于泵送含空气或气泡的液体，广泛应用于 CIP 系统，非常适合用来做在线清洗系统的回程泵或被用来排空储罐。

泵内各结构均采用 R 角设计，无死角，精细的抛光处理，完全适用于 CIP 和 SIP。

根据 EHEDG 设计要求，金属与金属间的 O 型圈密封设计，压缩后膨胀流动，从而达到无间隙密封。

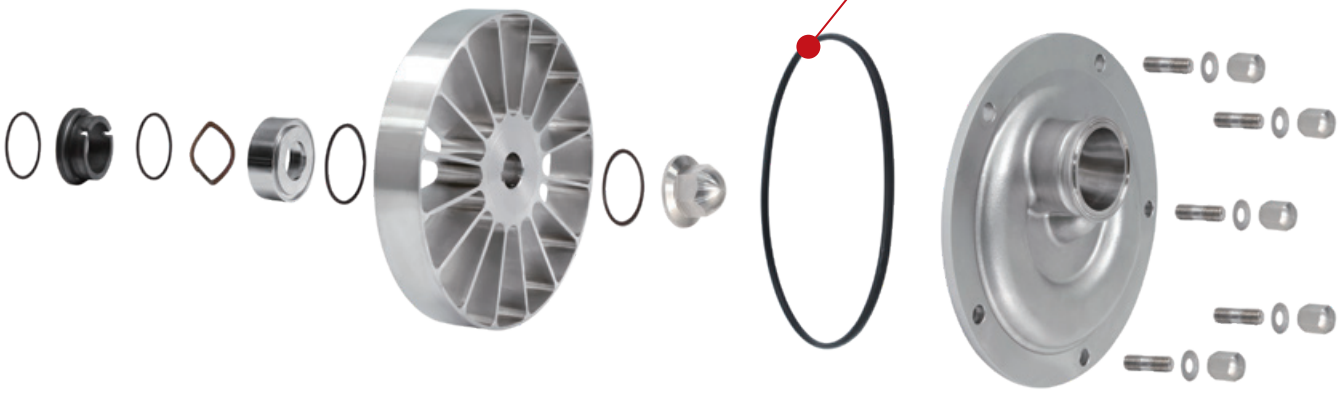

独特的前动环负载密封设计，有效减少维护时间，密封材质经过 FDA 认证。

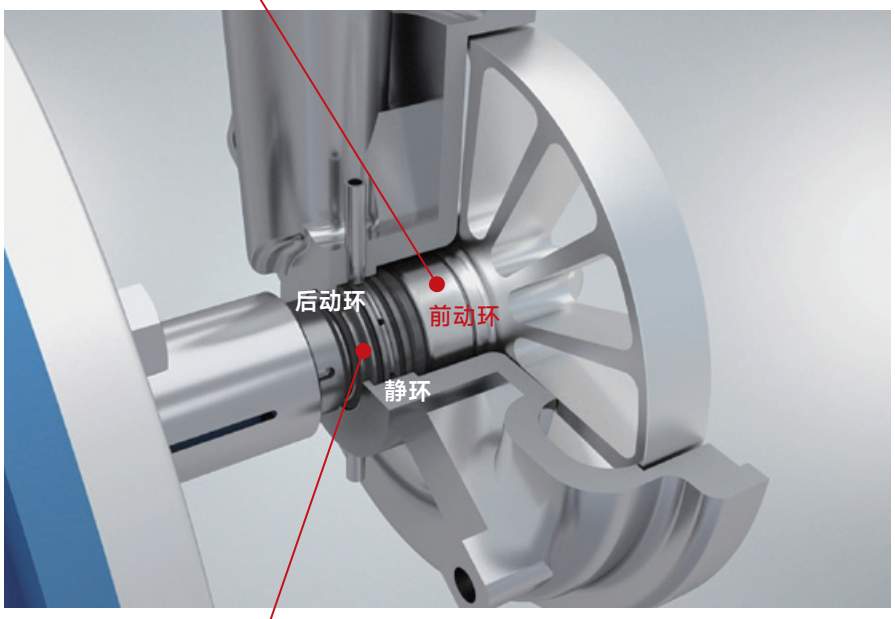

多种机械密封可选

L 系列自吸泵的机械密封与新莱 S 系列离心泵、J 系列剪切泵、LP 系列诱导轮自吸泵均可共用，降低客户备件成本和运行成本。

多种密封材料可供选择，确保使用不同的物料、温度和工况，完全适用于 CIP、SIP 系统。

L 系列卫生级自吸泵



应用领域



食品饮料行业：
番茄酱、汤料、果酱、土豆泥、芥末膏、长纤维饮料、果汁饮料、茶饮等。



乳品行业：
乳制品、酸奶、奶油、乳精、软奶酪、黄油等。



制药 / 生物医药：
抗生素、外用乳膏、凝胶软膏、注射剂、营养饮料、口服悬浮液、组织均浆、细胞组织肌体粉碎等。



精细化工：
杀菌剂、杀虫剂、调色剂、颜料、油漆、树脂、染料、涂料、表面活性剂、碳黑分散等。



日化行业：
香水、牙膏、洗涤剂、染发剂、乳霜、洗发水、唇膏、洗面奶、护肤品、肥皂等。

技术参数

项目	参数
材料	过流产品钢制部件：316L / 304L 其他钢制部件：304 表面处理：Ra ≤ 0.8μm 过流产品密封件：VITON、EPDM
冲洗式轴封接口	6mm 管 / 1/8"（G 牙）外螺纹
电机	带底座法兰连接的电机，按照 IEC 公制标准，4P，变频器 50Hz，380V 1450rpm，防护等级 IP55，温升等级 F/B，冷却方式 IC411，工作方式 S1，能效等级 IE3。
	型号：标准电机，固定滚珠轴承安装在驱动端
运行数据	最大入口压力：1600kpa(16bar) 用水量：0.25~0.5L/min（冲洗式双端面机封） 最高扬程：40m 最大流量：70 T/H 温度范围：-20°C ~140°C 噪音：<85dB，1m 时 吸程：8m
型号	L1、L2、L3、L4、L5、L6

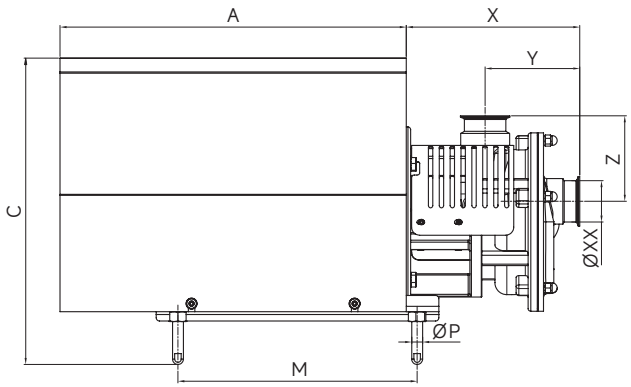

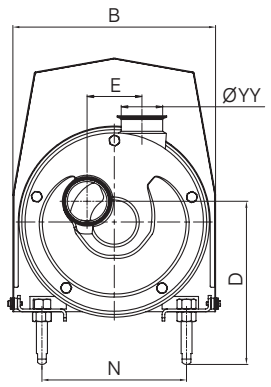

型号	介质	转速	频率	叶轮直径	入口尺寸	出口尺寸	吸程	材质
L1	20±5°C清水	1450RPM	50HZ	170mm	DN50	DN50	8M	316L/304
L2	20±5°C清水	1450RPM	50HZ	170mm	DN50	DN50	8M	316L/304
L3	20±5°C清水	1450RPM	50HZ	200mm	DN50	DN50	8M	316L/304
L4	20±5°C清水	1450RPM	50HZ	200mm	DN65	DN50	8M	316L/304
L5	20±5°C清水	1450RPM	50HZ	251mm	DN80	DN80	8M	316L/304
L6	20±5°C清水	1450RPM	50HZ	265mm	DN80	DN80	8M	316L/304

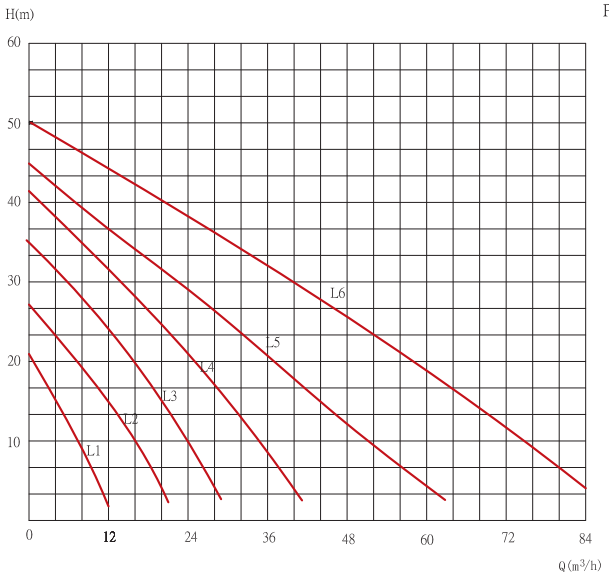

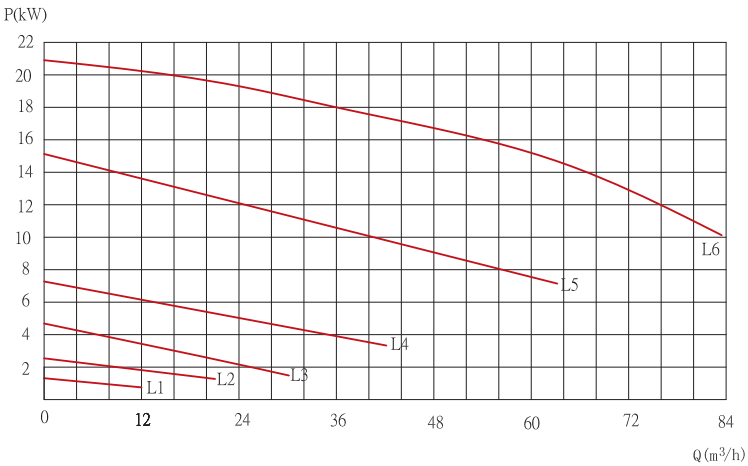

安装尺寸

L 系列

型号	X	Y	Z	E	XX	YY	A	B	C	D	M	N	P
L1-80	211.7	136.8	109.7	62.5	50.8	50.8	350	223	337.2	198.4	255	158	16
L1-90	217.5	136.8	109.7	62.5	50.8	50.8	400	273	411	219	280	206	20
L2-100/112	217.5	136.8	109.7	62.5	50.8	50.8	400	273	411	219	282	204	20
L2-132	221.6	136.8	109.7	62.5	50.8	50.8	530	323.2	479.8	255	357	239	20
L3-132	233.3	132.2	119.7	78	50.8	50.8	530	323.2	479.8	285	357	239	20
L4-132	243.3	141	119.7	78	63.5	50.8	530	323.2	479.8	260.5	357	239	20
L4-160	266.6	141	119.7	78	63.5	50.8	550	373	564.2	285	440	266	20
L5-160	275.2	158.1	141.6	101	76.2	76.2	662	373	566.4	303.2	440	266	20
L6-160	268.2	159.2	150.7	100	76.2	76.2	662	373	566.4	293.8	440	266	20
L6-180	293.2	159.2	150.7	100	76.2	76.2	593	371	557.6	333.6	430	279	32
L6-200	293.5	159.2	150.7	100	76.2	76.2	638	409	598	354	470	318	32

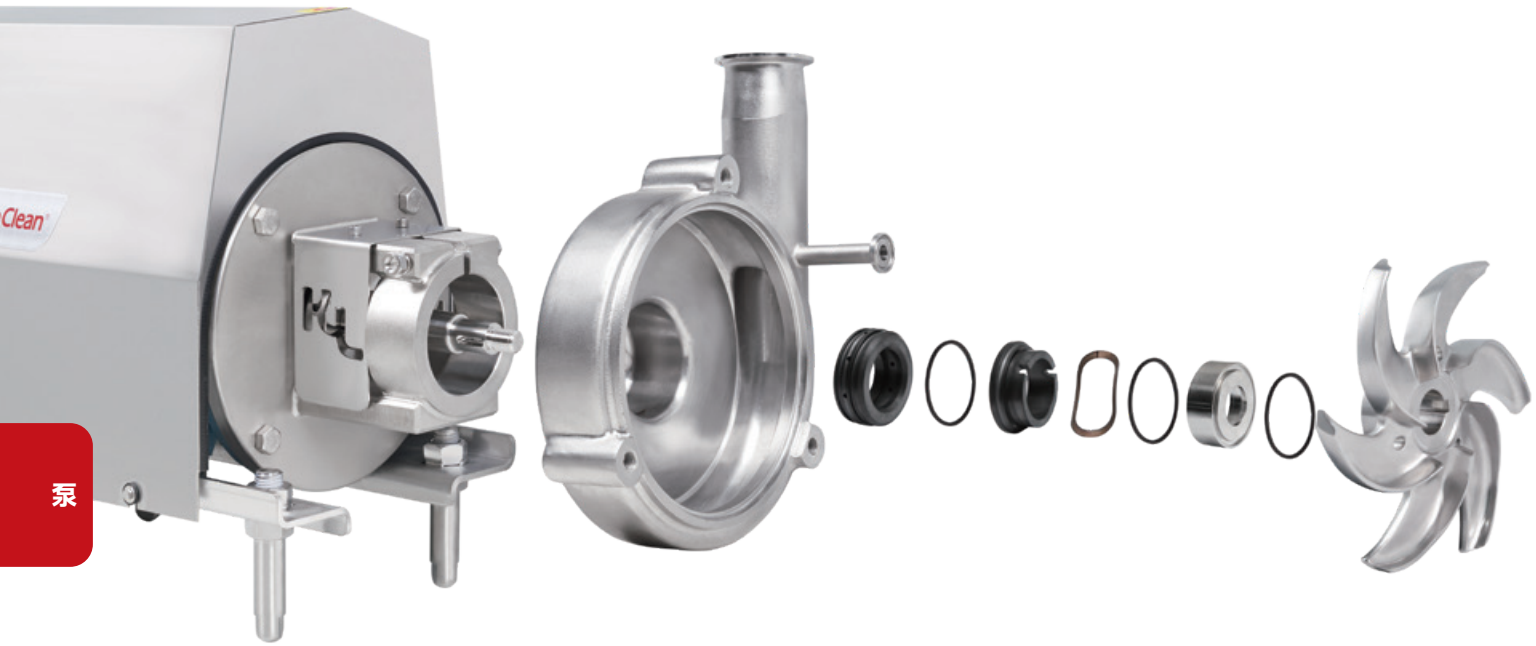



LP 系列带诱导轮自吸泵

LP 采用独特的偏心螺杆和再循环回路来生成处理充气产品并产生真空所需的液环。

LP 系列自吸式卫生泵在 SD 系高效离心泵的基础上，在其吸入端前端安装有一个螺杆式诱导轮，巧妙的设计带来了一款可以高效的泵送含有大量气体的液体装置，该设计允许使用标准离心泵组件将泵与特定工作点相匹配，以产生以前用液环泵无法获得的效率。

通过对叶轮的切割使用，以适应客户特定的工作要求。与传统液环式自吸泵相比效率更高，功耗更低，更简单的组件和更小的噪声。



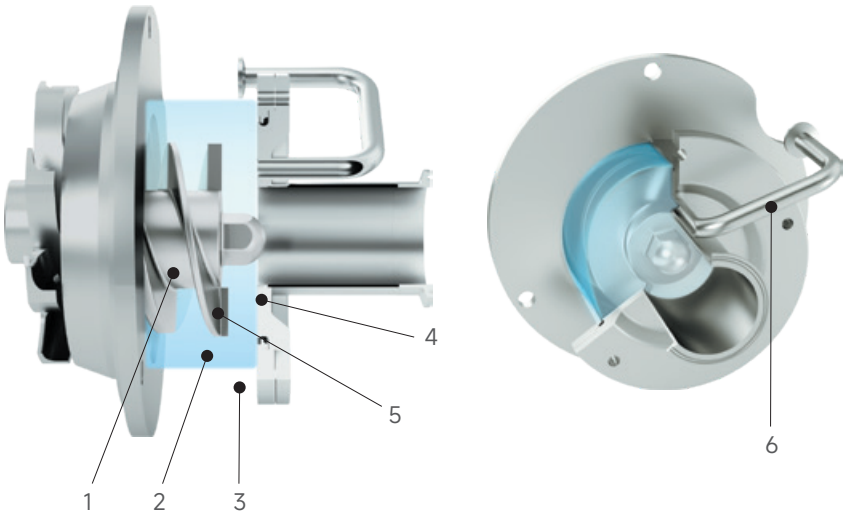

工作原理

基于液环工作原理，配备有开式叶轮具有可变的流量 - 扬程特性，泵进口的空气输送涡轮使得泵具有理性的自吸效果。

诱导轮通过诱导轮螺杆①与诱导轮壳体③之间的离心力形成液环②。液环将诱导轮和诱导轮壳体密封，气体将在转子的下方聚集居中（位置④），并由诱导轮叶片⑤将其输送。再循环管⑥始终充满诱导轮壳体。 在介质中没有气体的情况下，泵的运行就像普通的离心泵一样。

应用领域

CIP 解决方案，清罐，带气体介质输送

LP 系列带诱导轮自吸泵



技术参数

项目	参数
材料	过流产品钢制部件：316L / 304L 其他链接部件：304 表面处理：Ra ≤ 0.8μm 过流产品密封件：FKM,EPDM 可选
机械密封	单 / 双机封可选
电机	底座采用 ABB 法兰连接 B35 系列，符合 IEC 公制标准
材质	石墨、碳化硅、硬质合金材质可选
链接方式	螺纹：DIN11854、RTJ、SMS 等 法兰：DIN、GB、ANSI 卡箍：Tri-clamp,ISO-clamp 其他特殊接头

产品优势

- 满足 3A/EHEDG 高卫生标准设计。
- 灵活的流量范围保障个体应用的最优化，性能类似于 SD 系列离心泵，能够切割叶轮尺寸与要求的负荷相匹配。
- 既可输送产品也可作为 CIP 回流泵。
- 表面粗糙度 Ra ≤ 0.8μm
- CIP 回流的理想选择：能够泵送流体和夹带气体。
- 高效低耗能：由于改善了流经泵的流量，效率比传统液环式自吸泵高 25-90%。
- 低运行噪音，与其他液环泵相比，降噪可降至 75%，工作时与高效离心泵一样安静。
- 可与 SD 系列泵实现零件互换，通过共用零件来减少库存。
- 由于开放式叶轮设计，体积小的物体亦可通过泵且造成最小的损坏。

型谱图

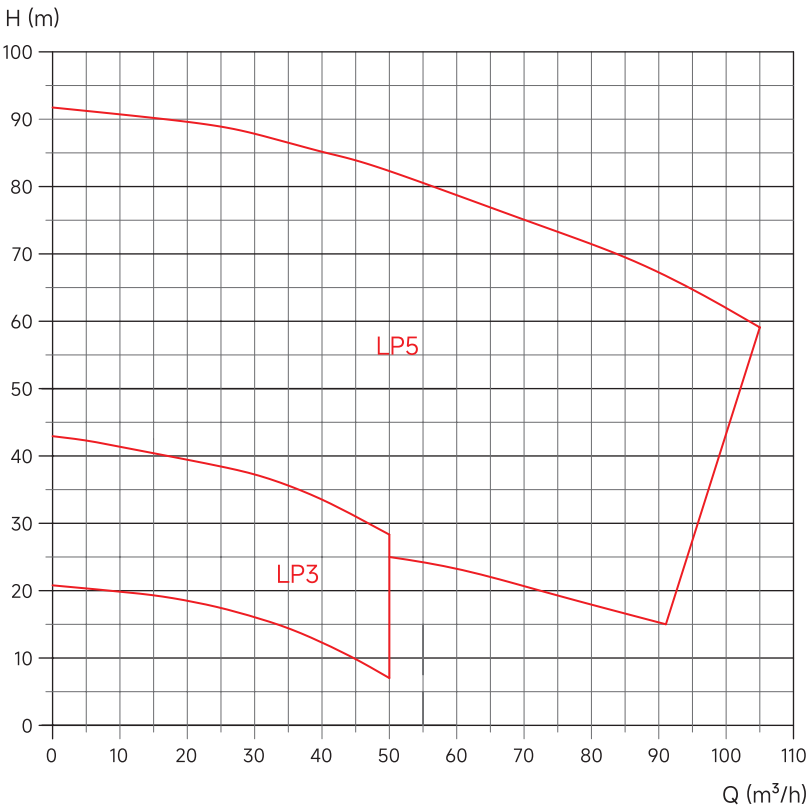

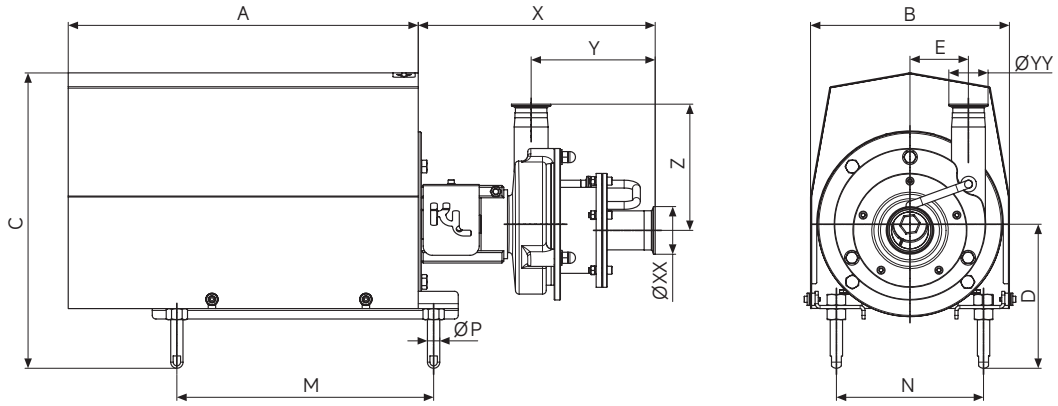

LP3

介质	转速	频率	叶轮直径	入口尺寸	出口尺寸	吸程	材质
20±5°C清水	2950RPM	50HZ	170mm	DN50	DN50	5M	316L/304

安装尺寸

型号	X	Y	Z	E	XX	YY	A	B	C	D	M	N	P
LP3-90	384.9	179.6	177.2	95	63.5	50.8	397	223	342	182	280	158	16
LP3-100	384.9	179.6	177.2	95	63.5	50.8	437.5	273	435	227	280	190	20
LP3-112	384.9	179.6	177.2	95	63.5	50.8	473.5	273	432	219	327	204	20
LP3-132	384.9	179.6	177.2	95	63.5	50.8	568.5	323	484	239	417	239	20
LP3-160	384.9	179.6	177.2	95	63.5	50.8	637	373	568	267	440	266	20

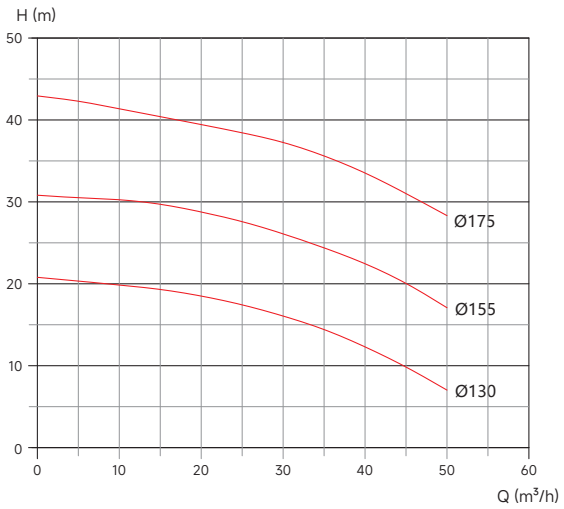

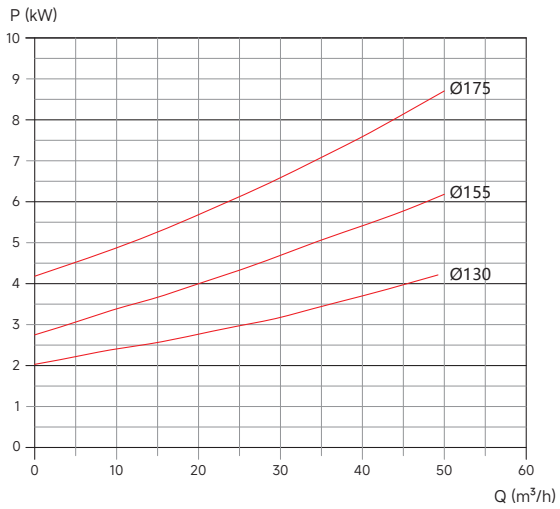

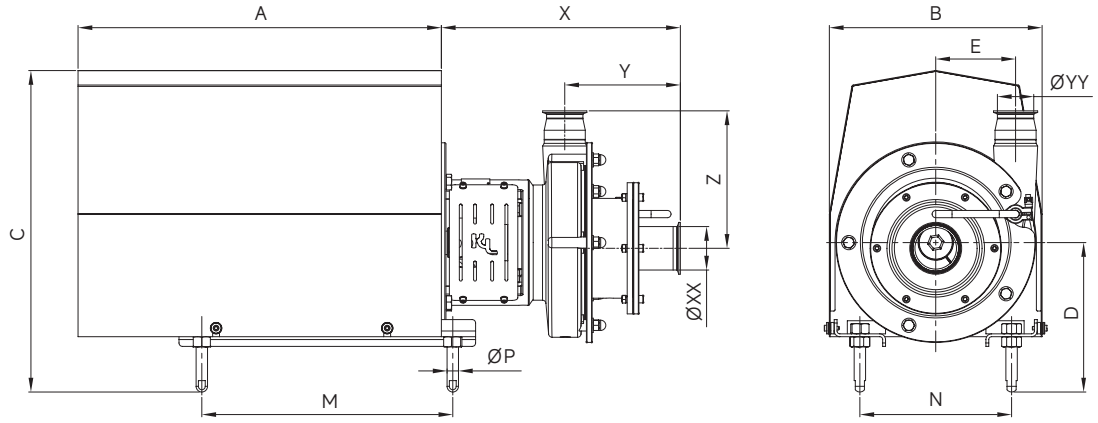

LP5

介质	转速	频率	叶轮直径	入口尺寸	出口尺寸	吸程	材质
20±5°C清水	2950RPM	50HZ	250mm	DN80	DN65	6M	316L/304

安装尺寸

型号	X	Y	Z	E	XX	YY	A	B	C	D	M	N	P
LP5-160	419	202.7	241	140	76.2	63.5	637	373	568	267	440	266	20
LP5-180	419	202.7	241	140	76.2	63.5	695	389	583	301	500	279	20
LP5-200	419	202.7	241	140	76.2	63.5	/	/	/	/	500	279	30

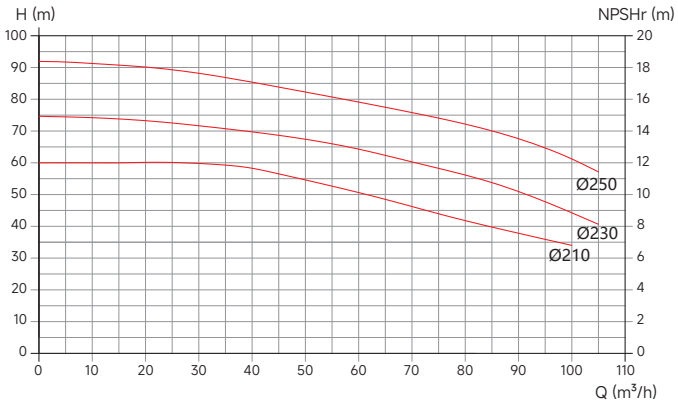

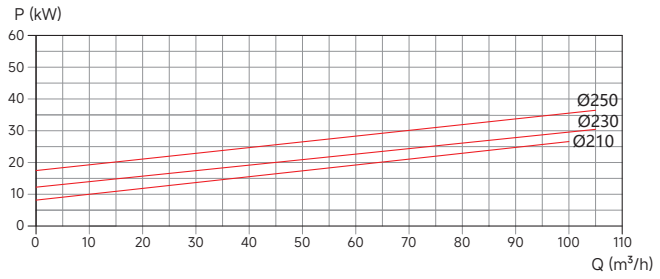

DS 系列旋转正排量双螺杆泵



工作原理

- 通用双螺杆通过轻柔的产品处理提供轴向流量，并能够在低压应用中泵送具有较大颗粒的剪切敏感流体。
- 当螺杆啮合在一起时，它们形成多组“密封腔”，使泵具有正压能力，以平稳，一致的方式将产品从入口输送到出口。
- 三种螺距选项适用于所有型号尺寸，可根据应用和粒度要求为用户提供广泛的压力和流量曲线选择。
- 我们最宽的节距转子具有较小的螺旋表面，用于需要较低压力和较高流速的应用。
- 我们的窄节距转子具有较大的螺旋表面，适用于需要更高压力和较低流速的应用。狭窄的节距也提供了最佳的抽吸能力。
- 中档螺距在较大和较小的螺杆轮廓之间提供了压力和流速的平衡。

产品功能和优点

卫生设施

- CIP 能力标准。泵体和泵盖自由排水
- 从产品区密封的螺杆 / 轴连接
- 单、双机械密封选项
- 所有型号都包括可选双密封的密封冲洗端口
- 蒸汽就地能力
- 不锈钢齿轮箱标准

安装功能

- 分度花键轴和螺钉提供了积极的啮合，便于螺钉的安装
- 能够双向流动，无需改变
- 轴承或阀体方向
- 无磨损“88”合金，以更紧密的间隙运行，泵送粘度范围更广
- 316L 不锈钢泵壳和泵盖
- 产品密封件和屏障密封件相同；简化组装，减少独特组件的数量
- 所有泵在装运前都经过性能测试

特　征

- 压力高达 375 psi（25.5 bar）
- 专用转子螺母设计用于延长使用时间
- 产品区无轴承
- 大直径 17-4 PH 轴具有更大的强度和刚度，有助于减少振动并延长密封寿命
- 标准重型不锈钢轴承架
- 内置高精度滚子轴承
- 油润滑轴承，可在整个速度范围内进行积极润滑，温度和压力范围
- 检查期间保持机械密封接触的泵体固定螺杆
- 更好的自冷却能力，机封前动环在介质中，机封的压力负载平衡，再由弹簧加载，保持不泄漏，而机封面的受力小，磨损也小。材质提供 FDA 符合性声明。

产品特点

温和的产品处理
泵送大颗粒而不降解

平稳运行
在低入口压力、低粘度和高压条件下减少滑移脉冲。

过程灵活性
低入口压力要求和广泛的运行速度允许多种任务，包括过程和 CIP 供应。双向流动能力，无需对泵进行修改。

易于维护
前置式产品机械密封件

降低噪音
工作原理几乎消除了压力波动

响应迅速的服务
广泛的国内分销网络及专业售后服务团队，为产品和服务提供快速的响应时间。

为您的工艺选择正确的螺距
所有型号的三种螺距选项提供了容量、压力、流速剖面和颗粒尺寸的广泛选择。
KL 泵专家可以为您的应用提供最佳的螺距建议。



选项 1
宽间距，适用于要求较低压力、较高流速或需要容纳较大颗粒的应用。



选项 2
中等螺距 - 在较大和较小的螺杆轮廓之间提供压力和流速的平衡。



选项 3
要求更高压力和更低流量的窄间距应用。

选 件

螺杆螺距：


窄


中


宽

O 型圈： FKM 标准
氟橡胶（FKM）、EPDM、氟橡胶（FFKM）

产品应用



食品行业
番茄浓缩汁，水果汁，脂肪，果酱，土豆泥，芥末膏， 冰淇淋，巧克力奶等



乳品行业
乳制品，酸奶，奶油，乳精，软奶酪，黄油等



医药行业
药片贴，糖浆，软药膏，抗生素等



化工行业
树脂，树脂乳化，聚合物，各种乳状剂，感光乳剂，助剂等

HL 系列混料系统



KingLai HL系列混料机通常用来把粉状、颗粒状物料与液体（例如糖、奶粉、可可粉、增稠剂、油、液体调料等等）进行混合、溶解，并输送入接收罐中。

产品特性

- 与传统的搅拌混合工艺相比较（如罐内搅拌等），使用 KL-HL 系列混料系统能够节省您 90% 的加工时间。由于剪切泵具有极高的剪切能力和恒定的转速，因此它可以确保各批次产品具有相同的质量（均质效果）；
- KL-HL 系列混料系统中的 KL-J 系列剪切泵剪切率很高，实验室测试数据显示可以节省 10% 左右的原料；
- KL-HL 系列混料系统同其他 KingLai 泵一样，都可直接入 CIP、SIP 系统。
- 紧凑的结构设计，小空间内自如运行，同时平行接口设计能够便捷的接入现有管路系统中。

泵

KL-HL 工作原理

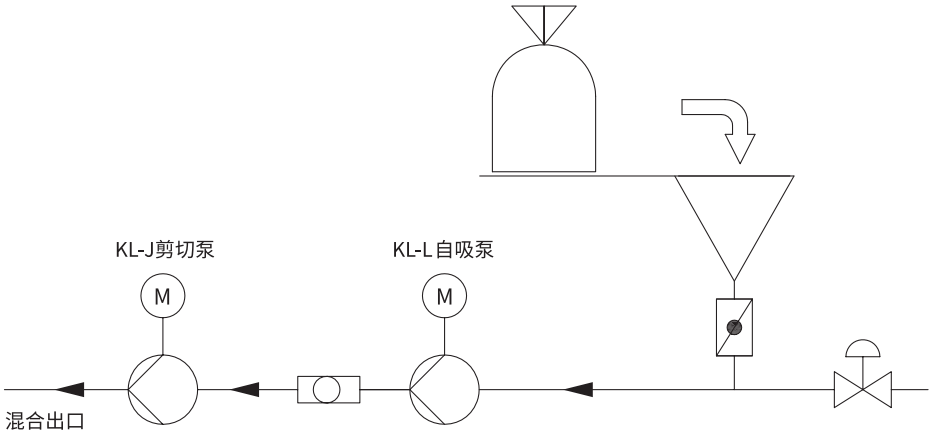

HL 混料机主要由两部分组成：

一台 KL-L 系列的自吸式离心泵，它的作用在于将物料和流体吸入系统中。

一台 KL-J 系列的剪切泵，它的作用相当于一台内嵌的旋转均质机。

自吸泵把基液从接收罐中吸出，然后通过短管输送到混料泵。当渐渐关闭自吸泵吸入端的蝶阀时，在泵和蝶阀间就会产生一个很强的真空（大约 0.5 Bar），此时物料就会从料斗吸入。

粉末或液体在真空吸力的作用下会直接汇入液流，并被输送到 KL-L 自吸泵进行初步的混合。然后这些预混合料被送到 KL-J 剪切混料泵，其中未充分溶解的物料会在最高 30m/s 的线速度，0.5mm 的剪切间隙中被吸入、剪切、混合、均质。

KL-HL 结构特征

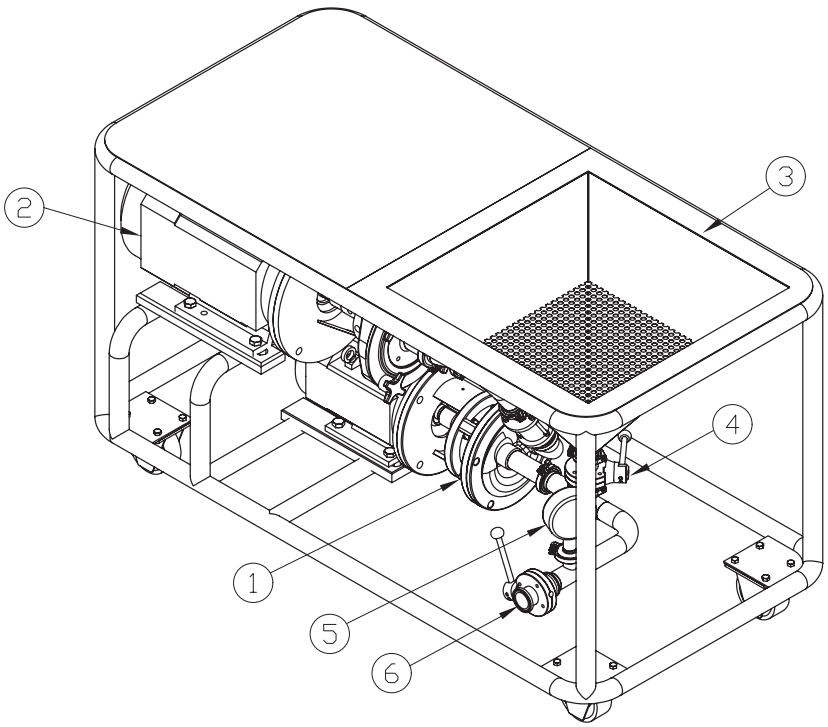

① L 自吸泵
② J 剪切泵
③ 进料斗
④ 粉料进口阀
（球阀、弧形阀）
⑤ 进口压力表
⑥ 进口阀

KL-HL 技术规格

型号	自吸泵		剪切泵			标准接口 进出口 mm	外观尺寸 mm	约重 KG
	转速频率：1450rpm / 50Hz		转速频率：2950rpm / 50Hz					
	型号	电机功率 kW	型号	混料 电机功率 kW	乳化 电机功率 kW			
HL1	L1	4	J1	4	-	40/40	1200/800/990	250
HL2	L2	5.5	J2	5.5	11	50/50	1700/800/990	300
HL3	L3	7.5	J3	7.5	15~18.5	50/50	1700/800/990	350
HL4	L4	11~15	J4	11~15	22~37	60/60	2010/1050/1000	450
HL5	L5	15~18.5	J5	15~18.5	45~75	80/80	2010/1050/1000	620
可根据要求进行组合								

KL-HL 可选配置

接头：
- 可选螺纹 (DIN11851 DIN 11851，DIN 11864，RJT，SMS)
- 可选法兰接头 (DIN，ANSI)
- 可选卡式接头 (Tri-clamp，ISO-clamp)

放置方式：
- 固定式 4 个高度调整脚
- 移动式 4 个滚轮（2 固定轮，2 旋转轮子）

料斗：
- 可选圆形、方形
- 可选振动器 380V，45W
- 可选配置过滤网

管路：
- 3A / ISO / DIN / GB 可选

泵：
- 可选不同规格组合
- 可选配置防尘罩

密封：
- 可选配置单机械密封、双机械密封及带冲洗机封
- 可选 EPDM / FKM / HNBR 密封材质

控制箱：
- 可选配置不锈钢控制箱
- 外罩 IP55/IP65，可选配置电缆
- 最大电流 63A

动力部分：
- PTC- 电阻器，独立风扇，变频器，防爆设计

组架：
- 可选方管、圆管

KL-HL 混料机下料量

型号	晶体糖		脱脂奶粉和蛋白粉		增稠粉末 （比如明胶：根据物料种类和浓度）	
	通过漏斗 最大吸料功率	建议设备 最小管道直径	通过漏斗 最大吸料功率	建议设备 最小管道直径	通过漏斗 最大吸料功率	建议设备 最小管道直径
	kg/h	mm	kg/h	mm	kg/h	mm
HL1	500	40	450	40	100 - 200	40
HL2	1800	50	1600	50	300 - 500	50
HL3	3500	50 - 65	3200	50 - 65	600 - 1200	50 - 65
HL4	5000	65 - 80	4500	65 - 80	1200 - 2000	65 - 80
HL5	10000	100 - 125	9000	100 - 125	1500 - 3000	100 - 125

KL-HL 系列混料系统与接收罐的连接

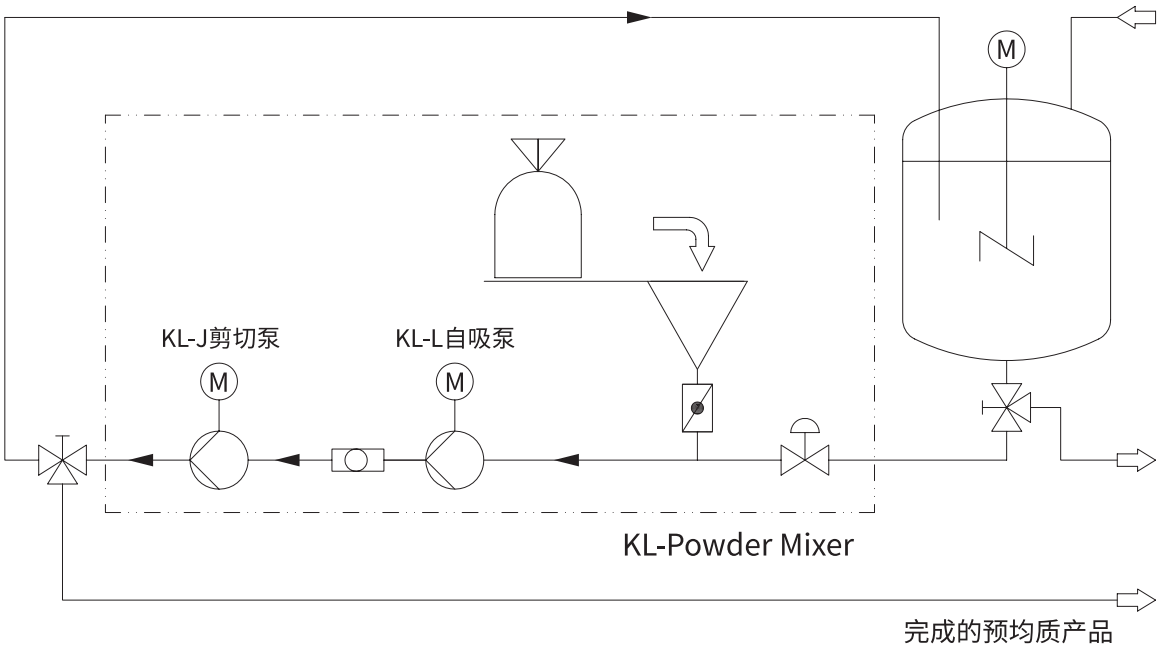

KL-HL 系列混料机的电力连接

- 电力连接：1 X 380V，32A 或 63A，CEE 插头依照 DIN 49462/63 标准。
- 换向极仅支持 32A CEE 插头。
- 通常插座上须配有开关和 63A 保险丝。
- 电机的电极在控制箱内连接好后将以右手相序正确旋转的。

标准配置时（L3-J3, 3A, DN50, 卡式连接）

- 允许的进口端压力 = 0.5 bar
- 对应的循环管路压力 = 0.5 bar

KL-J & HL 行业应用

- **食品工业：**
  均质番茄浓缩汁、汤料、各种果酱、果汁、土豆泥、芥末膏
- **乳品 / 奶业工业：**
  均质发酵的乳产品、优酸乳、软奶酪、黄油等
- **均质混合乳产品：**
  冰淇淋、巧克力奶、可可奶、CMC、淀粉、麦精等
- **软饮料 / 果汁工业：**
  均质浓缩果汁、长纤维饮料、茶饮料等
- **制药 / 生物医药工业：**
  组织匀浆、细胞组织肌体粉碎、注射剂、抗生素、药软膏
- **日化 / 化妆品工业：**
  如花各种面霜、唇膏、液体洗涤剂、洗面奶、护肤品、香波
- **化学 / 化工工业：**
  树脂乳化、表面活性剂、碳黑分散、染料涂料
- **均质生产：**
  PVC 增塑剂、各种乳状剂、感光乳剂、助剂等

产品		比重	黏性
醋酸	5% 10% 50% 80%	1.01 1.01 1.06 1.08	31.7 SSU@15°C 33 SSU@15°C 35 SSU@15°C
动物性脂肪		0.9	130 SSU@46°C 50 SSU@93°C
烤肉酱		1.05	11,555 SSU@4-24°C
啤酒		1.02	32 SSU@20°C
血液 - 动物		.93-.98	15,000 SSU@13°C
奶油		.93-.98	15,000 SSU@13°C 440 SSU@32°C 220 SSU@46°C
椰子油		0.92	125 SSU@41°C
玉米油		0.92	135 SSU@54°C 54 SSU@100°C
生粉水	22 波美度	1.18	150 SSU@21°C 130 SSU@38°C
	24 波美度	1.2	600 SSU@21°C 440 SSU@38°C
	25 波美度	1.21	1400 SSU@21°C 800 SSU@38°C
农产奶酪		1.02	4300 SSU
奶油（甜）		1 .99 .99	73 SSU 140 SSU 215 SSU
蛋黄		1.12	21,500 SSU@1.7°C
明胶		1.01	1,380-2,580 SSU@71°C
葡萄糖		1.35-1.44	35M-100M SSU@38°C 4M-11M SSU@65.5°C
蜂蜜		1.3	1250 1425 SSU@38°C
猪油		0.96	287 SSU@38°C
亚麻籽油		.92-.94	143 SSU@38°C 93 SSU@54.5°C
麦芽糖浆		1.41	85,400 SSU@25°C
人造奶油		0.93	13,900 SSU@29°C
牛奶		1.02-1.05	31.5 SSU@20°C
糖浆	A. 第一	1.4-1.46	1300-23,500 SSU@38°C 700-8160 SSU@54°C
	B. 第二	1.43-1.48	6535-61,180 SSU@38°C 3058-61,180 SSU@54°C
	C. 第三	1.46-1.49	12,190-255M SSU@38°C
芥末		1	17,000 SSU@29.4°C
橄榄油		.91-.92	200 SSU@38°C
花生酱		1.2	77,400 SSU@43-60°C
芝麻油		0.92	184 SSU@38°C 100 SSU@54°C
大豆油		0.91	500 SSU@7°C
番茄酱		1.14	60M-80M SSU 21M SSU@approx.
水		1	31 SSU@20°C

摩擦损耗表

下列表格为显示因摩擦的损失
每个管件或管道经流通过不锈钢管件与不锈钢管道的损失

食品外径管件与配件的损失摩擦表

在 m^3/hr. 的容量	在外径管件尺寸																	
	1″ ID=0.870″			1-1/2″ ID=1.370″			2″ ID=1.870″			2-1/2″ ID=2.370″			3″ ID=2.870″			4″ ID=3.834″		
	管件	弯管	三通	管件	弯管	三通	管件	弯管	三通	管件	弯管	三通	管件	弯管	三通	管件	弯管	三通
0.5	0.01	0.003	0.030															
1.0	0.025	0.006	0.061															
1.1	0.035	0.008	0.076															
2.3	0.12	0.018	0.021	0.02	0.003	0.045	0.005	0.005	0.030									
3.4	0.25	0.030	0.242	0.04	0.006	0.076	0.013	0.006	0.045									
4.5	0.43	0.067	0.455	0.06	0.009	0.091	0.02	0.008	0.061	0.005	0.006	0.030	0.003	0.006	0.018			
5.7	0.66	0.021	0.697	0.08	0.012	0.121	0.025	0.009	0.076	0.006	0.009	0.045	0.004	0.009	0.024			
6.8	0.93	0.212	1.000	0.105	0.018	0.167	0.035	0.015	0.091	0.008	0.015	0.061	0.005	0.012	0.030			
8.0	1.22	0.379	1.576	0.135	0.027	0.242	0.04	0.018	0.121	0.011	0.018	0.076	0.006	0.015	0.039			
9.1				0.17	0.033	0.303	0.05	0.024	0.152	0.015	0.021	0.091	0.007	0.018	0.045			
10.2				0.21	0.048	0.394	0.063	0.030	0.182	0.02	0.027	0.106	0.008	0.020	0.055			
11.4				0.25	0.061	0.485	0.073	0.036	0.212	0.022	0.030	0.121	0.01	0.021	0.061			
13.6				0.34	0.106	0.667	0.1	0.055	0.273	0.03	0.036	0.136	0.015	0.024	0.076			
18.2				0.57	0.230	1.121	0.16	0.091	0.455	0.05	0.045	0.167	0.02	0.030	0.121			
22.7				0.85	0.409	1.758	0.23	0.133	0.697	0.075	0.055	0.182	0.03	0.033	0.152	0.008	0.012	0.030
27.3				1.18	0.621	2.758	0.32	0.194	1.000	0.105	0.064	0.303	0.04	0.039	0.182	0.01	0.015	0.045
31.8							0.42	0.258	1.364	0.14	0.070	0.379	0.05	0.048	0.242	0.013	0.018	0.061
36.4							0.54	0.342	1.758	0.17	0.085	0.485	0.07	0.061	0.333	0.015	0.021	0.076
40.9							0.67	0.439	2.242	0.205	0.094	0.606	0.08	0.064	0.394	0.02	0.024	0.091
45.5							0.81	0.552	2.727	0.245	0.106	0.758	0.1	0.079	0.485	0.025	0.027	0.121
50.5							0.95	0.673	3.333	0.29	0.124	0.909	0.12	0.091	0.576	0.028	0.030	0.152
54.5										0.39	0.161	1.364	0.165	0.118	0.758	0.04	0.035	0.182
63.6										0.45	0.185	1.606	0.19	0.127	0.848	0.045	0.036	0.197
68.2										0.515	0.212	1.879	0.22	0.152	0.939	0.05	0.039	0.212
79.5										0.68	0.318	2.576	0.28	0.203	1.242	0.07	0.045	0.273
90.9										0.86	0.470	3.333	0.36	0.267	1.576	0.85	0.055	0.364
102.3										1.05	0.682	4.091	0.44	0.333	2.000	0.105	0.061	0.455
113.6													0.54	0.424	2.424	0.13	0.070	0.530
125.0													0.64	0.515	2.879	0.15	0.082	0.636
136.4													0.75	0.621	3.091	0.175	0.091	0.758
147.7													0.87	0.730	3.939	0.2	0.103	0.848
159.1													1.0	0.848	4.545	0.23	0.121	1.030
170.5																0.26	0.130	1.152
181.8																0.3	0.152	1.333
193.2																0.33	0.170	1.515
204.5																0.37	0.188	1.727
215.9																0.41	0.212	1.909
227.3																0.45	0.242	2.121
250.0																0.53	0.321	2.606

新莱可以提供客户客制化服务
ENGINEERING TOGETHER YOUR BESPOKE PUMP





ISSUE DATE: July 18, 2006 CERTIFICATE AUTHORIZATION NUMBER: 1411

THIS IS TO CERTIFY THAT

Kunshan King Lai Hygienic Materials Co., Ltd.

22 West Lufeng Road, East Industrial Zone, Kunshan Economic & Technical Development Zone , China

is hereby authorized to continue to apply the 3-A Symbol to the models of equipment, conforming to 3-A Sanitary Standards for:

Number 02-12
02-12 (Centrifugal and Positive Rotary Pumps)

set forth below

CIP Models:
C Style Centrifugal Pump, Sizes C100, C114, C216, C218, and C328, C4410 - all port sizes;
LR Style Liquid Ring Pump, L1, L2, L3, L4, L5, L6;
S Series Pumps,S1, S2, S3, S4, S41, S5, S2D, S3D, S4D, S5D.

VALID THROUGH: December 31, 2025

The issuance of this authorization for the use of the 3-A Symbol is based upon the voluntary certification, by the applicant for it, that the equipment listed above complies fully with the 3-A Sanitary Standard(s) designated. Legal responsibility for compliance is solely that of the holder of this Certificate of Authorization, and 3-A Sanitary Standards, Inc. does not warrant that the holder of an authorization at all times complies with the provisions of the said 3-A Sanitary Standards. This in no way affects the responsibility of 3-A Sanitary Standards, Inc. to take appropriate action in such cases in which evidence of noncomformance has been established.

NEXT TPV INSPECTION/REPORT DUE: April 2026






BioClean

KHE U 管式换热器

应用领域

新莱KHE U换热器广泛应用在制药水系统，如注射用水（WFI），纯化水（PW）以及其他医药产品的加热或冷却。

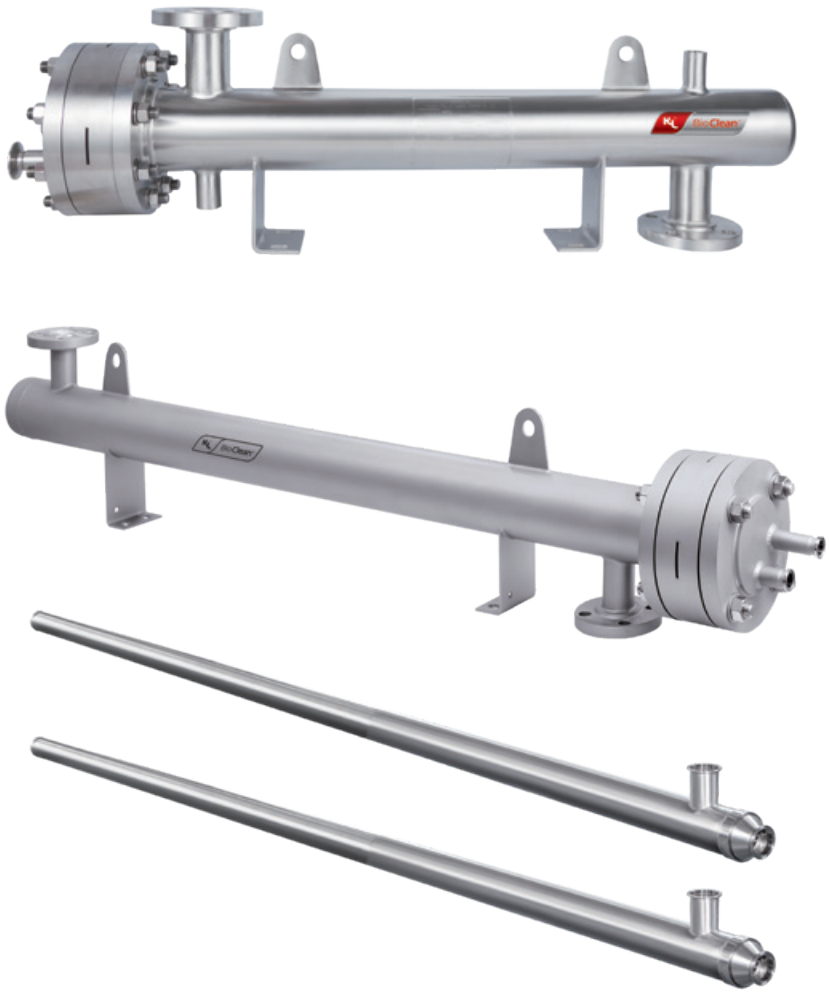

工作原理

KHE U 系列的设计符合 ASME BPE, USP 以及 cGMP 规范要求。双管板的设计消除了产品与加热或冷却介质交叉污染的风险。外管板与物料接触，内管板与加热或冷却介质接触，当内管板或外管板发生泄露时，泄露物会通过内外管板之间的间隙排出，这样避免了壳程介质污染管程物料。因此，当物料或介质发生泄漏的时候，可以很容易被发现。

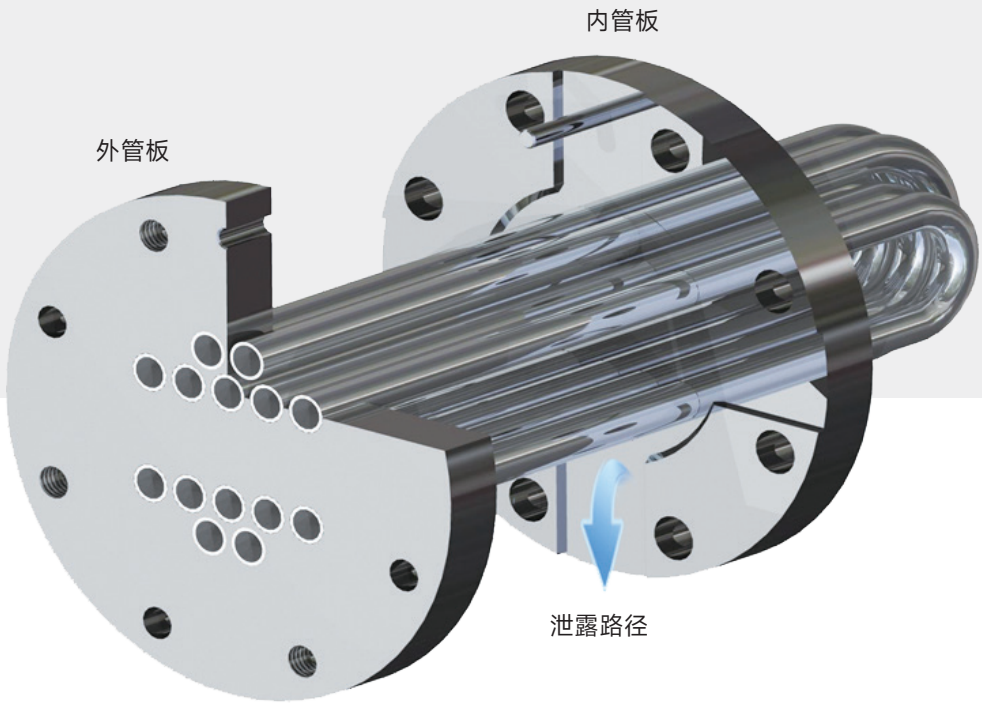

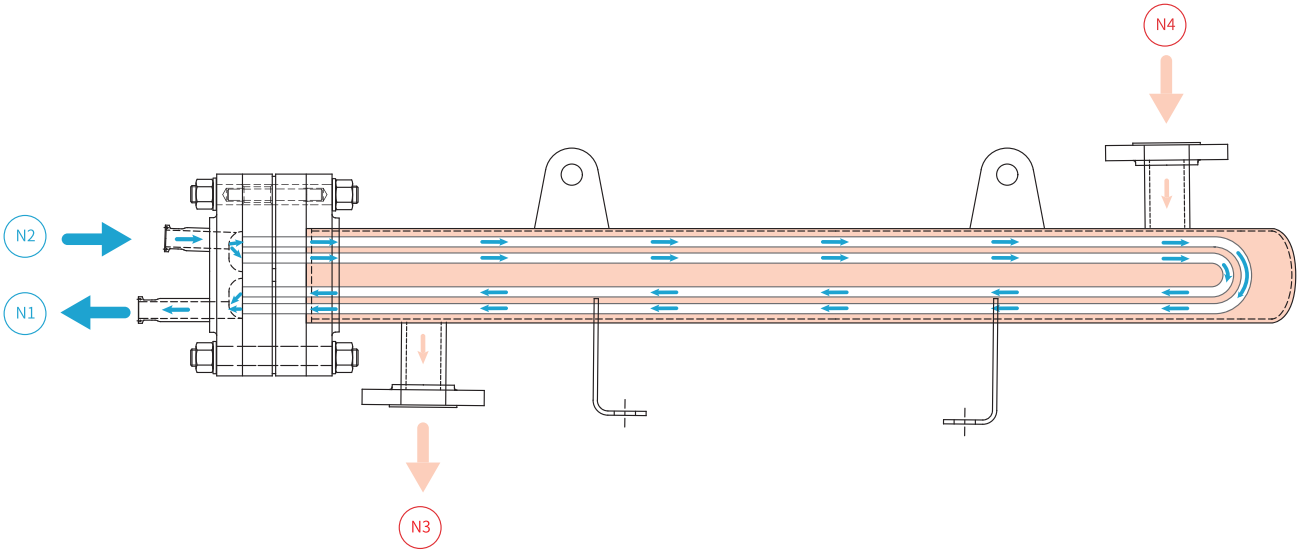

设计特点

- 双管板设计消除了产品与加热或冷却介质交叉污染的风险
- 专业的换热器选型计算软件，确保换热效率最高，绿色节能
- 先进的液压涨接工艺，确保换热管内表面无损伤、无划痕
- 换热管与管板焊接采用轨道自动焊，保证了焊接质量
- 先进的机加工技术，确保了管板、管箱法兰的加工精度，确保管板与管箱的密封
- 先进的 U 型弯管技术，确保换热管内表面无裂纹、橘皮缺陷，符合 ASME BPE 的 R 角设计要求
- 零死角设计，无论水平安装还是立式安装均能做到完全排净
- 满足 SIP 要求
- 均匀加热
- 严格的产品测试程序，包括液体压力试验、渗透试验、无损射线检测、粗糙度检测、排净试验、换热管内窥镜检测



技术参数

项目	参数
金属材质	过流部件为 316L，其他为 304。
非金属材质	O 型圈材质可选 EPDM、VITON，符合 FDA 21CFR177 和 USP Class VI。
设计压力	-1~10Bar
设计温度	-10~200℃
换热管	无缝管或有缝管
设计标准	GB、ASME VIII、PED、TSG
表面处理	换热管可提供机械抛光 SF1/Ra0.5μm 或电解抛光 SF4/Ra0.375μm; 外表面可喷砂或拉丝处理。
焊接	符合 SS-EN-IOS 15614-1, EN287-1, EN-1418 ASME IX。
保温	换热器壳程可提供岩棉或硅酸铝保温。

灵活安装

可移动脚架支持灵活定位安装。KHE U 可根据具体工况要求，实现 0 度、90 度、180 度和 270 度 4 个不同的位置安装。换热器上的吊环设计，使安装过程更加便捷。

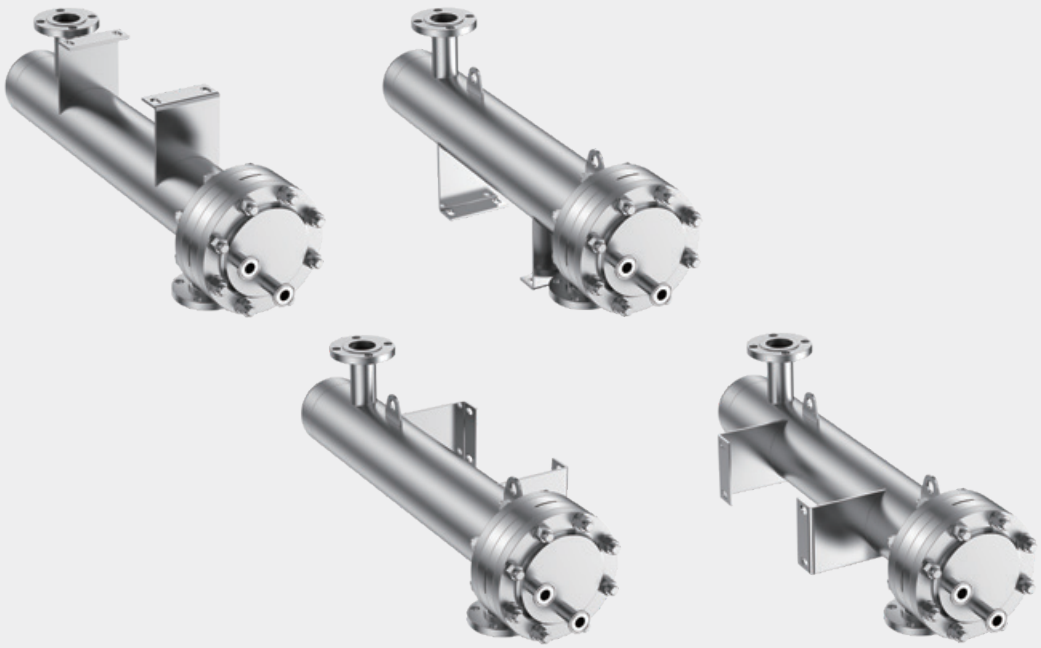

规格参数

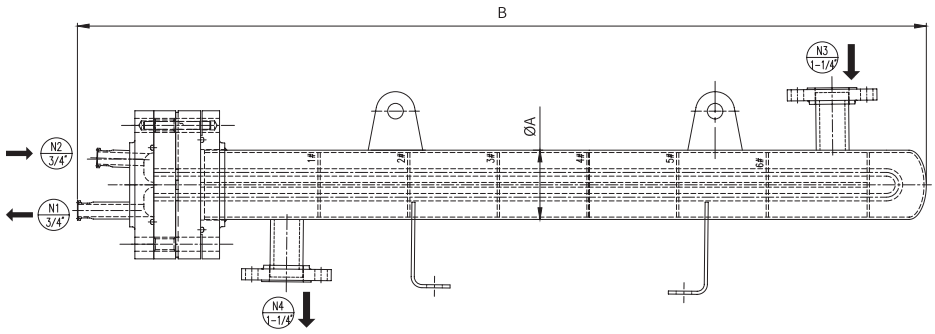

注：可以接受客户订制。

类型	程数	壳程规格 øA	换热管直径	换热面积	总长度 B
KHE U-2-1-1-0.2	2	73.00	9.53	0.20	1000.00
KHE U-2-2-1-0.46	2	88.90	9.53	0.46	1000.00
KHE U-2-3-1-0.81	2	114.30	9.53	0.81	1000.00
KHE U-2-3-2-0.61	2		12.70	0.61	1000.00
KHE U-2-4-1-1.53	2	141.30	9.53	1.53	1000.00
KHE U-2-4-2-1.22	2		12.70	1.22	1000.00
KHE U-2-5-1-2.29	2	168.30	9.53	2.29	1000.00
KHE U-2-5-2-1.90	2		12.70	1.90	1000.00
KHE U-2-1-1-0.4	2	73.00	9.53	0.40	1500.00
KHE U-2-2-1-0.73	2	88.90	9.53	0.73	1500.00
KHE U-2-3-1-1.29	2	114.30	9.53	1.29	1500.00
KHE U-2-3-2-0.97	2		12.70	0.97	1500.00
KHE U-2-4-1-2.43	2	141.30	9.53	2.43	1500.00
KHE U-2-4-2-1.94	2		12.70	1.94	1500.00
KHE U-2-5-1-3.64	2	168.30	9.53	3.64	1500.00
KHE U-2-5-2-3.02	2		12.70	3.02	1500.00
KHE U-2-1-1-0.55	2	73.00	9.53	0.55	2000.00
KHE U-2-2-1-1.00	2	88.90	9.53	1.00	2000.00
KHE U-2-3-1-1.77	2	114.30	9.53	1.77	2000.00
KHE U-2-3-2-1.33	2		12.70	1.33	2000.00
KHE U-2-4-1-3.32	2	141.30	9.53	3.32	2000.00
KHE U-2-4-2-2.66	2		12.70	2.66	2000.00
KHE U-2-5-1-4.98	2	168.30	9.53	4.98	2000.00
KHE U-2-5-2-4.13	2		12.70	4.13	2000.00
KHE U-4-2-1-0.31	4	88.90	9.53	0.31	1000.00
KHE U-4-3-1-0.61	4	114.30	9.53	0.61	1000.00
KHE U-4-3-2-0.41	4		12.70	0.41	1000.00
KHE U-4-4-1-1.22	4	141.30	9.53	1.22	1000.00
KHE U-4-4-2-0.95	4		12.70	0.95	1000.00
KHE U-4-5-1-1.93	4	168.30	9.53	1.93	1000.00
KHE U-4-5-2-1.49	4		12.70	1.49	1000.00
KHE U-4-2-1-0.49	4	88.90	9.53	0.49	1500.00
KHE U-4-3-1-0.97	4	114.30	9.53	0.97	1500.00
KHE U-4-3-2-0.65	4		12.70	0.65	1500.00
KHE U-4-4-1-1.94	4	141.30	9.53	1.94	1500.00
KHE U-4-4-2-1.51	4		12.70	1.51	1500.00
KHE U-4-5-1-3.07	4	168.30	9.53	3.07	1500.00
KHE U-4-5-2-2.37	4		12.70	2.37	1500.00
KHE U-4-2-1-0.66	4	88.90	9.53	0.66	2000.00
KHE U-4-3-1-1.33	4	114.30	9.53	1.33	2000.00
KHE U-4-3-2-0.89	4		12.70	0.89	2000.00
KHE U-4-4-1-2.66	4	141.30	9.53	2.66	2000.00
KHE U-4-4-2-2.07	4		12.70	2.07	2000.00
KHE U-4-5-1-4.21	4	168.30	9.53	4.21	2000.00
KHE U-4-5-2-3.25	4		12.70	3.25	2000.00


FHL PAPENMEIER
GmbH & Co KG · P.O.B. 1620
D-58211 Schwerte
Made in Germany
Typ: Lumister ME 100
Nr.: 4546
Schutzart: IP 65
24 V
max. 50 W
FHP 1.4307
DN 100
CH 040035
SA-479M 304
SA-479M 304

发酵罐

索 引



P210 新莱发酵罐
P212 专业能力
P213 专业认证
P214 产品概述
P215 行业应用
P216 配套组件
KRSH 旋转式洗球
KSB 固定式洗球

新莱压力容器

新莱集团从 2005 年成立压力容器团队开始涉足容器领域，良好的产品品质与服务赢得国内外客户的广泛认可，为满足日益增长的客户需求，新莱集团于 2013 年成立独立的现代化压力容器制造工厂— 新莱集团昆山合丰容器分厂，厂房面积超过 10000m²。更加专业的设计与制造团队，精密的加工设备，较短的出货周期，良好的客户口碑，容器销量持续增长，2015 出货各类容器 256 台。

新莱无菌容器的除了满足压力容器相关规范外，在卫生级方面完全按照美国生物制药设备标准 ASME BPE 规范的要求进行设计、制造、检验、材料追溯。罐体可实现完全清洗、完全排净，满足制药、食品、日化等高洁净要求。新莱无菌压力容器所配套的文件完全符合 GMP、FDA、ASME BPE 等相关规范要求。公司运用 PLM、ERP 管理系统对整个制作流程、材料进行管控，所有材料做到全追踪。我司具有熟悉各种标准、规范、经验丰富的技术团队，可根据客户不同需求提供解决方案。



广泛的设计制造标准

新莱压力容器团队熟悉 GB、ASME、PED、AS 等主要压力容器相关规范，可满足不同地区的客户需求。

广泛的材料选择

新莱压力容器团队可以根据不同工况为客户提供广泛的材料选择，我司除了具有丰富的 304、316L 材料的罐体设计制造经验，同时具备丰富的特殊材料设计制造经验，如 2205、904L、254SMO 、哈氏合金、钛材。



专业能力

制造能力

公司可制造最大直径达 4500mm，最大壁厚可达 24mm，最大体积可达 100m³。目前大部分罐体采用等离子自动焊接，焊接质量高、成型美观。罐体机械抛光和电解抛光均采用自动抛光，抛光效率高，表面效果好。目前罐体内表面抛光精度最高可达 Ra 0.2um。

检测能力

首先是从原材料的检查并且贯穿整个生产过程，严格的测试和记录程序保证遵守最为严格的产业标准。在发货前，记录您的容器的试验结果，其中包括渗透检验、X 光检查、压力测试、表面光洁度测试、盐水试验、铁素体测试、排净试验、核黄素测试。

项目管理能力

我们从设计、工艺、采购、制造、质量、进度和成本等方面进行全面控制和管理，对整个过程进行项目管理，达到高效、稳定的过程管控，保证客户交期。

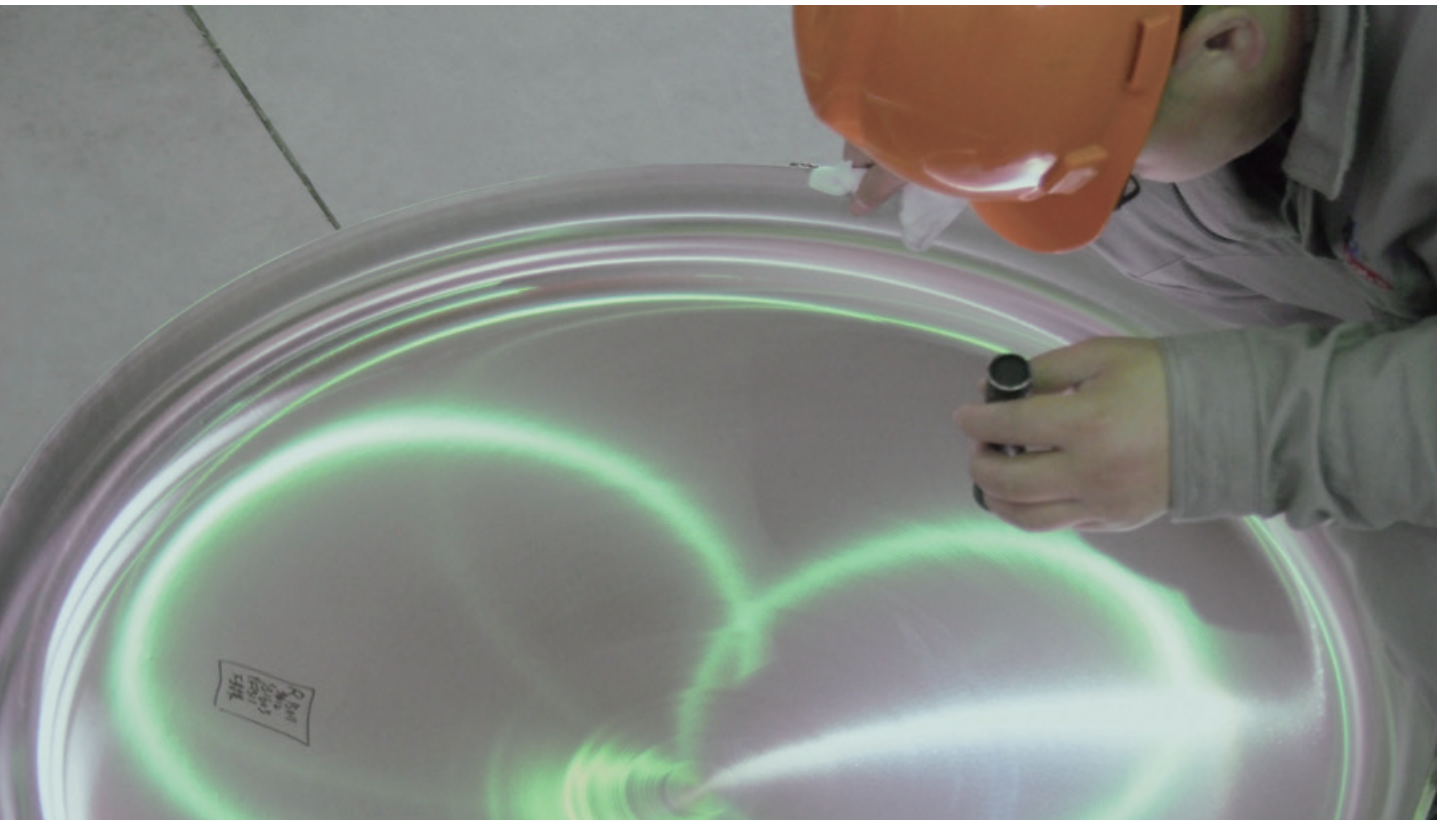

专业认证

ASME VIII

BPE-104

GB D1& D2 压力容器
特种设备制造许可证

ISO9001

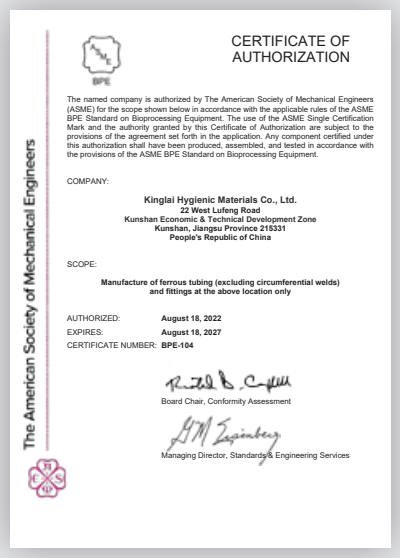

CERTIFICATE OF AUTHORIZATION

The named company is authorized by The American Society of Mechanical Engineers (ASME) for the scope shown below in accordance with the applicable rules of the ASME BPE Standard on Bioprocessing Equipment. The use of the ASME Single Certification Mark and the authority granted by this Certificate of Authorization are subject to the provisions of the agreement set forth in the application. Any component certified under this authorization shall have been produced, assembled, and tested in accordance with the provisions of the ASME BPE Standard on Bioprocessing Equipment.

COMPANY:

Kinglai Hygienic Materials Co., Ltd.
22 West Lufeng Road
Kunshan Economic & Technical Development Zone
Kunshan, Jiangsu Province 215331
People's Republic of China

SCOPE:

Manufacture of ferrous tubing (excluding circumferential welds) and fittings at the above location only

AUTHORIZED: **August 18, 2022**
EXPIRES: **August 18, 2027**
CERTIFICATE NUMBER: **BPE-104**

Board Chair, Conformity Assessment

Managing Director, Standards & Engineering Services

The American Society of Mechanical Engineers



中华人民共和国
特种设备生产许可证
Production License of Special Equipment
People's Republic of China

编号：TS2732138-2024

单位名称：昆山耐莱洁净应用材料股份有限公司
住　　所：江苏省昆山市陆家镇陆丰西路 22 号
制造地址 1：江苏省昆山市陆家镇陆丰西路 22 号
制造地址 2：江苏省昆山市陆家镇环镇路 18 号
制造地址 3：苏州市昆山市周市镇宋家港路 416 号
经审查，获准从事以下特种设备生产活动：

许可项目	许可子项目	许可参数	备注
压力管道元件制造	压力管道管子（D）	—	限焊接钢管（不锈钢焊接钢管）具体产品范围见型式试验证书
压力管道元件制造	压力管道管件无缝管件（R2）有缝管件（R2）	—	具体产品范围见型式试验证书
压力管道元件制造	压力管道法兰（钢制锻造法兰）	—	

发证机关：江苏省市场监督管理局
有效期至：2024 年 12 月 15 日　　发证日期：2022 年 12 月 16 日
变更日期：2022 年 02 月 23 日

江苏省市场监督管理局制

产品概述





容器类型

新莱压力容器产品类型包含配液罐、CIP 罐、发酵罐、细胞培养罐、反应釜、大型储罐。可提供不同类型夹套罐体，如整体夹套、蜂窝夹套、半管夹套、内盘管、 外伴管。

容器设计制造需求参数

- 工作体积、工作温度、工作压力
- 材料
- 是否带夹套，是否带保温
- 立式或卧式或移动式
- 内外表面抛光要求
- 是否带一些附件，如喷淋球、取样阀、罐底阀、视镜灯、搅拌器

提供客制化容器

- 材料包含不锈钢、超级奥氏体不锈钢、双相钢、镍基合金、钛材。
- ASME U钢印认证
- CE 认证 / PED 认证
- G/B150, TSGR0004-2009
- JB/T4730-2005 NB/T47015-2011

行业应用











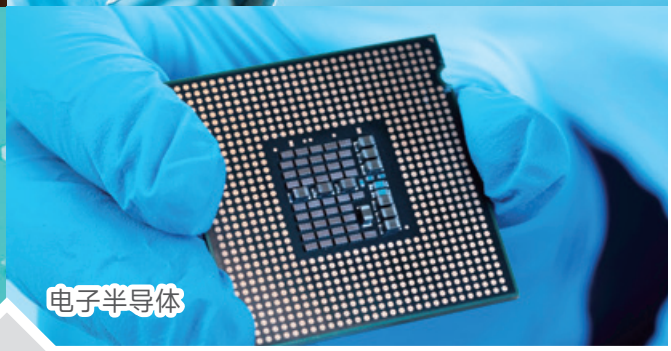

无菌罐、发酵罐、生物反应器、混料罐、
移动罐、配液罐、纯化水储罐、注射水罐

配套组件



KRSH 旋转式洗球

KRSH 是一种旋转喷头，它使用清洗介质进行全面的覆盖和冲洗。由于此设备在低压下所需流量较小，因此它是传统固定喷球的一种有效替代产品。KRSH 旋转头中采用双滚珠轴承，这使其适用于所有工业清洗应用领域，包括储罐、反应器、容器和其他容量在0.05m^3 至 50m^3（取决于具体尺寸和清洗任务）的容器。

清洗介质的流动使 KRSH 的喷头产生转动，扇形喷流在整个储罐或反应器中形成涡流。由此产生有效清除残余产品所需的冲击力，层叠的流动可清洗到容器的所有内表面。

喷流形式

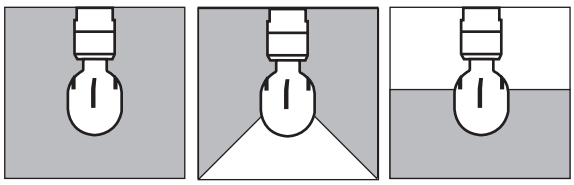

360°　270°以上　180°以下

技术参数：

项目	数据
材质	AISI 316L (UNS S31603)
最小口径	KRSH-Φ25 25mm diameter(DN25) KRSH-Φ45 45mm diameter(DN45) KRSH-Φ65 65mm diameter(DN65)
最高工作温度	95°C（最高环境温度 140°C）
清洗半径 (2bar)	KRSH-Φ25 max. r=0.6M KRSH-Φ45 max. r=1.4M KRSH-Φ65 max. r=2M
工作压力	1-3 bar（推荐压力 2bar）
喷流形式	360，270 以上，180 以下
接口形式	螺纹式，焊接式，插销式
表面处理	内表面 Ra0.5μm, 外表面 Ra0.8μm

工作方式	规格	连接方式	洗球范围	球径	2bar/ 流量	清洗范围 M	1bar/ 流量	清洗范围 M	单个罐内安装数量	材质
旋转式	3/4"	□ 3/8" 螺纹 □ 插销 □ 焊式	360° UP 270° UP 180° Down	Φ25	2.7M³/H	MAX. R0.6M	1.8M³/H	MAX. R0.4M	请附简图	□ 316L □ 304
	1"	□ 3/4" 螺纹 □ 插销 □ 焊式		Φ45	5.5M³/H	MAX. R1.4M	4.0M³/H	MAX. R1.0M	请附简图	□ 316L □ 304
	1.5"/2"	□ 插销 □ 焊式		Φ65	15.2M³/H	MAX. R2.0M	11M³/H	MAX. R1.5M	请附简图	□ 316L □ 304

类别 / 项目	KRSH- 旋转式洗球 Φ25	KRSH- 旋转式洗球 Φ45	KRSH- 旋转式洗球 Φ65
润 滑 剂	通过清洗液自润滑		
材 质	AISI 316L(UNSS31603)		
口 径	Min.Φ25mm	Min.Φ45mm	Min.Φ65mm
工作压力	1~3bar		
推荐压力	2bar		
工作温度	95°C		
环境温度	140°C		
湿润半径	2.5m	2.5m	3m
清洗半径	Max. 0.6m	Max. 1.4m	Max. 2m
接口形式	螺纹式 : 3/8" Rp (BSP) 插销式 : 3/4" (BPE/3A) 焊式 : 3/4" (BPE/3A)	螺纹式 : 3/4" Rp (BSP) 插销式 : 1.0" (BPE/ISO) 焊式 : 1.0"	插销式 : 1.5"/2.0" (BPE/ISO) 焊式 : 1.5"/2.0" (BPE/ISO)
表面处理	内表面 Ra0.5μm 外表面 Ra0.8μm	内表面 Ra0.5μm 外表面 Ra0.8μm	内表面 Ra0.5μm 外表面 Ra0.8μm

KRSH 旋转式洗球 -Φ25

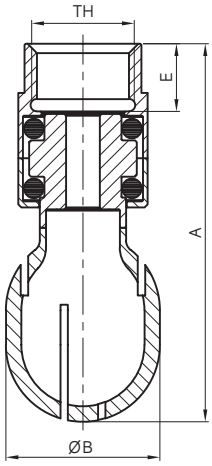

螺纹式

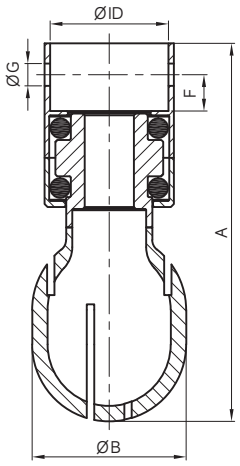

插销式

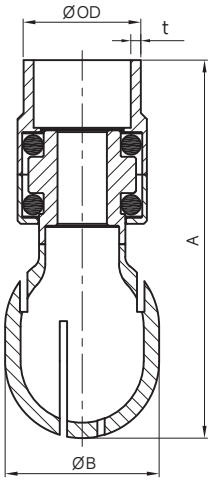

焊式

洗球

口径	湿润半径	清洗半径	接口形式
Min. Φ25	2.5m	Max. 0.6m	螺纹式 : 3/8" Rp (BSP) 插销式 : 3/4" (BPE/3A) 焊式 : 3/4" (BPE/3A)

规格尺寸

类型	A	B	E	F	G	接口规格尺寸
螺纹型	61.4	25	11	/	/	3/8"Rp (BSP) 或 3/8"NPT
插销型	61.4	25	11	5.9	3.6	ID: 19.2
焊接型	61.4	25	/	/	/	OD×t: 19.1×1.65

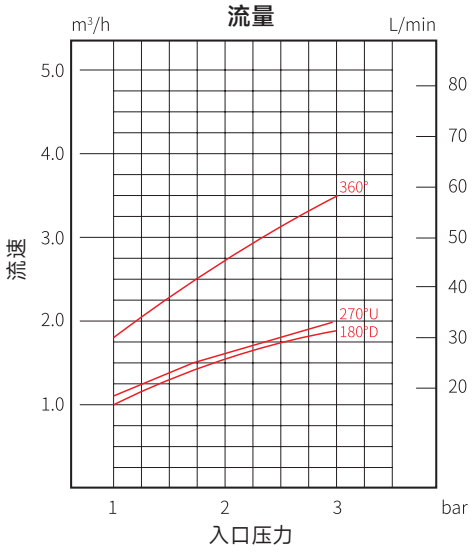

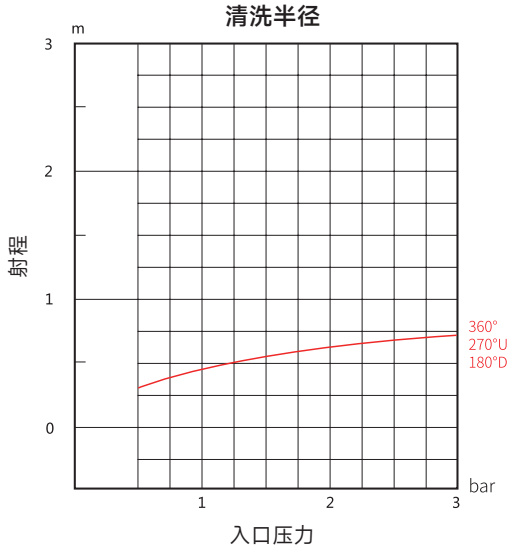

KRSH 旋转式洗球 -Φ45

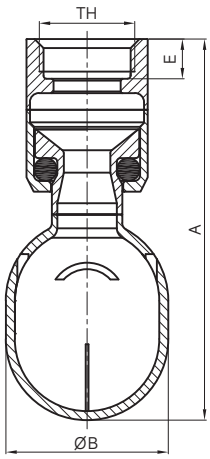

螺纹式

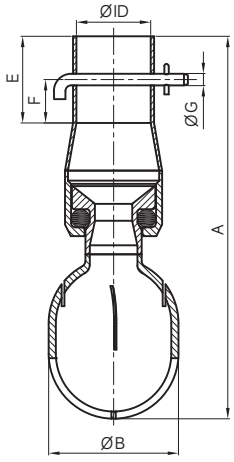

插销式

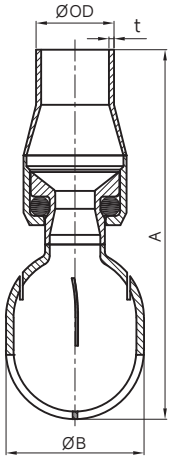

焊式

口径	湿润半径	清洗半径	接口形式
Min. Φ45	2.5m	Max.1.4m	螺纹式 : 3/4" Rp (BSP) 插销式 : 1" (BPE/3A) 焊式 : 1" (BPE/3A)

规格尺寸

类型	A	B	E	F	G	接口规格尺寸
螺纹型	105.6	45	11	/	/	3/4"Rp (BSP) 或 3/4"NPT
插销型	132.5	45	30	15	4.2	ID: 25.7
焊接型	120.5,500	45	/	/	/	OD×t: 25.4×1.65

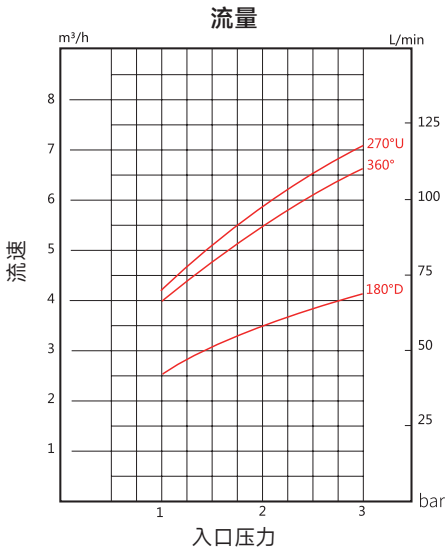

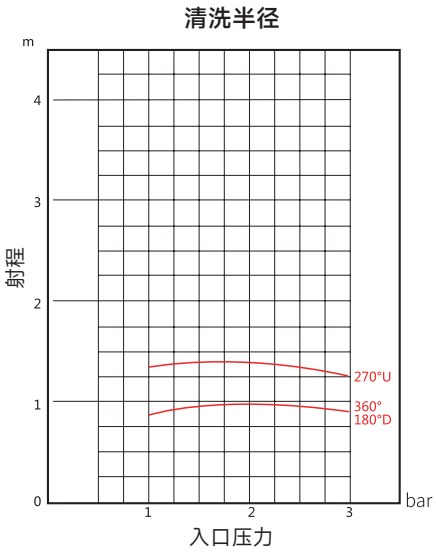

KRSH 旋转式洗球 -Φ65

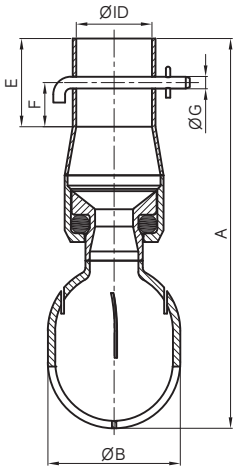

插销式

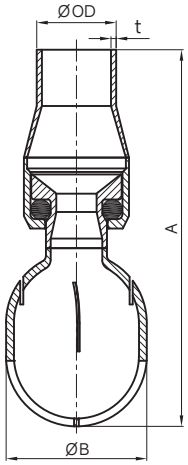

焊式

洗球

口径	湿润半径	清洗半径	接口形式
Min. Φ65	3m	Max. 2m	插销式 : 1.5"/2.0"(BPE/ISO) 焊式 : 1.5"/2.0"(BPE/ISO)

规格尺寸

类型	A	B	E	F	G	接口规格尺寸 (1.5")	接口规格尺寸 (2.0")
插销型	154.8	65	30	15	4.2	ID: 38.4	ID: 51.1
焊接型	154.8	65	/	/	/	Od×t: 38.1×1.65	OD×t: 50.8×1.65

流量

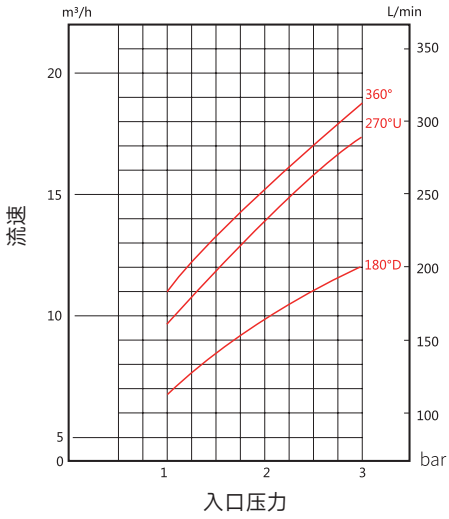

入口压力

清洗半径

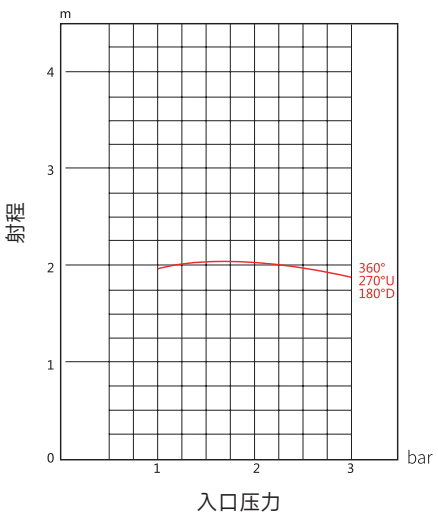

入口压力

KSB 固定式洗球



KSB 是食品和饮料行业中一种用来清洗储罐的固定喷球。
固定喷球用于要求较低的清洁任务。

- 40mm 以下喷球，带有 1.6mm 的喷孔
- 65mm 喷球，带有 1.6mm 或 2mm 的喷孔
- 91mm 喷球，带有 2.0mm 或 3.0mm 的喷孔

喷流形式

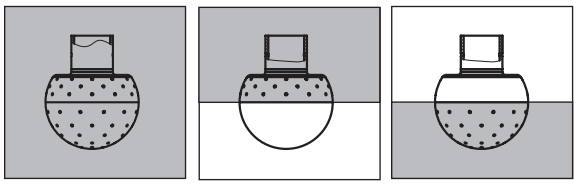

360°　　180°以上　　180°以下

流量需求 / 垂直储罐

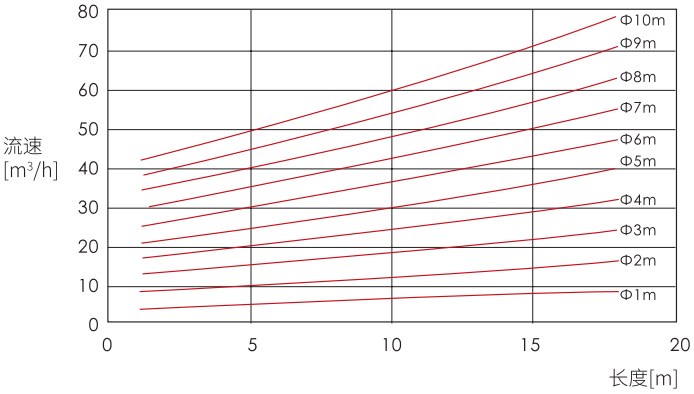

流量需求 / 水平储罐

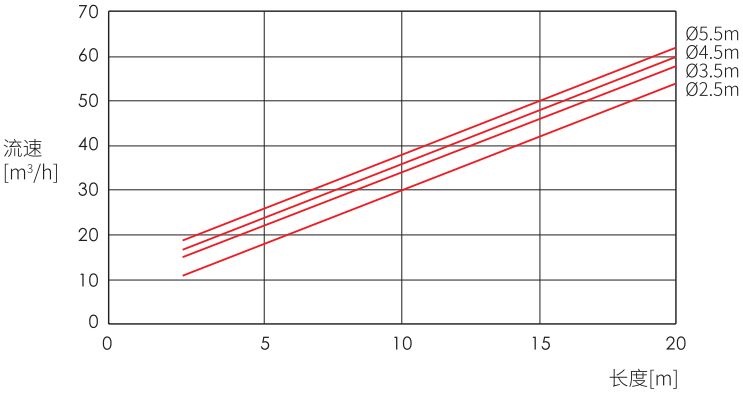

360 度（插销式）

SIZE	孔径 (Φmm)	D	D1	H	L	L1	1bar/ 流量 (m^3/h)	2bar/ 流量 (m^3/h)	过流直径 (Φm)
1/2"	1.6	24	12.7	37.1	16.9	9	2.1		0.5-1.0
3/4"	1.6	40	21.5	52.6	21	5.1	4.5	6.5	1.8-2.5
1.0"	1.6	65	29	79	27.4	13.4	7	9	2.5-3.0
1.0"	2	65	29	79	27.4	13.4	10	14.5	2.5-3.0
1.5"	1.6	65	41.1	79	27.4	13.4	8	10	2.5-3.5
1.5"	2	65	41.1	79	27.4	13.4	12	17	2.5-3.5
2.0"	2	91	53.7	114	38.5	15	19	25	4.0-5.0
2.0"	3	91	53.7	114	38.5	15	34	50	4.0-5.0

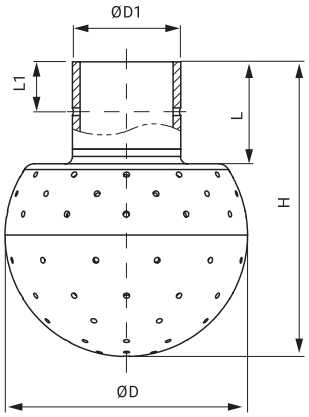

180 度向上（插销式）

SIZE	孔径 (Φmm)	D	D1	H	L	L1	1bar/ 流量 (m^3/h)	2bar/ 流量 (m^3/h)	过流直径 (Φm)
1/2"	1.6	24	12.7	37.1	16.9	9	1.5		0.5-1.0
3/4"	1.6	40	21.5	52.6	21	5.1	2.25	3.2	1.8-2.5
1.0"	1.6	65	29	79	27.4	13.4	5.54	6.66	2.5-3.0
1.0"	2	65	29	79	27.4	13.4	7.9	10.73	2.5-3.0
1.5"	1.6	65	41.1	79	27.4	13.4	6.5	7.71	2.5-3.5
1.5"	2	65	41.1	79	27.4	13.4	9.76	13.1	2.5-3.5
2.0"	2	91	53.7	114	38.5	15	12.95	18.35	4.0-5.0
2.0"	3	91	53.7	114	38.5	15	23.18	30.69	4.0-5.0

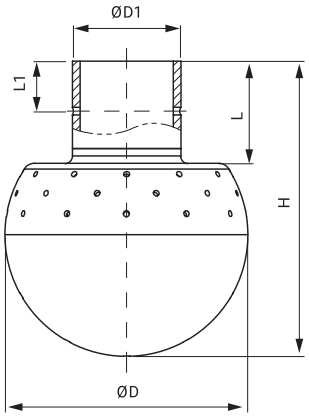

180 度向下（插销式）

SIZE	孔径 (Φmm)	D	D1	H	L	L1	1bar/ 流量 (m^3/h)	2bar/ 流量 (m^3/h)	过流直径 (Φm)
1/2"	1.6	24	12.7	37.1	16.9	9	1.1		0.5-1.0
3/4"	1.6	40	21.5	52.6	21	5.1	2.68	3.5	1.8-2.5
1.0"	1.6	65	29	79	27.4	13.4	4.45	5.67	2.5-3.0
1.0"	2	65	29	79	27.4	13.4	6.36	9.13	2.5-3.0
1.5"	1.6	65	41.1	79	27.4	13.4	7.39	8.65	2.5-3.5
1.5"	2	65	41.1	79	27.4	13.4	11.05	14.7	2.5-3.5
2.0"	2	91	53.7	114	38.5	15	11.29	16.8	4.0-5.0
2.0"	3	91	53.7	114	38.5	15	20.21	33.6	4.0-5.0

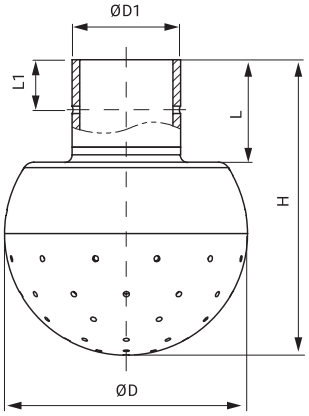

360 度（焊式）

SIZE	孔径 (Φmm)	D	D1	H	L	1bar/ 流量 (m^3/h)	2bar/ 流量 (m^3/h)	过流直径 (Φm)
1/2"	1.6	24	12.7	37.1	16.9	2.1		0.5-1.0
3/4"	1.6	30	19.05	52.6	21.0	4.5	6.5	1.8-2.5
1.0"	1.6	65	25.4	79.0	27.4	7	9	2.5-3.0
1.0"	2	65	25.4	79.0	27.4	10	14.5	2.5-3.0
1.5"	1.6	65	38.1	79.0	27.4	8	10	2.5-3.5
1.5"	2	65	38.1	79.0	27.4	12	17	2.5-3.5
2.0"	2	91	50.8	114.0	38.5	19	25	4.0-5.0
2.0"	3	91	50.8	114.0	38.5	34	50	4.0-5.0

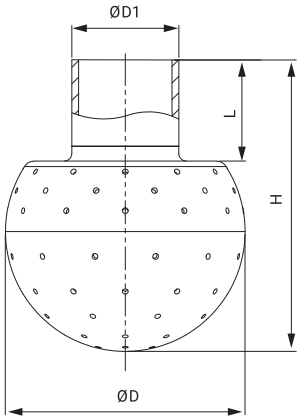

180 度向上（焊式）

SIZE	孔径 (Φmm)	D	D1	H	L	1bar/ 流量 (m^3/h)	2bar/ 流量 (m^3/h)	过流直径 (Φm)
1/2"	1.6	24	12.7	37.1	16.9	1.5		0.5-1.0
3/4"	1.6	30	19.05	52.6	21.0	2.25	3.2	1.8-2.5
1.0"	1.6	65	25.4	79.0	27.4	5.54	6.66	2.5-3.0
1.0"	2	65	25.4	79.0	27.4	7.9	10.73	2.5-3.0
1.5"	1.6	65	38.1	79.0	27.4	6.5	7.71	2.5-3.5
1.5"	2	65	38.1	79.0	27.4	9.76	13.1	2.5-3.5
2.0"	2	91	50.8	114.0	38.5	12.95	18.35	4.0-5.0
2.0"	3	91	50.8	114.0	38.5	23.18	30.69	4.0-5.0

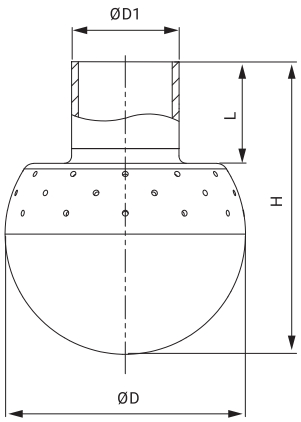

180 度向下（焊式）

SIZE	孔径 (Φmm)	D	D1	H	L	1bar/ 流量 (m^3/h)	2bar/ 流量 (m^3/h)	过流直径 (Φm)
1/2"	1.6	24	12.7	37.1	16.9	1.1		0.5-1.0
3/4"	1.6	30	19.05	52.6	21.0	2.68	3.5	1.8-2.5
1.0"	1.6	65	25.4	79.0	27.4	4.45	5.67	2.5-3.0
1.0"	2	65	25.4	79.0	27.4	6.36	9.13	2.5-3.0
1.5"	1.6	65	38.1	79.0	27.4	7.39	8.65	2.5-3.5
1.5"	2	65	38.1	79.0	27.4	11.05	14.7	2.5-3.5
2.0"	2	91	50.8	114.0	38.5	11.29	16.8	4.0-5.0
2.0"	3	91	50.8	114.0	38.5	20.21	33.6	4.0-5.0

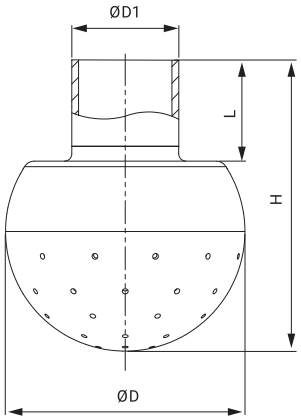



泵 车

索 引



P226 泵车
设备特点
设备优势

泵 车

设备特点：

1、具有两种加热方式，电加热及蒸汽加热两种加热方式。
2、CIP 提供压力为 3-5KG
3、PLC 控制
4、清洗液回流靠自己重力（如不能满足高度差，需要增加回流泵）
5、工作电压 380V

设备优势：

1、体积小，占用空间小，可以移动 ，操作方便及灵活。
2、相对人工清洗，减少劳动强度。
3、相对 CIP 站，投资少，成本优势明显。
4、可以根据系统管道长度定制 CIP 罐容量。
5、主要应用于没有 CIP 站系统设备，单罐的清洗。
6、可以根据生产实际状况选择加热方式。



CIP 蒸汽加热泵车





CIP 电加热泵车



NOTE

新莱集团
KINGLAI GROUP
股票代码:300260

昆山新莱洁净应用材料股份有限公司

地址：江苏省昆山市陆家镇陆丰西路 22 号
总机：0512-57871991
邮箱：sales@kinglai.com.cn
售后专线：400 1066 886
网址：www.kinglai.com.cn

官方网站　　官方微信公众号

昆山新莱洁净应用材料股份有限公司保留所有权利。
2025 / 8